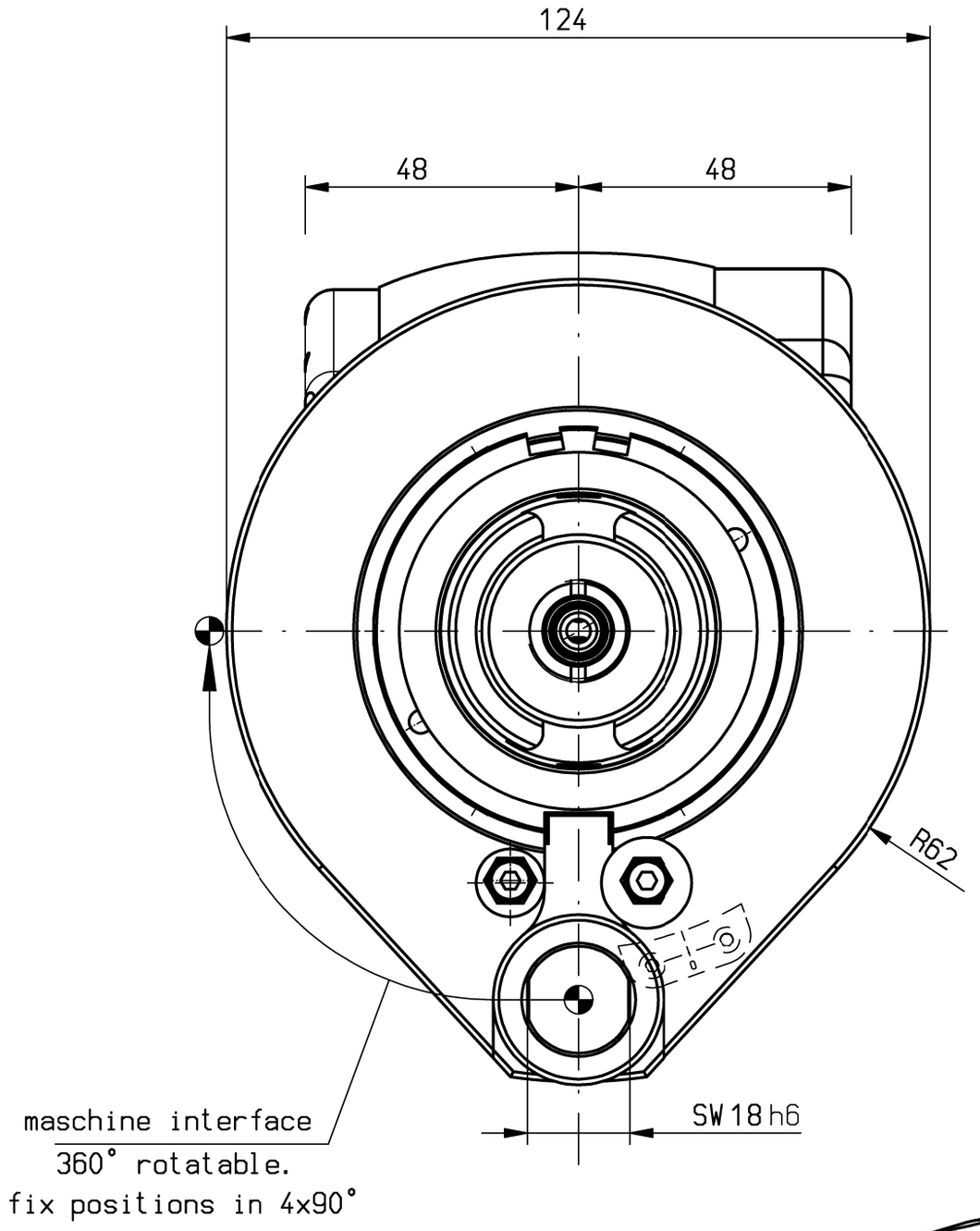

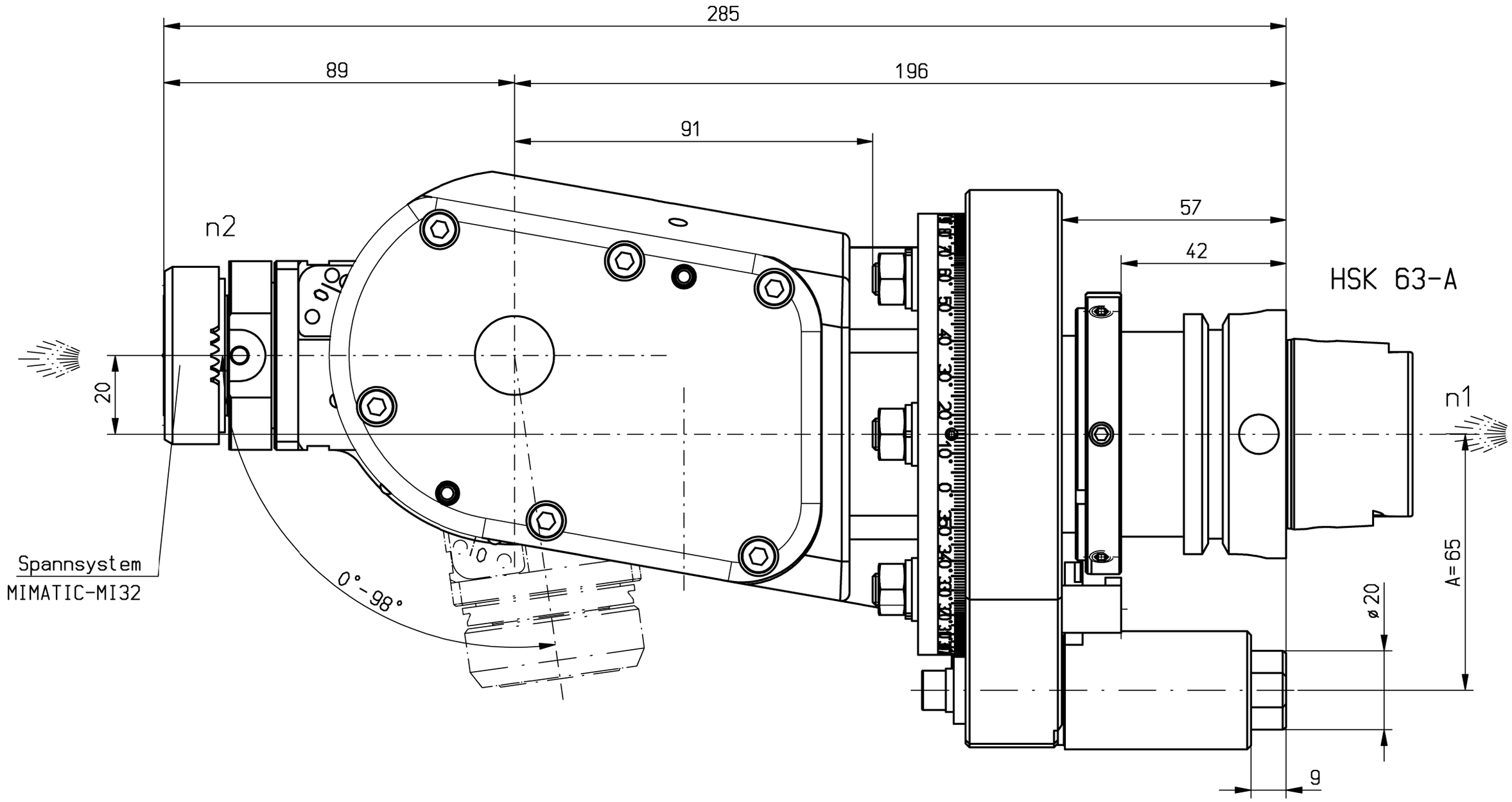

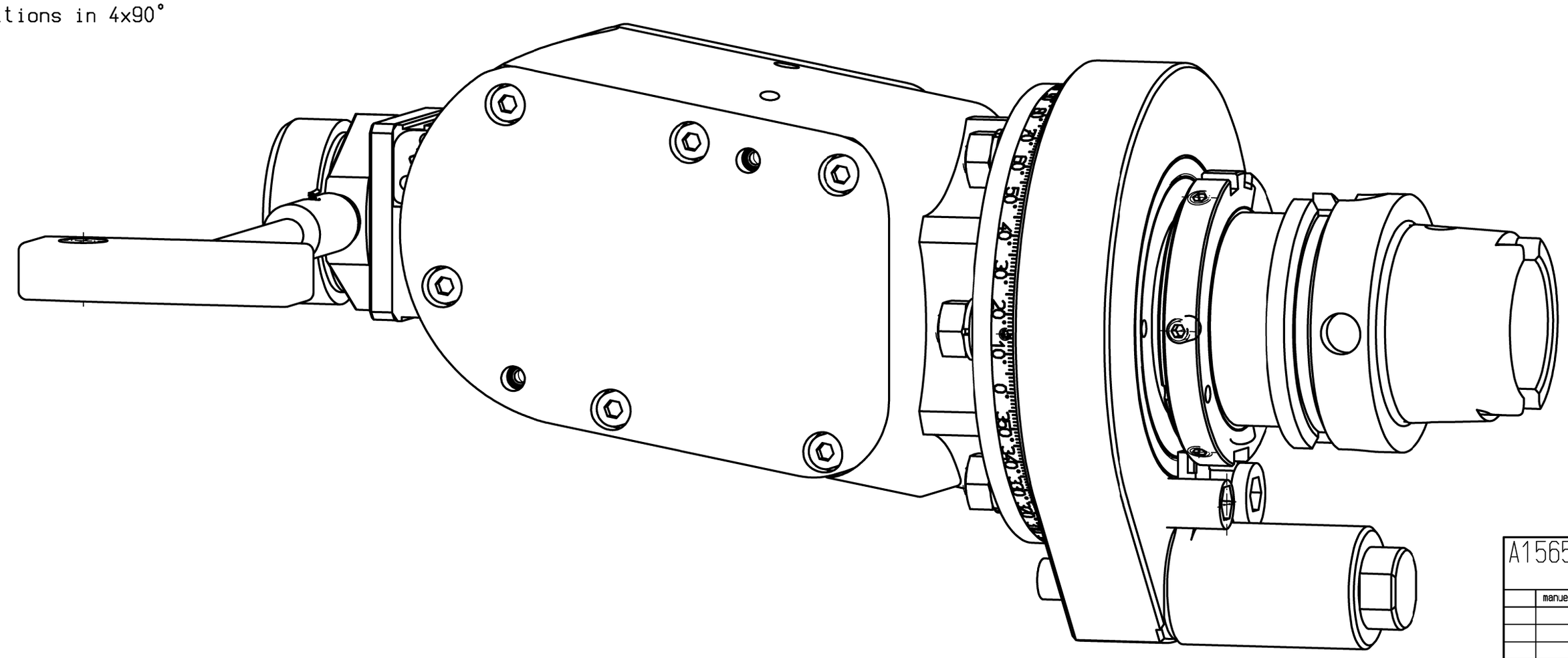

n1(max) = 6660 U/min
n2(max) = 15000 U/min
M (n1) = 15 Nm
M (n2) = 6 Nm
i(n1/n2) = 1 : 2,25
p(max) = 70bar

keine Drehrichtungsumkehr
direction of rotation not reversal

Kühlmittelzufuhr i.K. durch die Spindel
internal coolant supply through the spindle

Gewicht ca. 8,5kg
weight around 8,5kg

Kopf 360° drehbar
head 360° adjustable

A156579			ID-Nr.	Allg.Tol. ISO 2768-m 18.01.2017	ZWN-BL	Maßstab 1:1
	manuelle Änderung					Werkstoff: Maßblatt
					Datum / Name	
				Bearb.	06.05.2015	Schmalholz
				Gepr.	18.01.2017	Schmalholz
				F/M/Q		mimatic® Tool Systems
				CAD: C:00114271.SZA		mimatic GmbH 87488 Betzigau – Westendstraße 3 Tel.: 0831/57444-0 Fax.: -90
				Zeichnungs-Nr.: 00047654		WK-WS3-HSK63-MI32-I-SL A=65 L=195 i=1:1
Zust.	Änderung	Datum	Name	Urspr. 00032442-Z		Blatt BL.
						Ers. f.: Ers. d.: plotserver