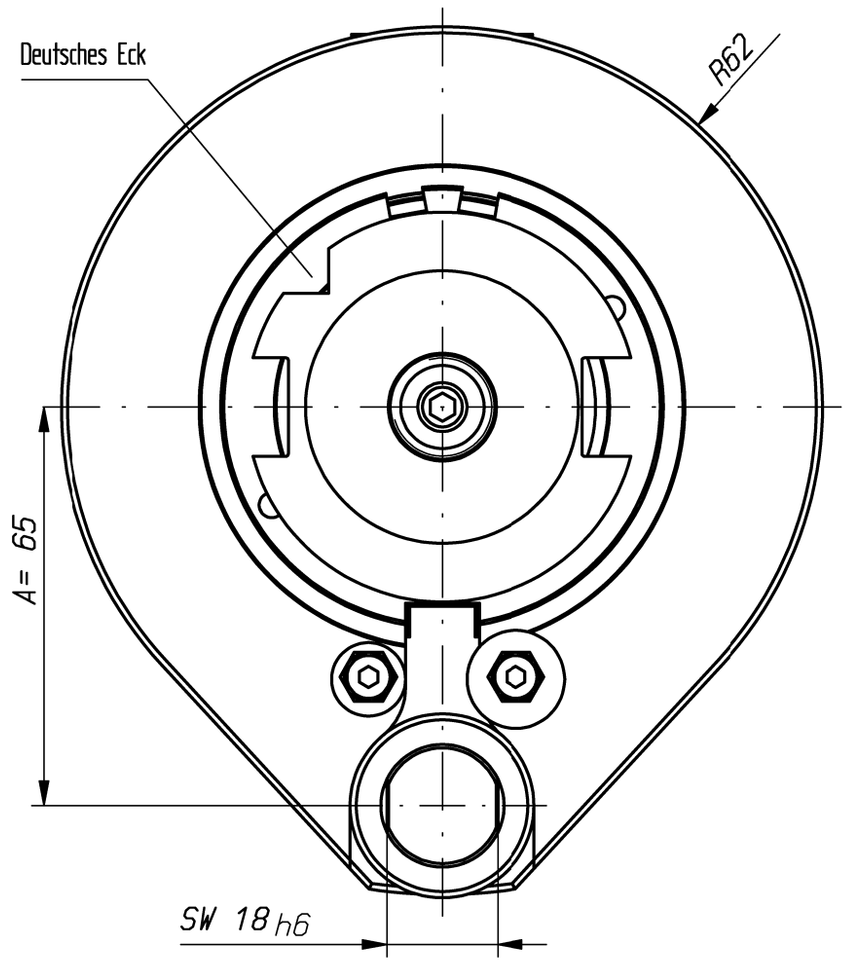

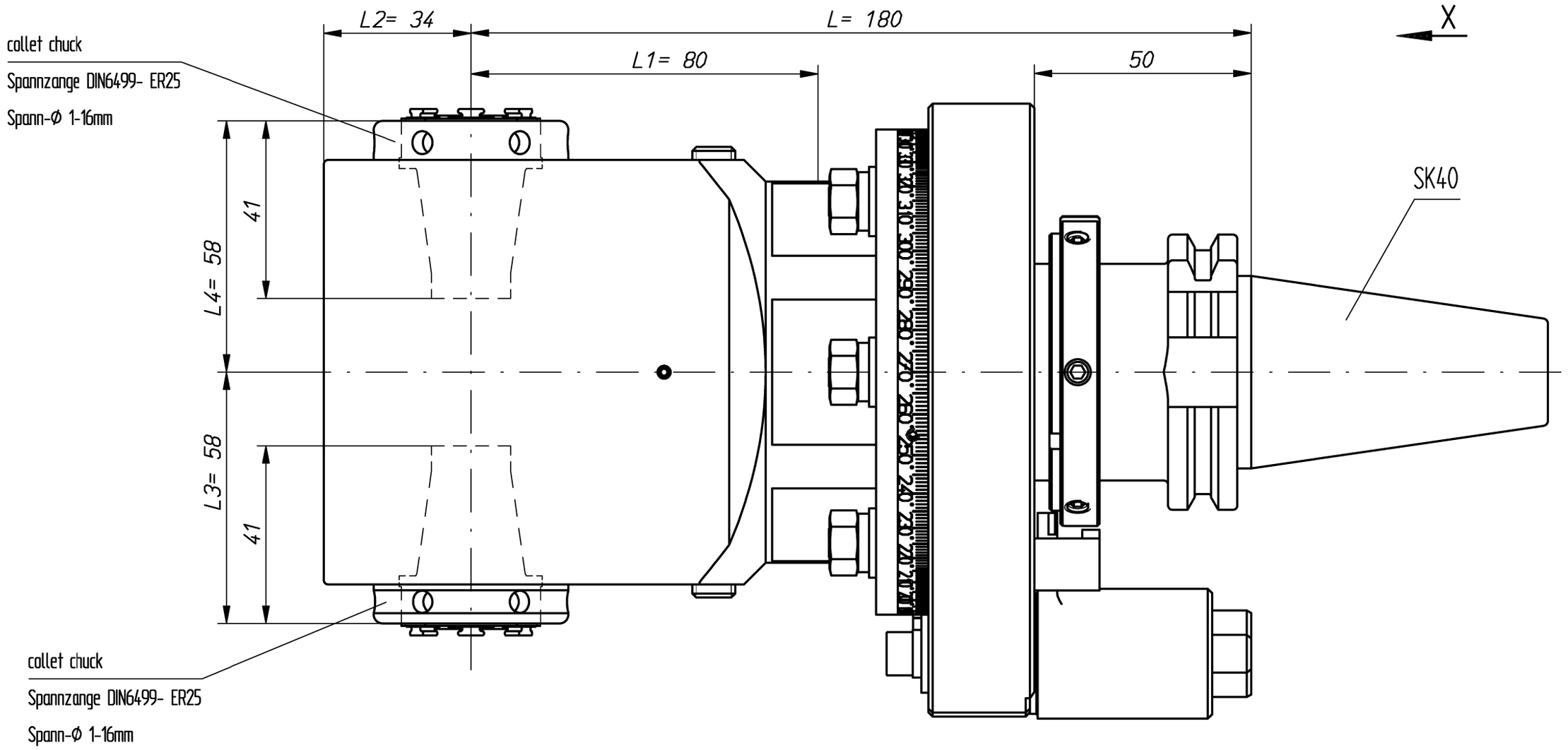

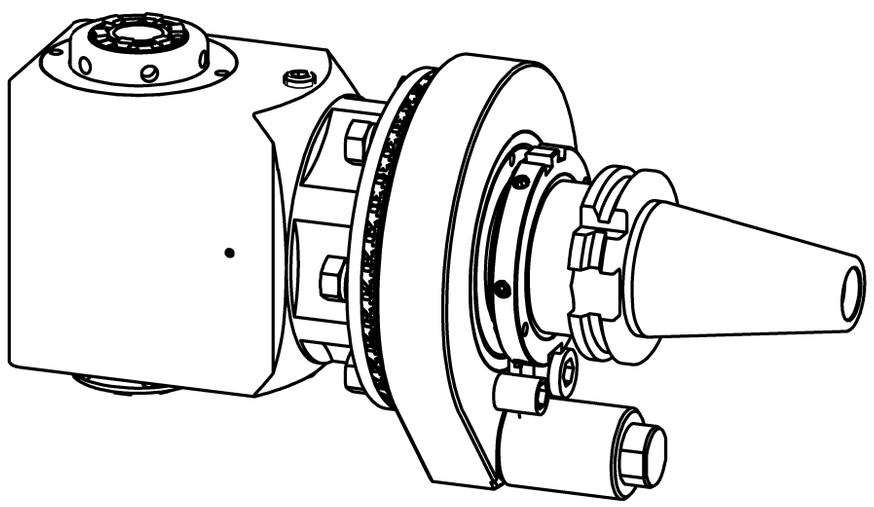

Ansicht X

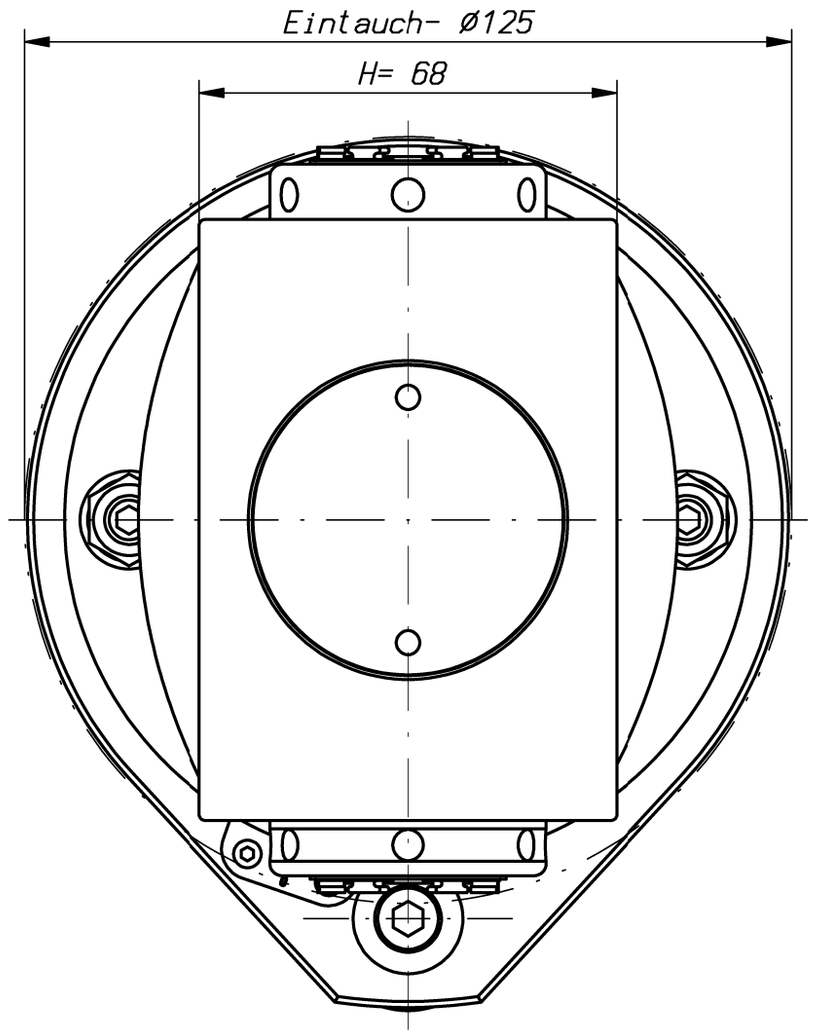

n1(max) = 8000 U/min
n2(max) = 8000 U/min
M (max) = 30 Nm
i(n1/n2) = 1 : 1

Spindeln mit unterschiedlichem Drehsinn
working arbor with different rotation

Gewicht ca. 7,5 kg
weight around 7,5 kg

keine Kühlmittelzufuhr
no coolant

Kopf 360° drehbar
head 360° adjustable

A135710			ID-Nr.	Allg.Tol.	ZWN-BL	Maßstab 1:1	
A13.17.510.02.001				ISO 2768-m 25.11.2014		Werkstoff: Maßblatt	
	manuelle Änderung				Datum	Name	
				Bearb.	26.10.2005	Krapp	mimatic® Tool Systems
				Gepr.	25.11.2014	Gessner	
				Norm			mimatic GmbH 87488 Betzigau – Westendstraße 3 Tel.: 0831/57444-0 Fax.: -90
04	Gehäuse aktualisiert	25.11.2014	Gessn	CAD: C:00109581.SZA			
03	plug in entfällt	26.05.2014	Gessn	Zeichnungs-Nr.: 00021398		WK-DW5-SK40-ER25-L180-0	Blatt
02	Maß war 34 und 68	09.10.2007	Za				Bl.
01	auf Baukasten Lyndex	12.12.2005	Ho				
Zust.	Änderung	Datum	Name	Urspr. 00021271/00021255		Ers. f.:	Ers. d.: Plotserver