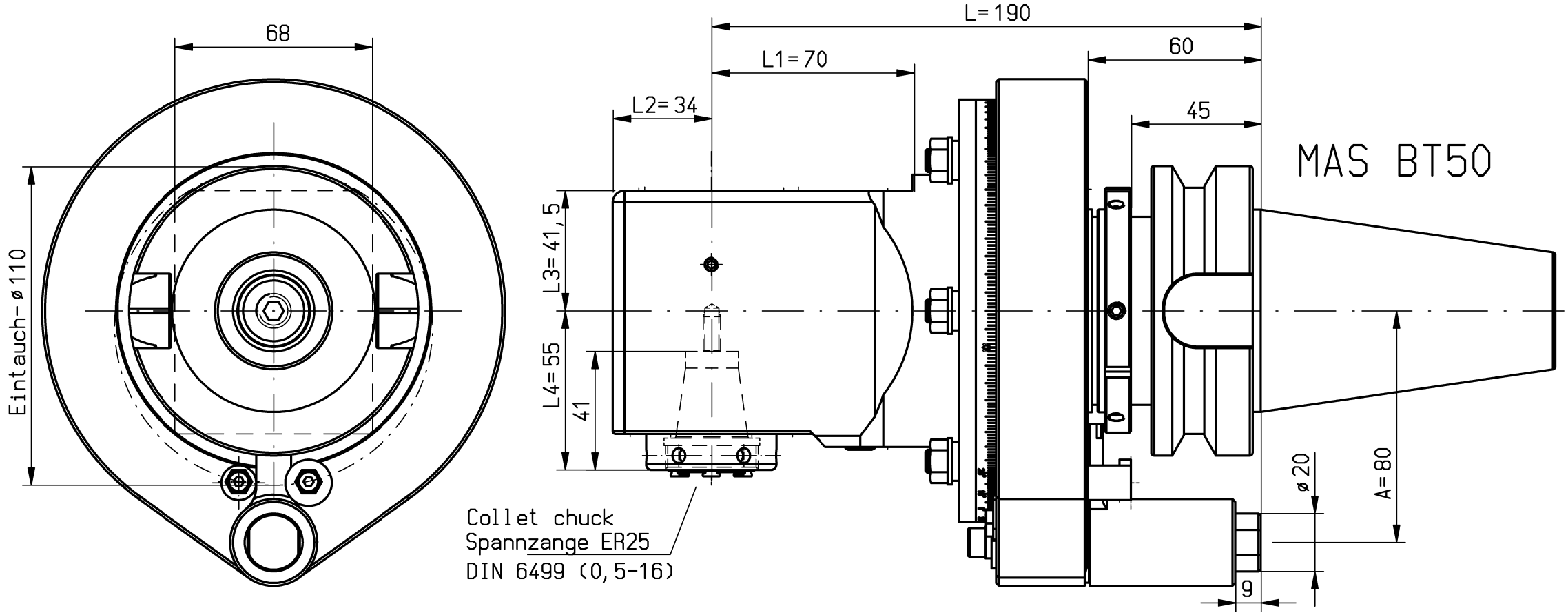

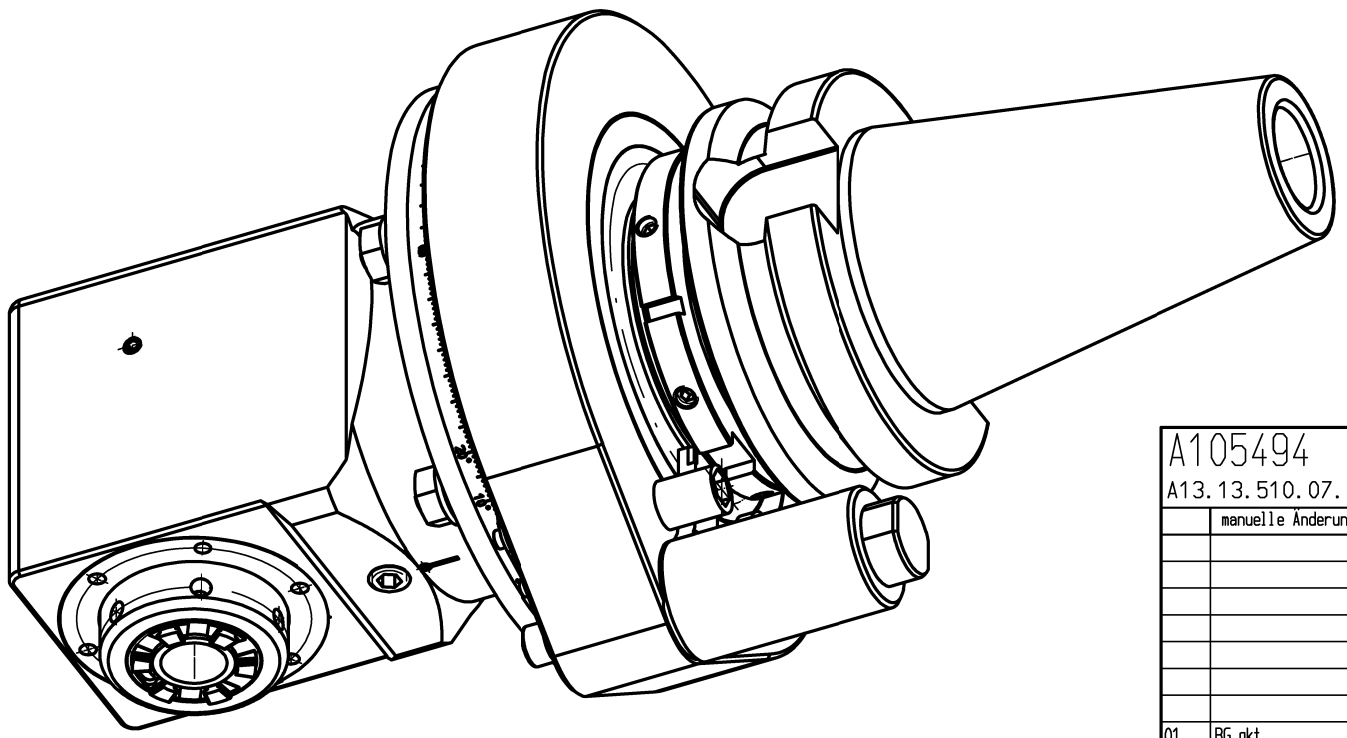

n1(max) = 8000 U/min
n2(max) = 8000 U/min
M (max) = 30 Nm
i(n1/n2) = 1 : 1

kein Kühlmittel
no coolant

Kopf 360° drehbar
head 360° adjustable
Drehrichtungsumkehr
direction of rotation reversal

Gewicht ca. 10,5 kg

weight around 10,5 kg

A105494			ID-Nr.	Allg. Tol.	ZWN-Bl.	Maßstab 1:1,5	
A13.13.510.07.001				ISO 2768-mK		Werkstoff:	
	manuelle Änderung			06.11.2023		Maßblatt	
					Datum / Name	mimatic® Tool Systems	
				Bearb.	10.03.2006 / Holzheu	mimatic GmbH 87488 Betzigau – Westendstraße 3	
				Gepr.	06.07.2015 / Holzheu	Tel.: 0831/57444-0 Fax.: -90	
				F/M/Q			
				CAD: C:00115851.SZA			
				Zeichnungs-Nr.:		WK-SW5-BT50-ER25-0	Blatt
				00022444			Bl.
01	BG akt.	06.07.2015	Holzh				
Zust.	Änderung	Datum	Name	Urspr. 00022444-Z		Ers. f.:	Ers. d.: Plotserver