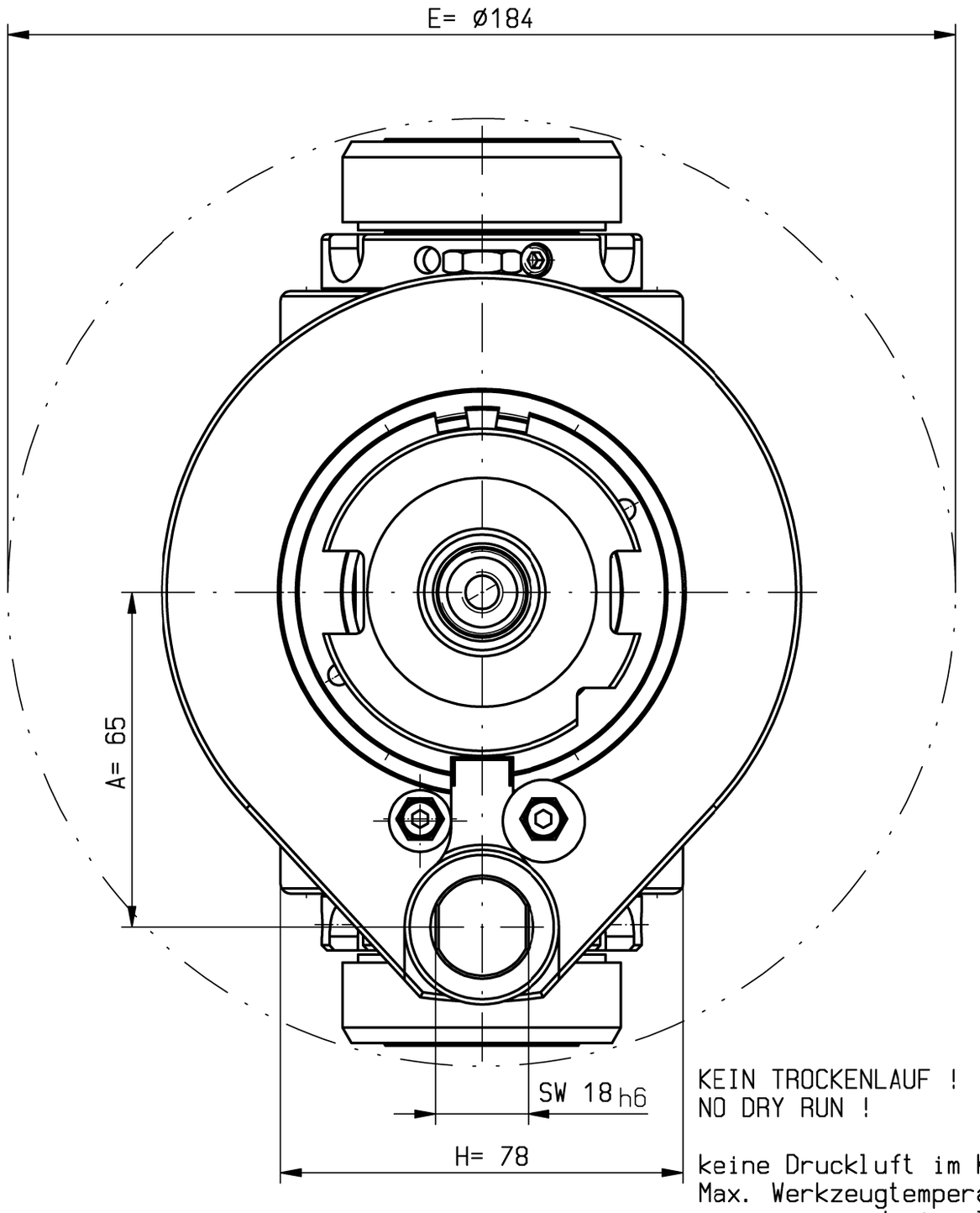

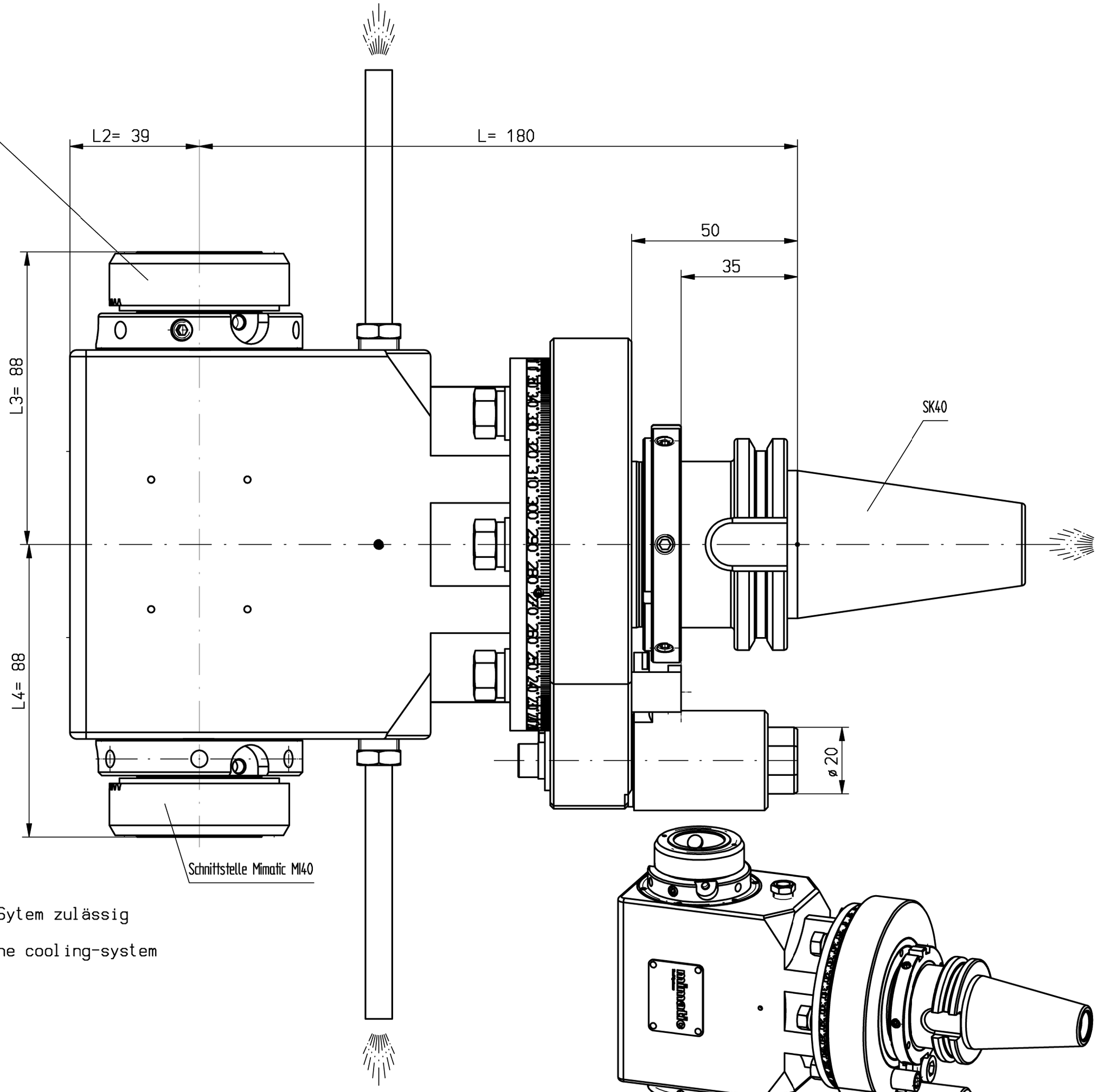

KEIN TROCKENLAUF !
NO DRY RUN !

keine Druckluft im Kühlmittel-Sytem zulässig
Max. Werkzeugtemperatur 90°C
no compressed air allowed in the cooling-system
Max. tool temperature 90°C.

n1(max) = 6500 U/min
n2(max) = 6500 U/min
M (max) = 70 Nm
i(n1/n2) = 1 : 1
p(max) = 70bar
Filterfeinheit: max. 0,05mm
grade of filtration: max. 0,05mm

Spindeln mit gegensinnigem Drehsinn
working arbor with different rotation

Kühlmittelzufuhr e.K. über Spritzrohr
external coolant supply through pipes

Kopf 360° drehbar
head 360° adjustable

Gewicht ca. 10kg
weigth around 10kg

A174400	ID-Nr.	Allg. Tol. ISO 2768-mK 05.11.2024	ZWN-BL	Maßstab 1:1			
				Werkstoff: Maßblatt			
	manuelle Änderung			Datum	Name		
				Bearb. 29.11.2010	Kropp	mimatic® Tool Systems	
				Gepr. 21.01.2015	Gessner	mimatic GmbH 87488 Betzigau – Westendstraße 3	
				F/M/Q		Tel.: 0831/57444-0 Fax.: -90	
				CAD: C:00111022.SZA			
				Zeichnungs-Nr.: 00038265		WK-DW7-SK40-MI40-E	Blatt
01	akt. nach KO	21.01.2015	Gessn				Bl.
Zust.	Änderung	Datum	Name	Urspr. 00037722		Ers. f.:	Ers. d.: Plotserver

It is strictly prohibited to copy, reproduce or develop these drawings to third persons without having our written permission. A copyright violation involves a claim for damages and is indictable if it is premediative done. - Only for Information. Will not be replaced if changed!