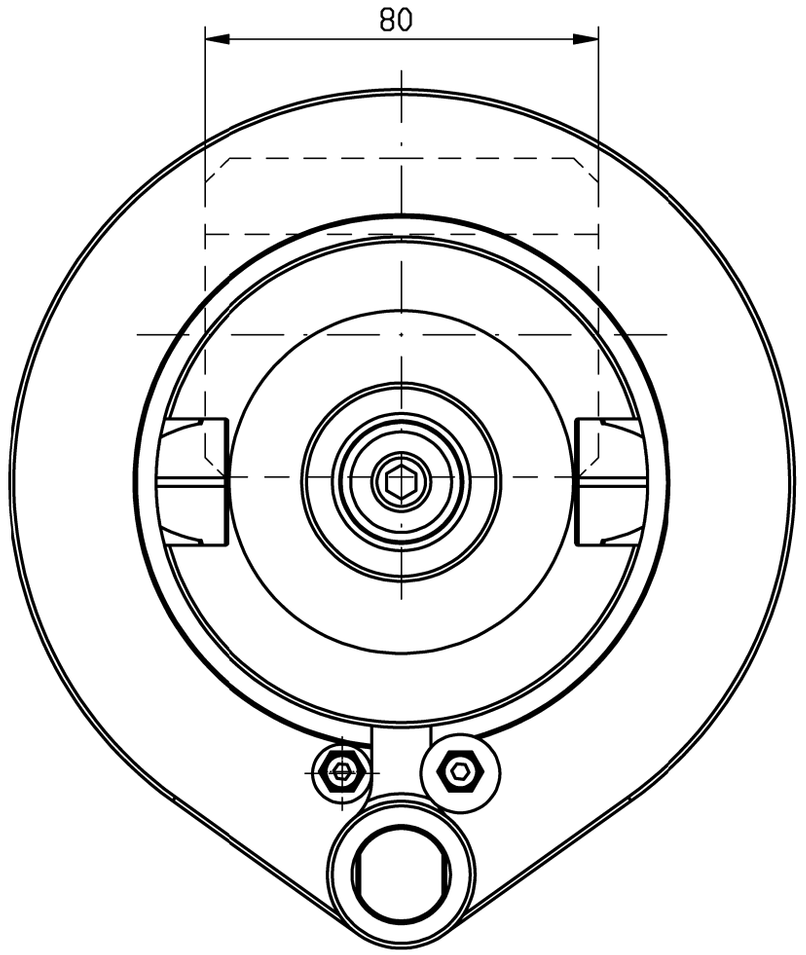

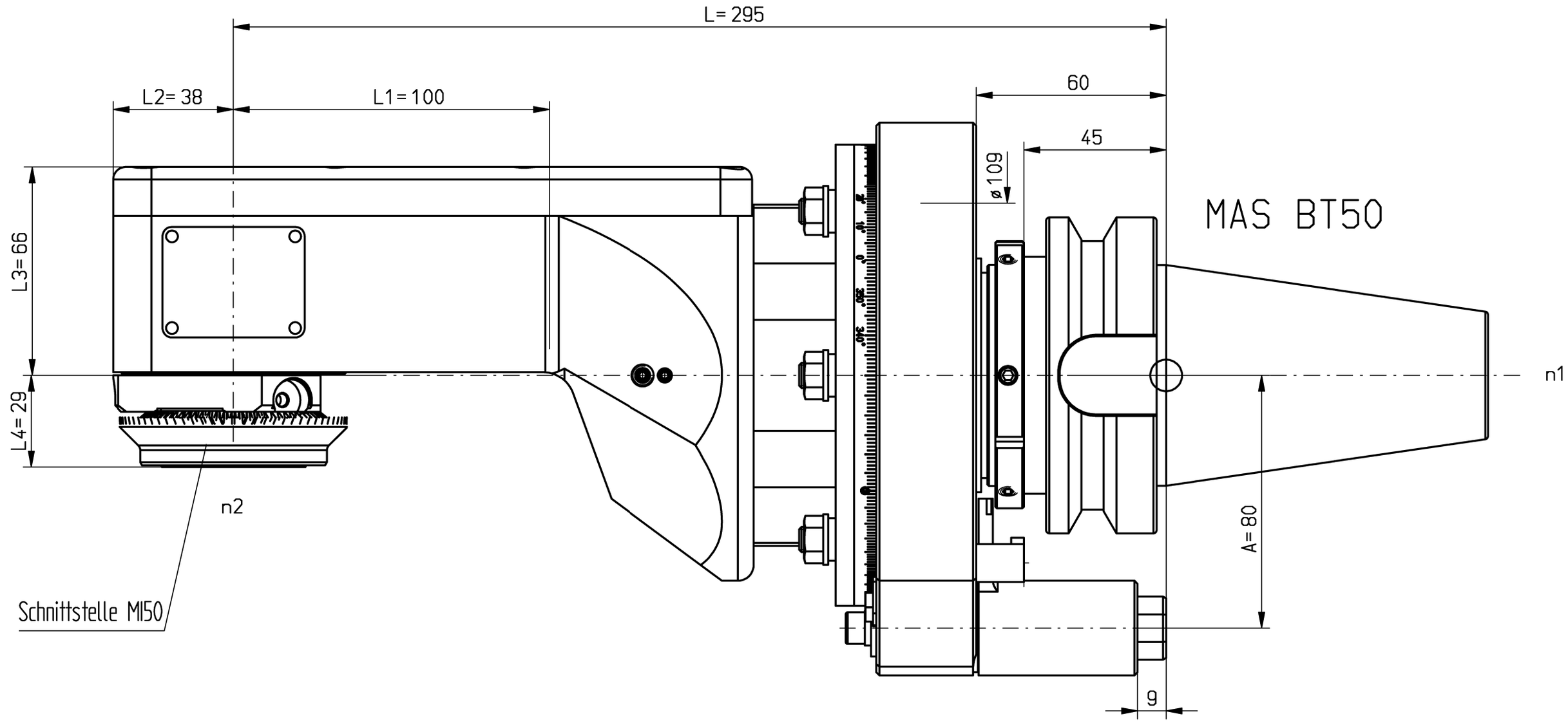

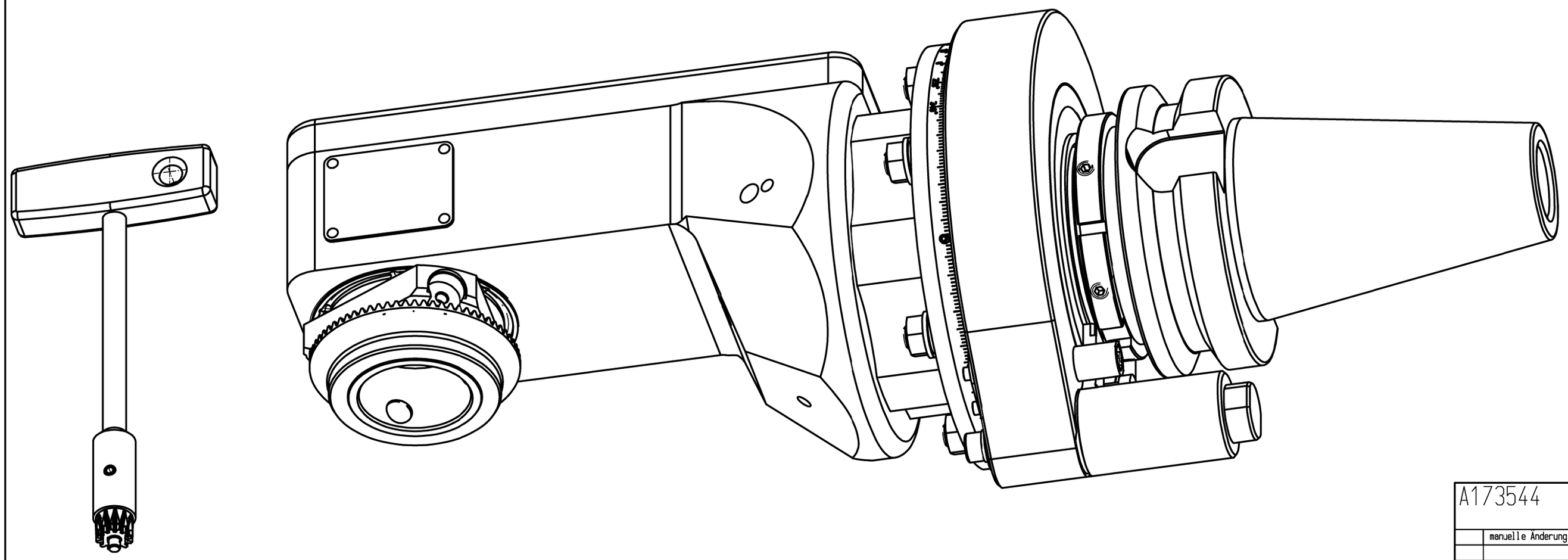

n1(max) = 6000 U/min
n2(max) = 6000 U/min
M (max) = 70 Nm
i(n1/n2) = 1 : 1

keine Kühlmittelzufuhr

no coolant

Drehrichtungsumkehr
direction of rotation reversal

Gewicht ca. 13,5 kg
weight around 13,5 kg

Kopf 360° drehbar
head 360° rotatable

A173544			ID-Nr.	Allg.Tol. ISO 2768-m 22.07.2016		ZWN-BL	Maßstab 1:1.2
	manuelle Änderung						Werkstoff: Maßblatt
					Datum	Name	mimatic® Tool Systems
				Bearb.	30.06.2016	Kropp	
				Gepr.	22.07.2016	Holzheu	mimatic 87488 Betzigau – Westendstraße 3
				F/M/Q			GmbH Tel.: 0831/57444-0 Fax.: -90
				CAD: C:00126478.SZA			
				Zeichnungs-Nr.: 00049916			WK-ZWS7-BT50-M150-0 1:1 L295 L1=100 L2=38 A80
01	BG akt.	13.07.2016	Holzh				Blatt Bl.
Zust.	Änderung	Datum	Name	Urspr. 00048306			Ers. f.: Ers. d.: Plotserver