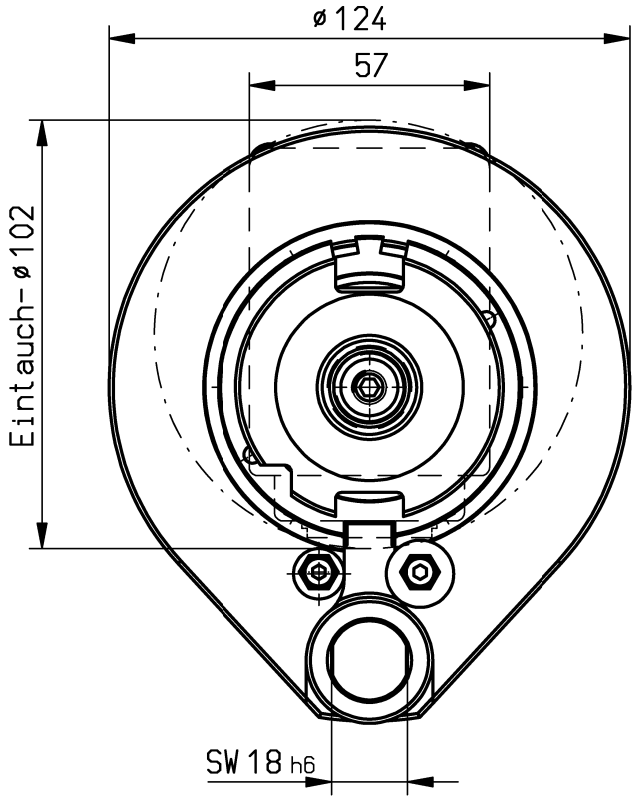

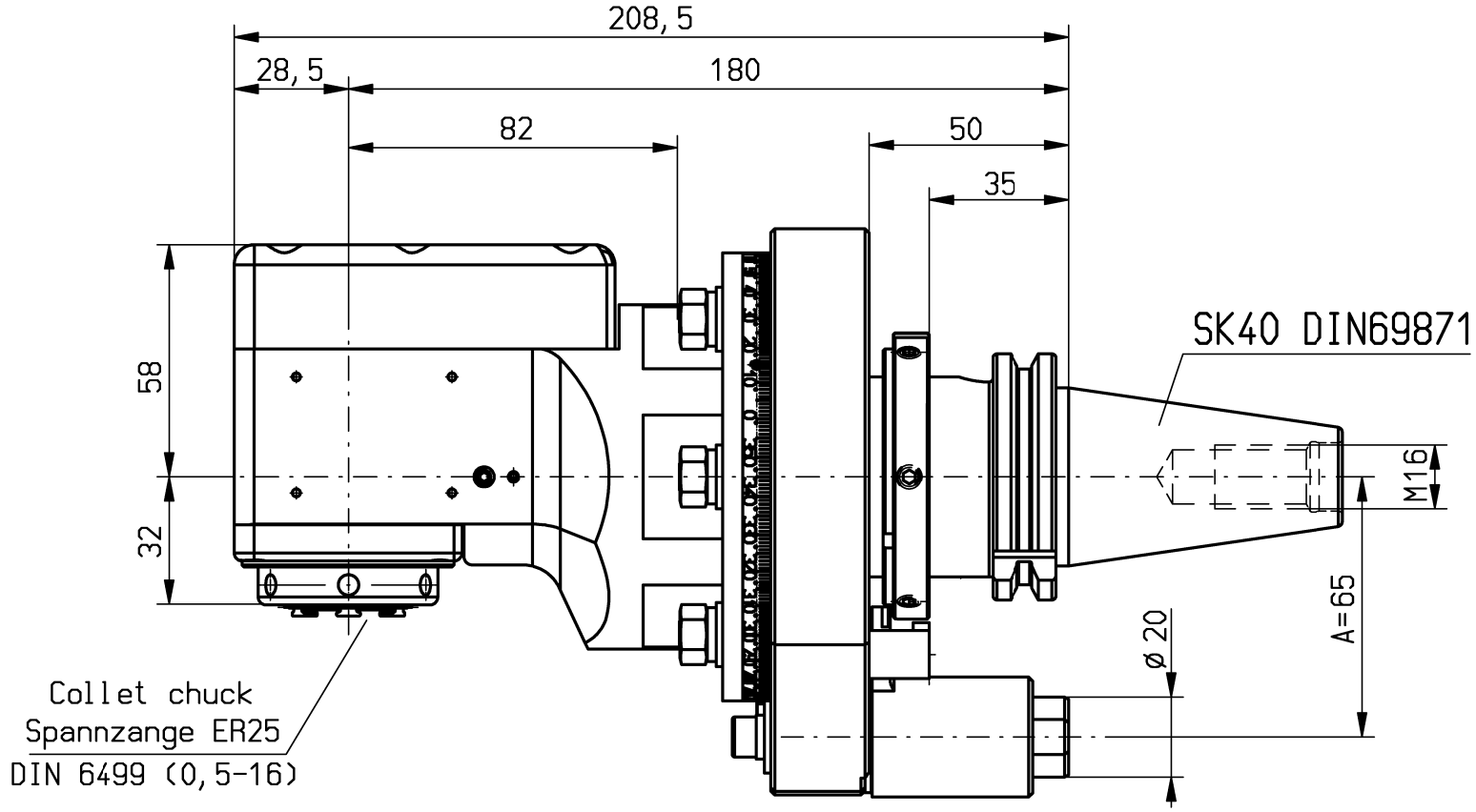

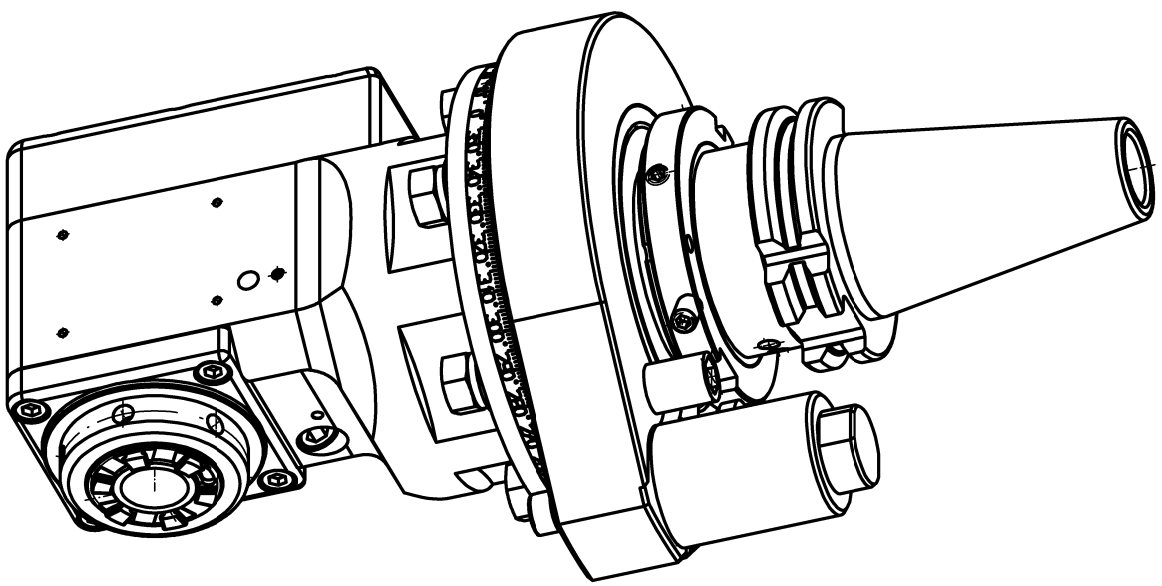

n1(max) = 8000 U/min
n2(max) = 8000 U/min
M (max) = 30 Nm
i(n1/n2) = 1 : 1

kein Kühlmittel
no coolant

Kopf 360° drehbar
head 360° adjustable
keine Drehrichtungsumkehr
direction of rotation not reversal

Gewicht ca. 6,5 kg
weight around 6,5kg

A135389			ID-Nr.	Allg. Tol.		ZWN-BL.	Maßstab 1:1.5
A13.12.510.02.001				ISO 2768-m			Werkstoff: Maßblatt
	manuelle Änderung			28.06.2019			
					Datum	Name	mimatic® Tool Systems
				Bearb.	01.12.2005	Holzheu	
				Gepr.	28.06.2019	Krapp	
				F/M/Q			mimatic GmbH 87488 Betzigau – Westendstraße 3
				CAD: C:00152981.SZA			Tel.: 0831/57444-0 Fax.: -90
03	auf 3D-BG umgest.	28.06.2019	Krapp	Zeichnungs-Nr.:			WK-ZW5-SK40-ER25-0 Blatt
02	L5 dazu	16.11.2010	Krapp	00021722			
01	an 00021742-Z angepa	23.01.2007	Ho				Bl.
Zust.	Änderung	Datum	Name	Urspr. 00021718/21695			Ers. f.: Ers. d.: Plotserver