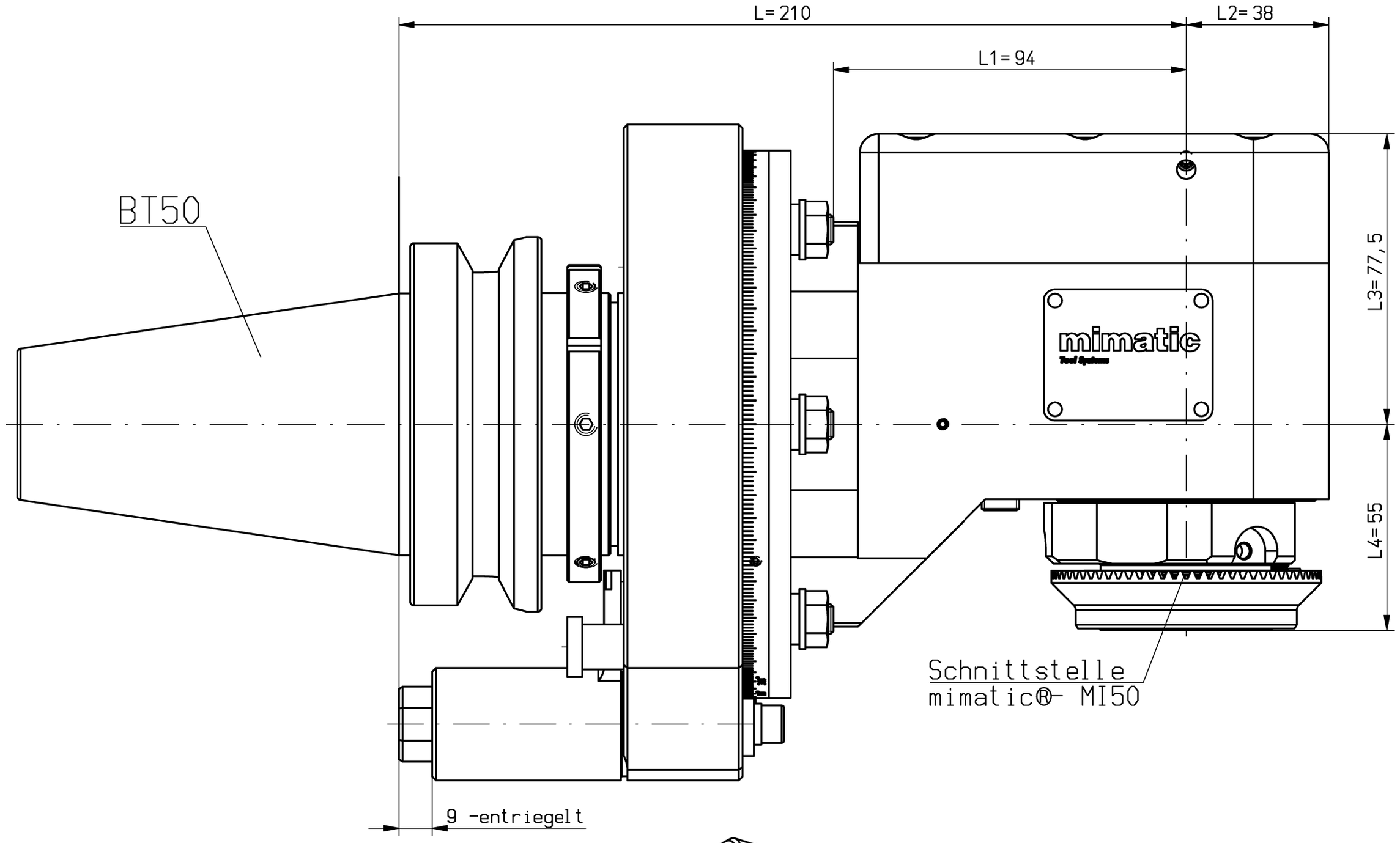


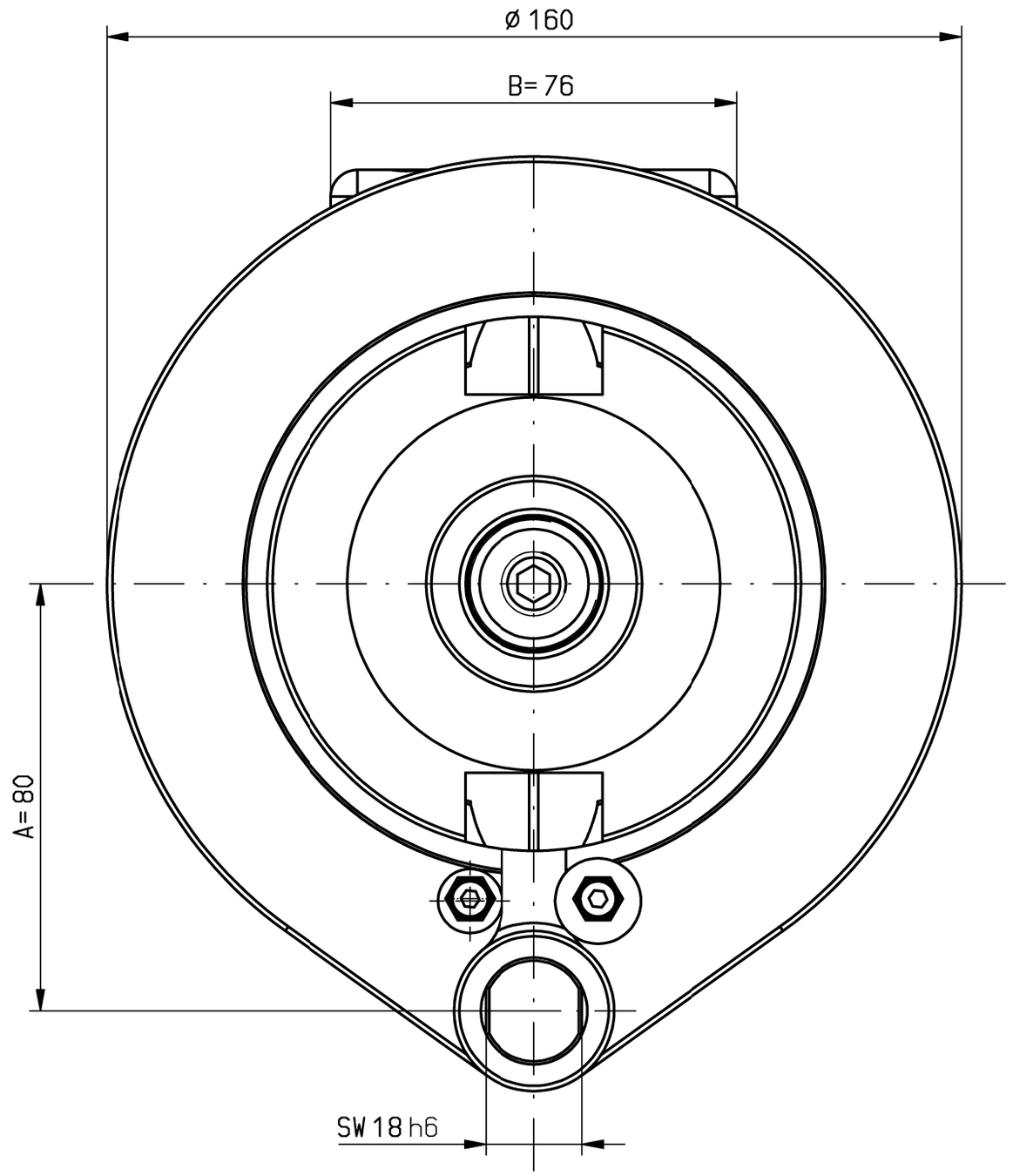


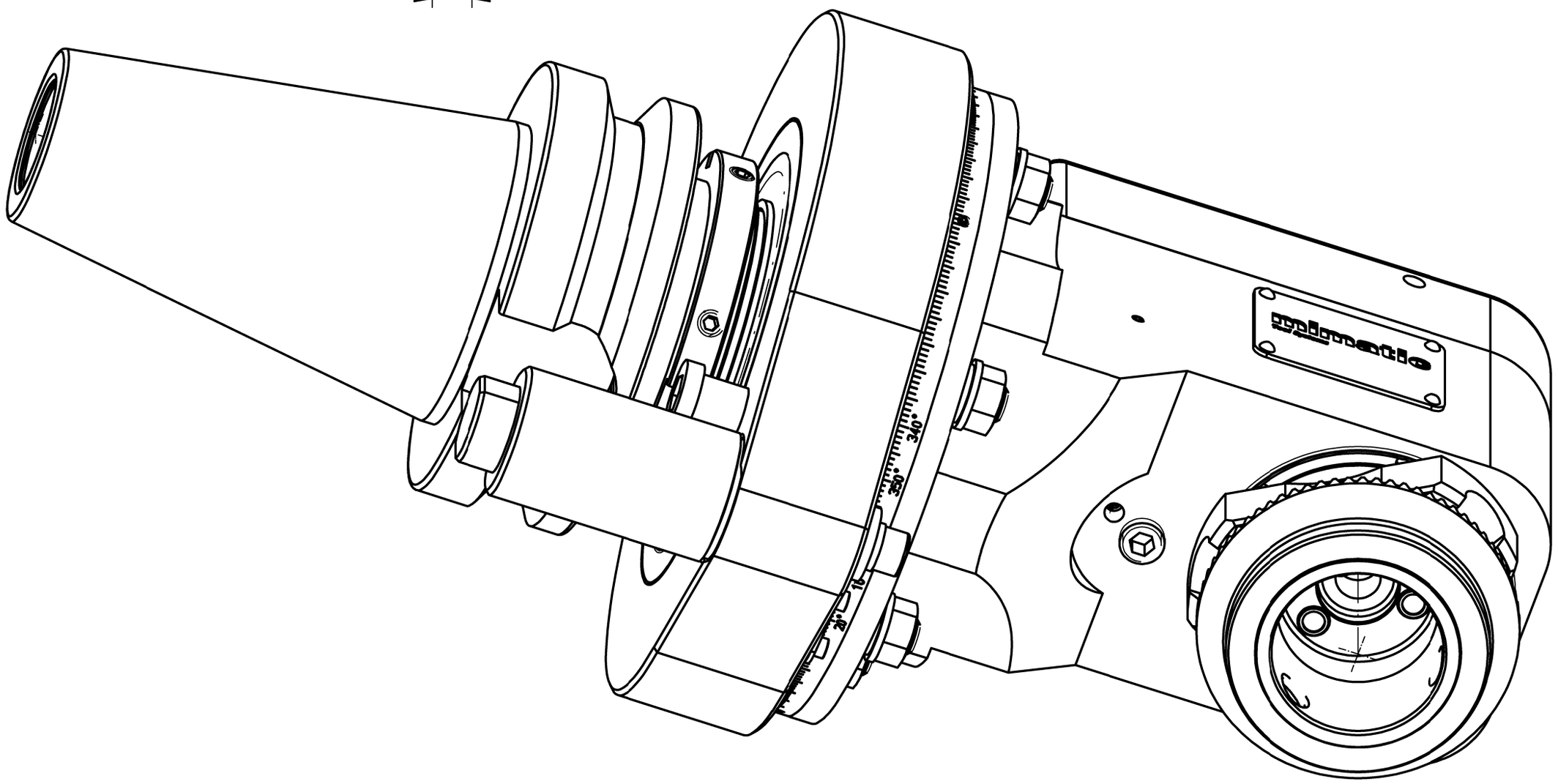

Trockenlauf bei ausreichender Abkühlphase konstant möglich.
Max. Werkzeugtemperatur 90°C
continuous dry run possible with sufficient cooling phase.
Max. tool temperature 90°C.

n1(max) = 6000 U/min
n2(max) = 6000 U/min
M (max) = 70 Nm
i(n1/n2) = 1 : 1

keine Drehrichtungsumkehr
direction of rotation not reversal

keine Kühlmittelzufuhr
no coolant

Kopf 360° drehbar
head 360° adjustable

Gewicht ca. 12kg
weigth around 12kg

| | | | | | | | |
|---|---|---|---|---|---|---|---|
| A173531 | ID-Nr. | | | Allg. Tol. ISO 2768-m 09.03.2021 | ZWN-BL | Maßstab 1:1 | 21201561 |
| | manuelle Änderung | | | | | Werkstoff: Maßblatt | |
| | | | | | Datum / Name | mimatic® Tool Systems | |
| | | | | Bearb. | 09.03.2021 Holzheu | | |
| | | | | Gepr. | 09.03.2021 Holzheu | | |
| | | | | F/M/Q | | | |
| | | | | CAD: C:00163533.SZA | | mimatic GmbH 87488 Betzigau – Westendstraße 3 Tel.: 0831/57444-0 Fax.: -90 | |
| | | | | Zeichnungs-Nr.: 00058566 | | WK-ZW7-BT50-MI50-0 1:1 L210 L1=94 A80 | Blatt Bl. |
| Zust. | Änderung | Datum | Name | Urspr. 00045574 | | Ers. f.: | Ers. d.: plotserver |