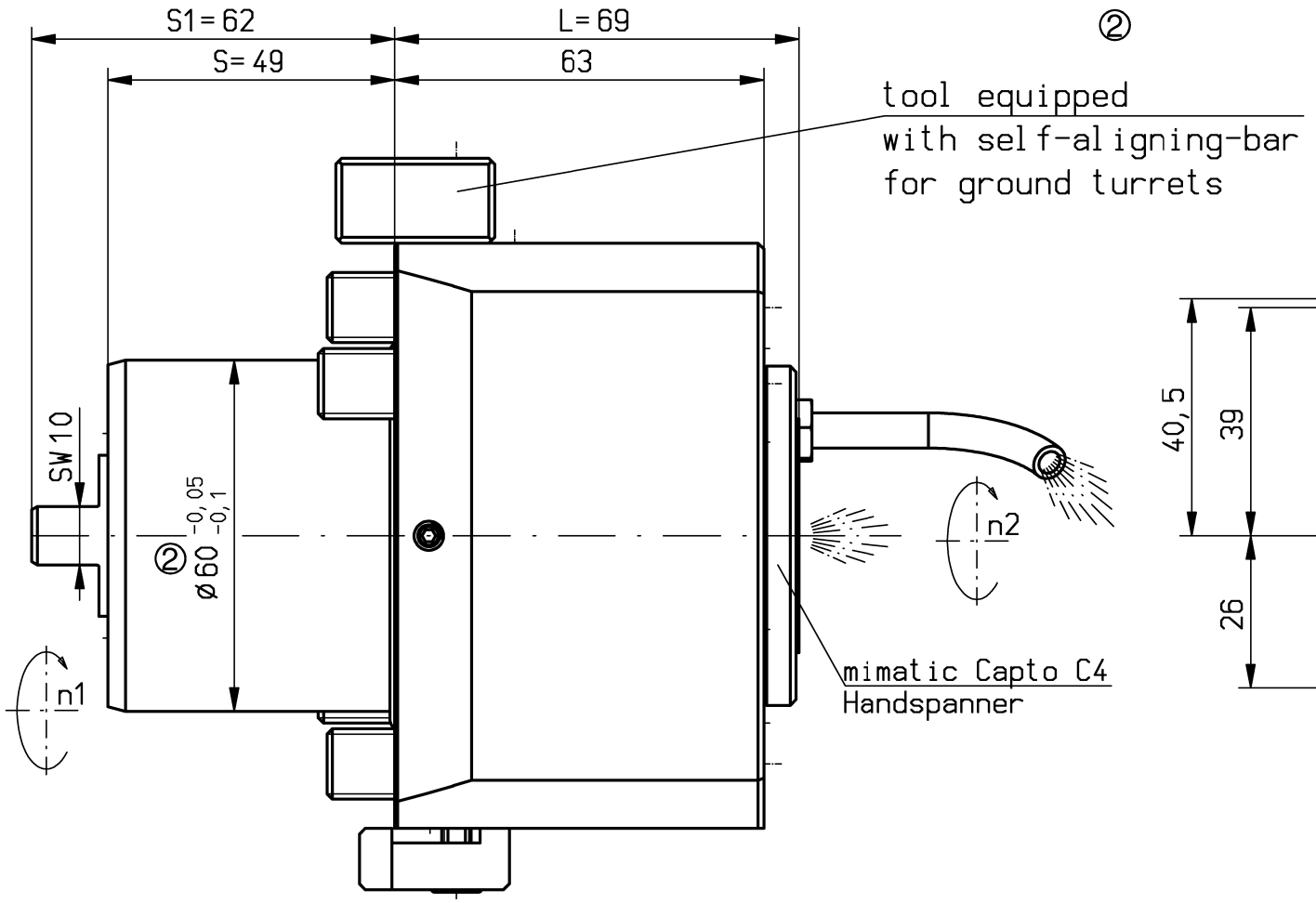

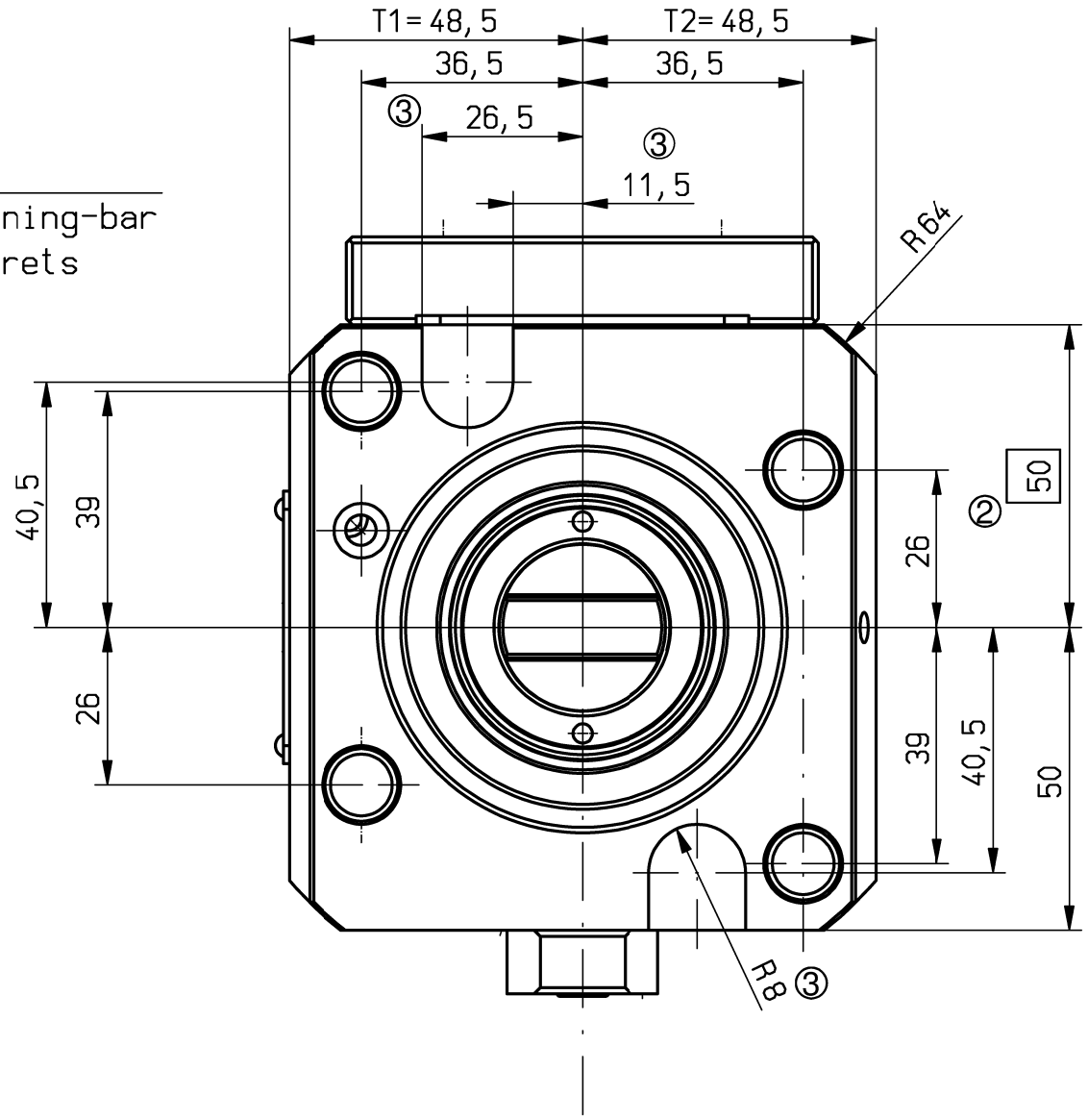

Trockenlauf bei ausreichender Abkühlphase konstant möglich.
keine Druckluft im Kühlmittel-Sytem zulässig
Max. Werkzeugtemperatur 90°C
continuous dry run possible with sufficient cooling phase.
no compressed air allowed in the cooling-system
Max. tool temperature 90°C.

n1(max) = 10.000 U/min
n2(max) = 10.000 U/min
M (max) = 80 Nm
i(n1/n2) = 1 : 1
p(max) = 70bar
Filterfeinheit: max. 0,05mm
grade of filtration: max. 0,05mm

keine Drehrichtungsumkehr
direction of rotation not reversal

Kühlmittelzufuhr i.K. durch die Spindel
und e.K. über Spritzdüse
internal coolant supply through the spindle
and external coolant supply through nozzle

Gewicht ca. 5,4kg
weight around 5,4kg

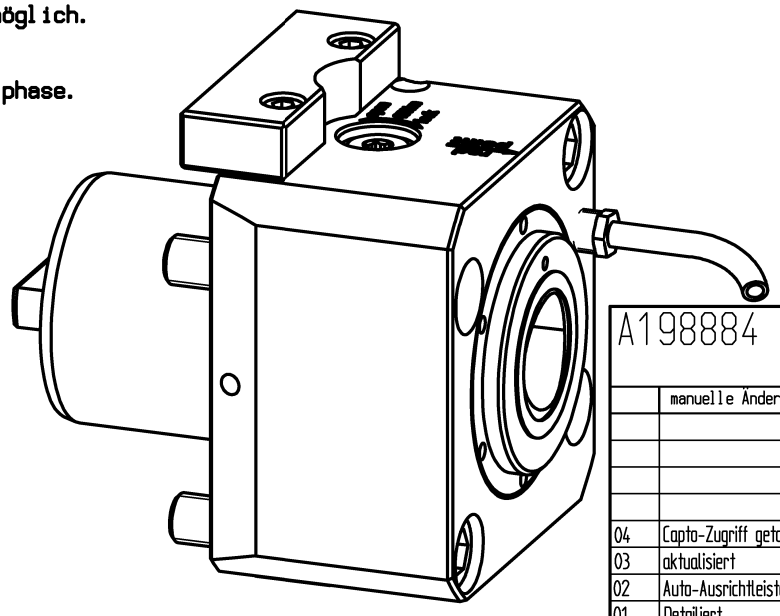

A198884			ID-Nr.	Allg. Tol. ISO 2768-mK 03.07.2024		ZWN-Bl.	Maßstab 1:1
	manuelle Änderung						Werkstoff: Maßblatt
					Datum	Name	mimatic® Tool Systems
				Bearb.	20.12.2021	Krapp	
				Gepr.	07.05.2024	Filipp	
				F/M/Q			mimatic GmbH 87488 Betzigau – Westendstraße 3 Tel.: 0831/57444-0 Fax.: -90
04	Capto-Zugriff getaus	07.05.2024	Filip	CAD: C:00183363.SZA			
03	aktualisiert	06.03.2024	Ess	Zeichnungs-Nr.: 00060057			AGW-OK-A-60-C4B-I
02	Auto-Ausrichtleiste	29.02.2024	Ess				1:1 L69 S1=62 KD LB3000
01	Detailiert	31.10.2023	Filip				Blatt Bl.
Zust.	Änderung	Datum	Name	Urspr. 49502/58143			Ers. f.: Ers. d.: Plotserver