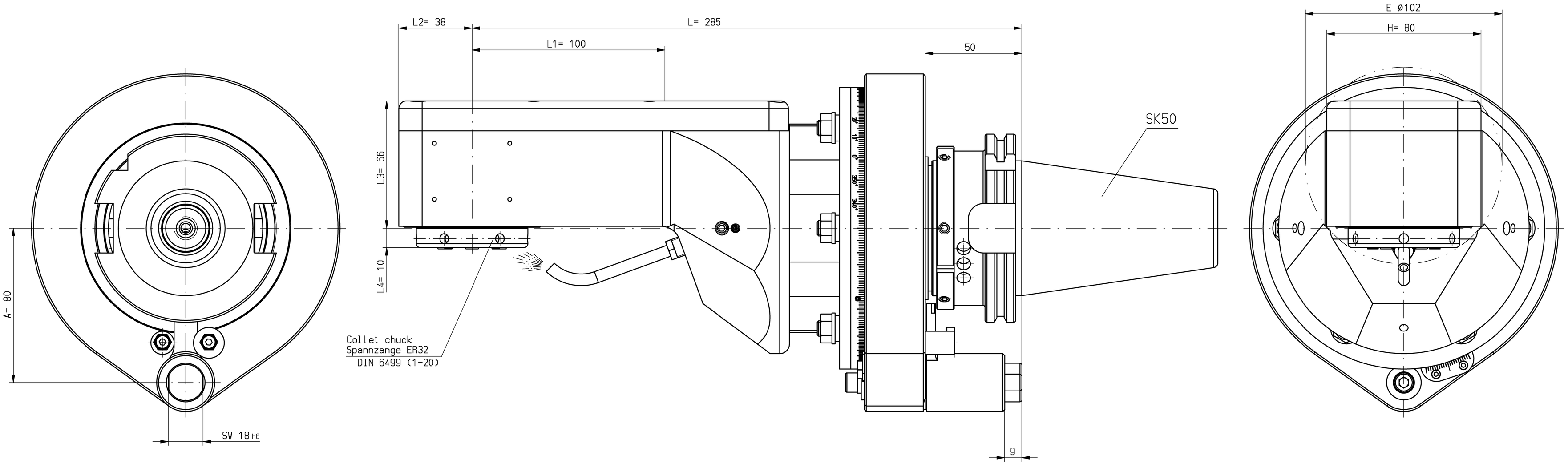

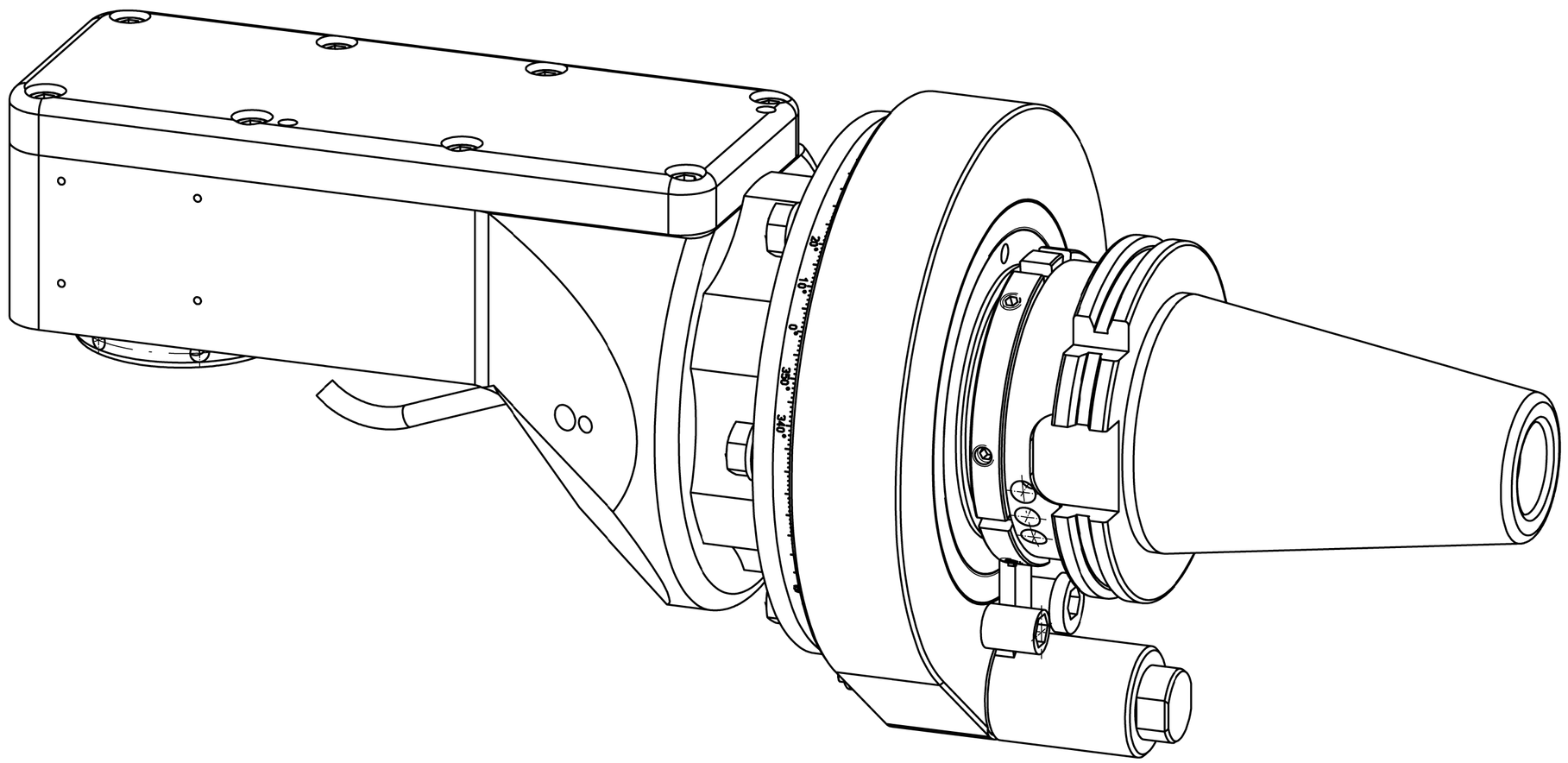

n1(max) = 6000 U/min
n2(max) = 6000 U/min
M (max) = 70 Nm
i(n1/n2) = 1 : 1

Drehrichtungsumkehr
direction of rotation reversal

Kühlmittelzufuhr e.K. über Spritzrohr
external coolant supply through pipes

Gewicht ca. 13.5kg
weight around 13.5kg

Kopf 360° drehbar
head 360° adjustable

A105684			ID-Nr.	Allg. Tol. ISO 2768-m 31.01.2018		ZWN-Bl.	
	manuelle Änderung				Datum	Name	
				Bearb.	24.05.2012	Gessner	
				Gepr.	31.01.2018	Holzheu	
				F/M/Q			
				CAD: C:00141779.SZA			
02	Stellring gedreht	31.01.2018	Holzh	Zeichnungs-Nr.: 00041209			
01	BG 178001 geä.	19.01.2015	Holzh				
Zust.	Änderung	Datum	Name	Urspr. 00041209-Z			

Maßstab 1:1 | 238760

Werkstoff:
Maßblatt

mimatic® Tool Systems
mimatic GmbH 87488 Betzigau – Westendstraße 3
Tel.: 0831/57444-0 Fax.: -90

WK-ZWS7-SK50-ER32-E

Blatt
Bl.

Ers. f.: | Ers. d.: plotserver