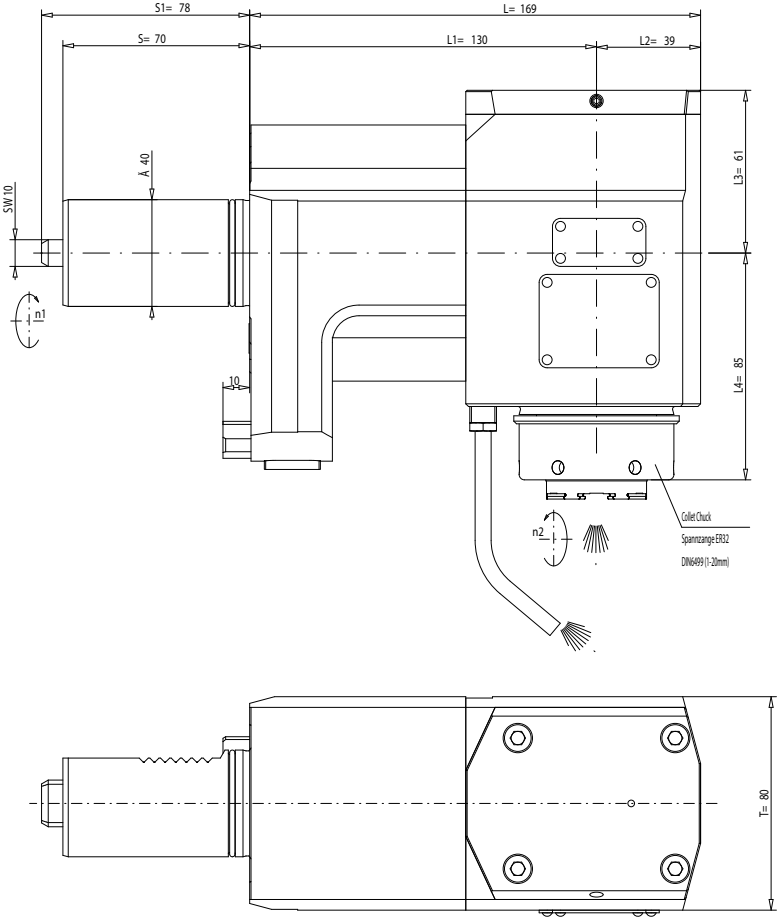

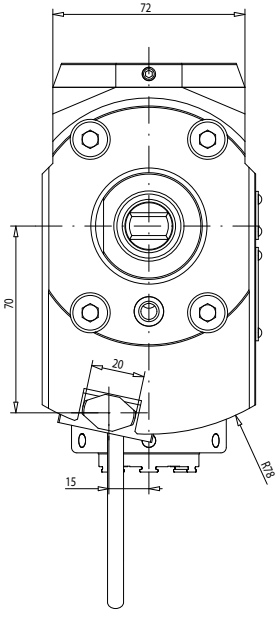

Trockenlauf konstant möglich
continuous dry run possible

n1(max) = 6500 U/min
n2(max) = 13000 U/min
M (max) = 25 Nm
i(n1/n2) = 1 : 2
p(max) = 70 bar
Filterfeinheit: max. 0,05mm
grade of filtration: max. 0,05mm

Drehrichtungsumkehr
direction of rotation reversal

Kühlmittelzufuhr i.K. durch die Spindel
und e.K. über Spritzrohr
internal coolant supply through the spindle
and external coolant supply through pipes

Kopf 180Ä gereht montierbar
head 180Ä adjusted mountable

Gewicht ca. 10kg
weigth around 10kg

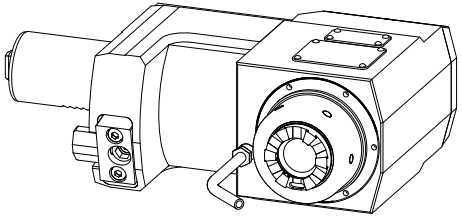

It is strictly prohibited to copy, reproduce or develop these drawings to third persons without having our written permission. A copyright viotation involves a claim for demages and is indictable if it is premediative done.
Fa. mimatic GmbH

Diese Zeichnung darf ohne unsere Genehmigung weder kopiert, noch vervielfältigt, noch Dritten zugänglich gemacht werden. Zuwiderhandlungen verpflichten zu Schadenersatz und sind bei Vorsatz strafbar
(Urheberrechtsgesetz vom 09.09.1965)
Fa. mimatic GmbH

A124916	ID-Nr.	Allg.Tol.	DIN EE
A05.1612.7141.505		ISO 2768-m	

	manuelle Änderung		
00	Teil kon	16.12.2010	Klapp
01	aktualisiert	19.09.2014	Simon
04	L3=61	26.09.2017	Geser.
03	Standard 2015	03.08.2015	Schma
02	Benennungsänd.	02.10.2012	Gerstl
01	Gehäuse aktualisiert	29.03.2009	Jan
Zust.	Änderung	Datum	Name

	Datum	Name
Bearb.	06.04.2005	Klapp
Gepr.	06.10.2015	Klapp
F/M/Q		
CHC:0014761 8.5ZA		

Zeichnungs-Nr.: 00014336

Maßstab 1:1

Werkstoff:
Maßblatt

mimatic®
Tool Systems
mimatic GmbH 87488 Betzigau - Westendstraße 3
Tel.:0831/57444-0 Fax.:-90

AGW-MA-C-40-ER32-I-12-R
L1=130 S1=78 i=1:2 MP620

Blatt
Bl.

Ers. f.: Ersgr.: Ers. d.: