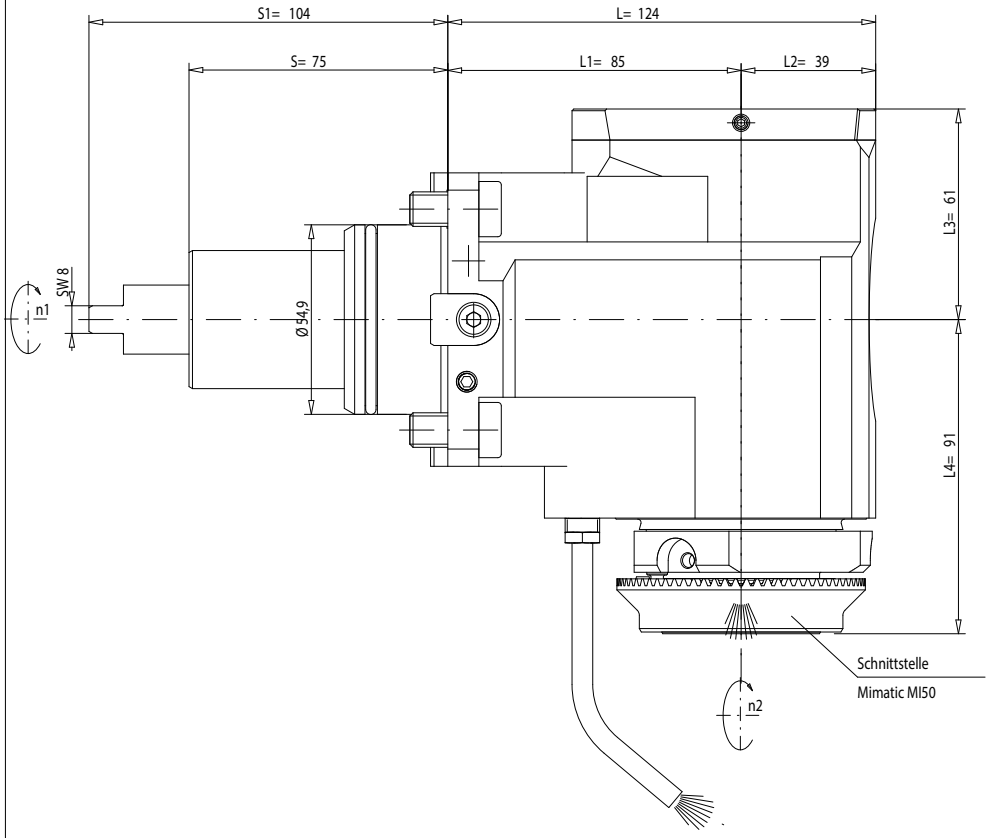

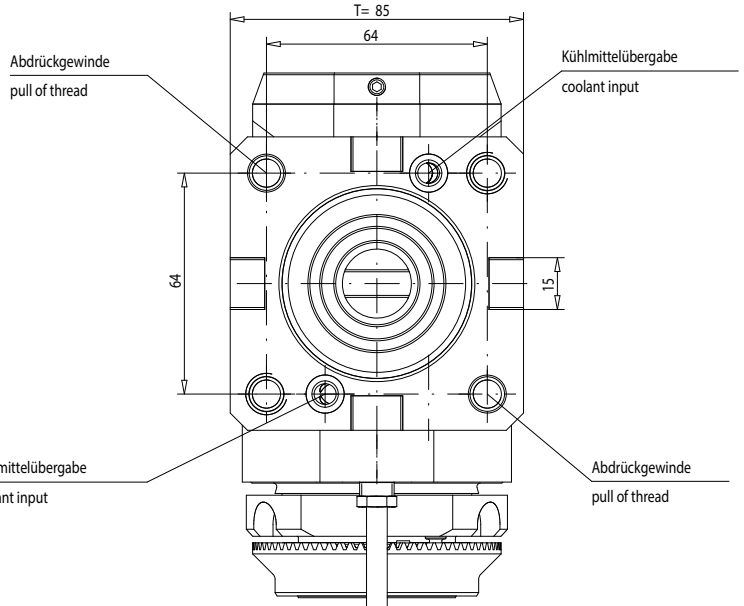

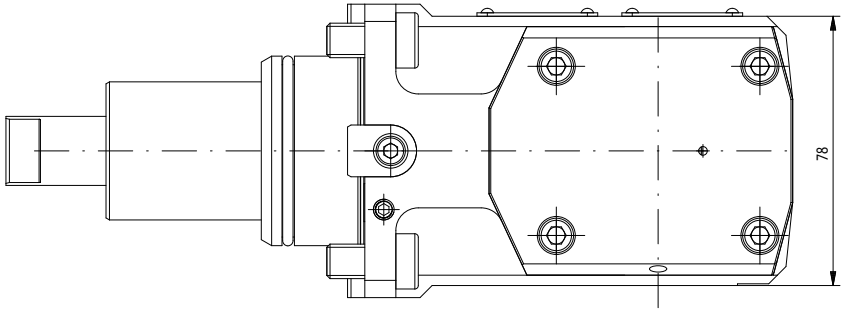

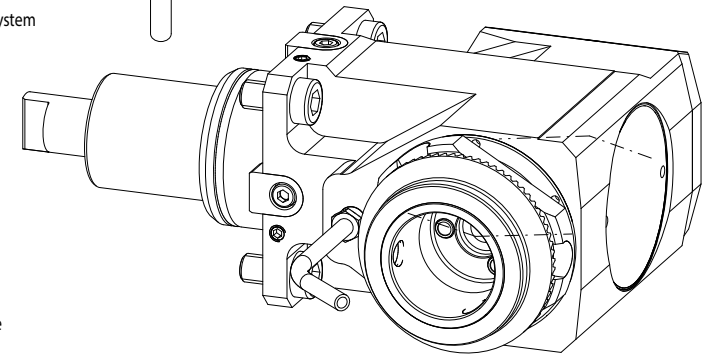

Trockenlauf bei ausreichender
Abkühlphase konstant möglich.
keine Druckluft im Kühlsystem zulässig
Max. Werkzeugtemperatur 90°C
continuous dry run possible
with sufficient cooling phase.
no compressed air allowed in the cooling system
Max. tool temperature 90°C.

n1(max) = 6500 U/min
n2(max) = 6500 U/min
M (max) = 70 Nm
i(n1/n2) = 1 : 1
p(max) = 70bar
Filterfeinheit: max. 0,05mm
grade of filtration: max. 0,05mm

keine Drehrichtungsumkehr
direction of rotation not reversal

Kühlmittelzufuhr i.K. durch die Spindel
und e.K. über Spritzrohr
internal coolant supply through the spindle
and external coolant supply through pipes

Kopf 180° drehbar
head 180° adjustable

Gewicht ca. 7,5kg
weigth around 7,5kg

A196394 ID-Nr.	Allg.Tol. ISO 2768-m	ZWN-Bl.	Maßstab 1:1
manuelle Änderung			Werkstoff: Maßblatt
	Datum	Name	
	Bearb. 25.05.2020	Holzheu	mimatic Tool Systems
	Gepr. 25.05.2020	Holzheu	mimatic GmbH 87488 Betzigau - Westendstraße 3 Tel.:0831/57444-0 Fax.:-90
	F/M/Q		
	CAD:C:001S8888.SZA		
	Zeichnungs-Nr.: 00057227		AGW-BMT-C-55-MI50-I-KD
			1:1 L1=85 S1=104 KD
Zust. Änderung	Datum	Name	Ursprr. 00053467

Blatt Bl.

Ers. f.: Ers. d.:

It is strictly prohibited to copy, reproduce or develop these drawings to third persons without having our written permission. A copyright viotation involves a claim for demages and is indictable if it is premediative done.
Fa. mimatic GmbH

Diese Zeichnung darf ohne unsere Genehmigung weder kopiert, noch vervielfältigt, noch Dritten zugänglich gemacht werden. Zuwiderhandlungen verpflichten zu Schadenersatz und sind bei Vorsatz strafbar
(Urheberrechtsgesetz vom 09.09.1965)
Fa. mimatic GmbH