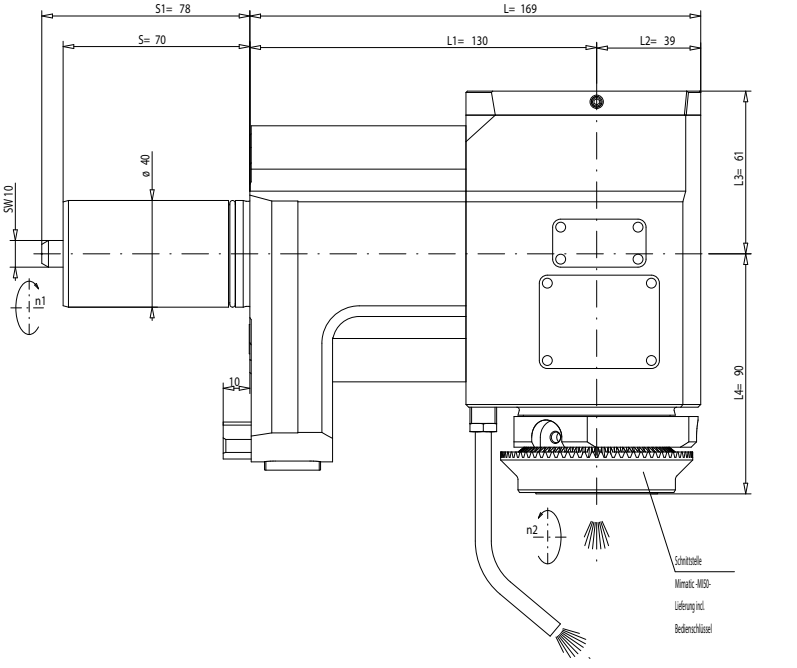

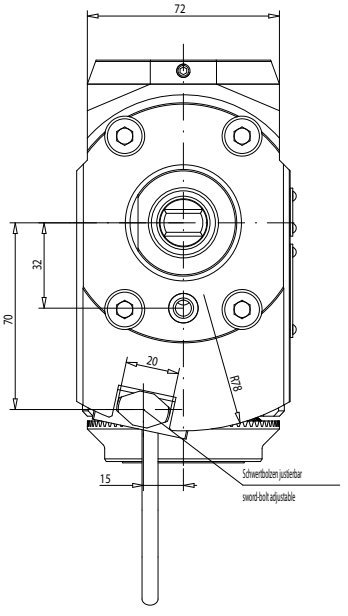

Trockenlauf konstant möglich
continuous dry run possible

n1(max) = 8500 U/min
n2(max) = 8500 U/min
M (max) = 70 Nm
i(n1/n2) = 1 : 1
p(max) = 70bar
Filterfeinheit: max. 0,05mm
grade of filtration: max. 0,05mm

Drehrichtungsumkehr
direction of rotation reversal

Kühlmittelzufuhr i.K. durch die Spindel
und e.K. über Spritzrohr
internal coolant supply through the spindle
and external coolant supply through pipes

Kopf 180Â gedreht montierbar
head 180Â adjusted mountable

Gewicht ca. 11kg
weigth around 11kg

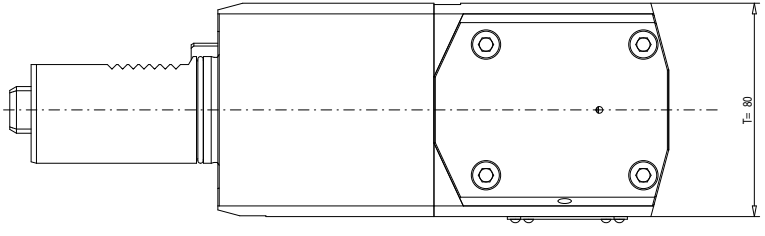

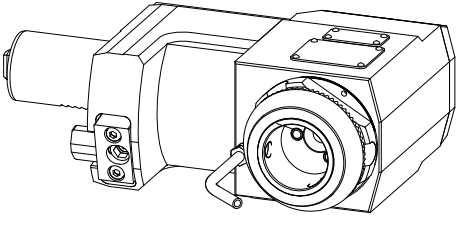

A124866	ID-Nr.			Allg.Tol.		ZWN.Nr.	Maßstab 1:1
A05.1611.7141.MI50				ISO 2768-m			Werkstoff: Maßblatt
manuelle Änderung					Datum	Name	
				Bearb.	02.08.2005	Klopp	mimatic® Tool Systems
06	aktualisiert	19.09.2018	Simon	Gepr.	11.08.2011	Simon	
05	L3=61	27.09.2017	Geiser	F/M/Q			mimatic GmbH 87488 Betzigau - Westendstraße 3 Tel.:0831/57444-0 Fax.-90
04	Standard 2015	31.07.2015	Schmaus	CHC 001.47018.SZA			
03	KMR ausgetauscht	01.07.2014	Anzer	Zeichnungs-Nr.:			AGW-MA-C-40-MI50-I-11-R
02	Geh.Deckel geä. MaßH	04.10.2011	Heldt	00020714			L1=130 S1=78 i=1:1 MP620
01	Umbau auf MI-Einheit	04.12.2009	Zürn				
Zust.	Änderung	Datum	Name	Urspr.			Ers. f.: Ers. d.:

Blatt
Bl.

It is strictly prohibited to copy, reproduce or develop these drawings to third persons without having our written permission. A copyright viotation involves a claim for demages and is indictable if it is premediative done.
Fa. mimatic GmbH

Diese Zeichnung darf ohne unsere Genehmigung weder kopiert, noch vervielfältigt, noch Dritten zugänglich gemacht werden. Zuwiderhandlungen verpflichten zu Schadenersatz und sind bei Vorsatz strafbar
(Urheberrechtsgesetz vom 09.09.1965)
Fa. mimatic GmbH