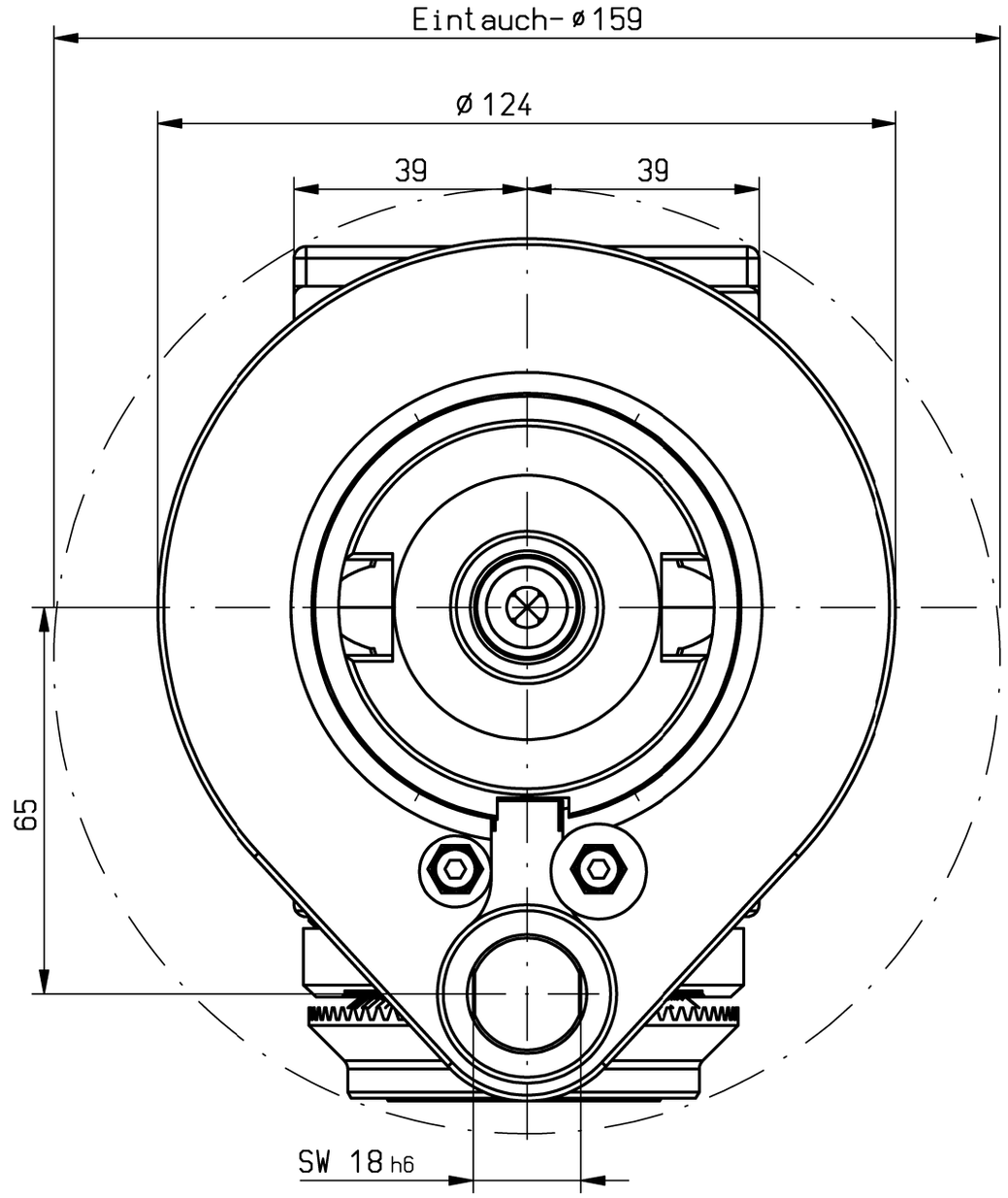

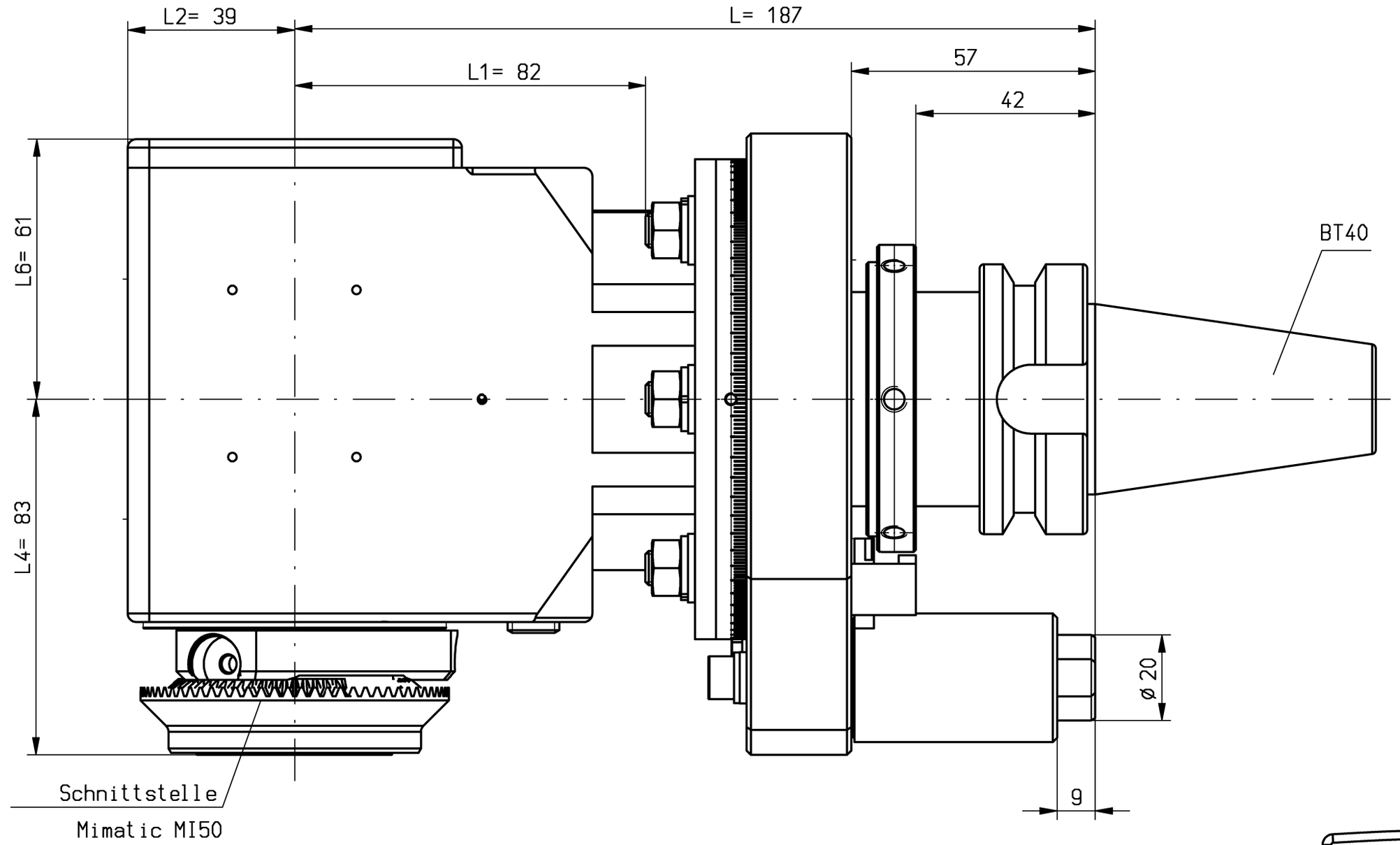

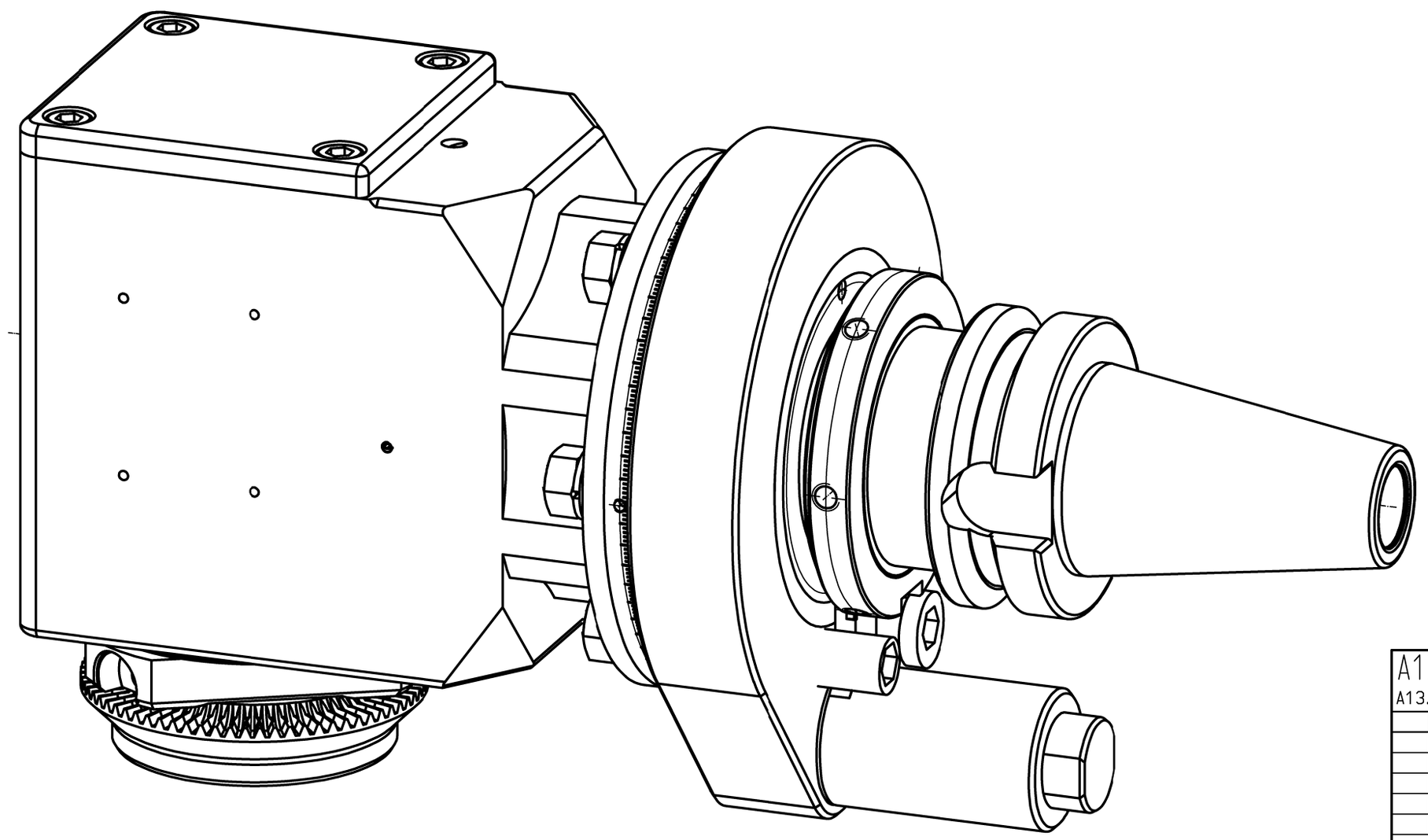

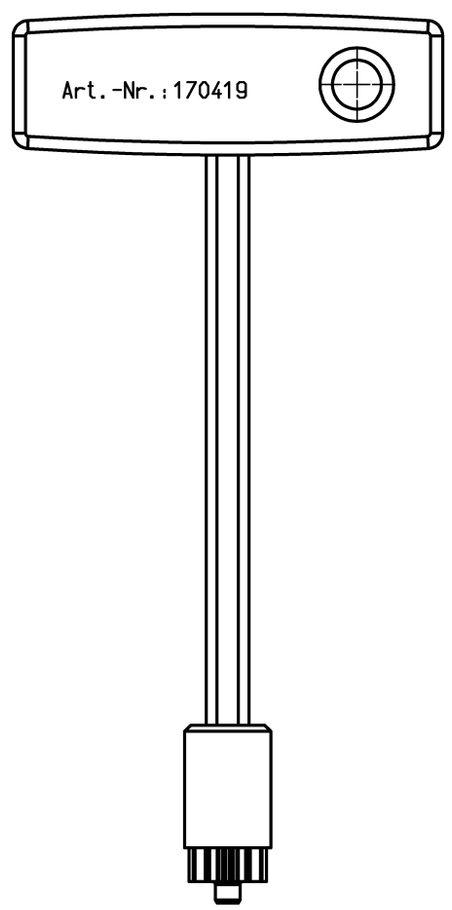

n1(max) = 6500 U/min
n2(max) = 6500 U/min
M (max) = 70 Nm
i(n1/n2) = 1 : 1

Kopf 360° drehbar
head 360° adjustable

kein Kühlmittel
no coolant

Drehrichtungsumkehr
direction of rotation reversal

Gewicht ca. 8 kg
weight around 8 kg

A170653 ID-Nr.	Allg.Tol. ZWN-BL	Maßstab 1:1	
A13.13.710.06.002	ISO 2768-mK	Werkstoff: Maßblatt	
	15.01.2024		
manuelle Änderung	Datum / Name	mimatic® Tool Systems	
	Bearb. 03.08.2009 Gessner		
	Gepr. 09.06.2010 Weixler		
	F/M/Q	mimatic GmbH 87488 Betzigau – Westendstraße 3	
	CAD: C:00066340.SZA	Tel.: 0831/57444-0 Fax.: -90	
	Zeichnungs-Nr.: 00035153	WK-SW7-BT40-MI50-O	Blatt
01 Umbau auf MI-Einhand 02.03.2010 Dcrn		1:1 L187 L1=80	Bl.
Zust. Änderung Datum Name	Urspr. 00035153-Z	Ers. f.:	Ers. d.: Plotserver

It is strictly prohibited to copy, reproduce or develop these drawings to third persons without having our written permission. A copyright violation involves a claim for damages and is indictable if it is premediative done. - Only for Information. Will not be replaced if changed!