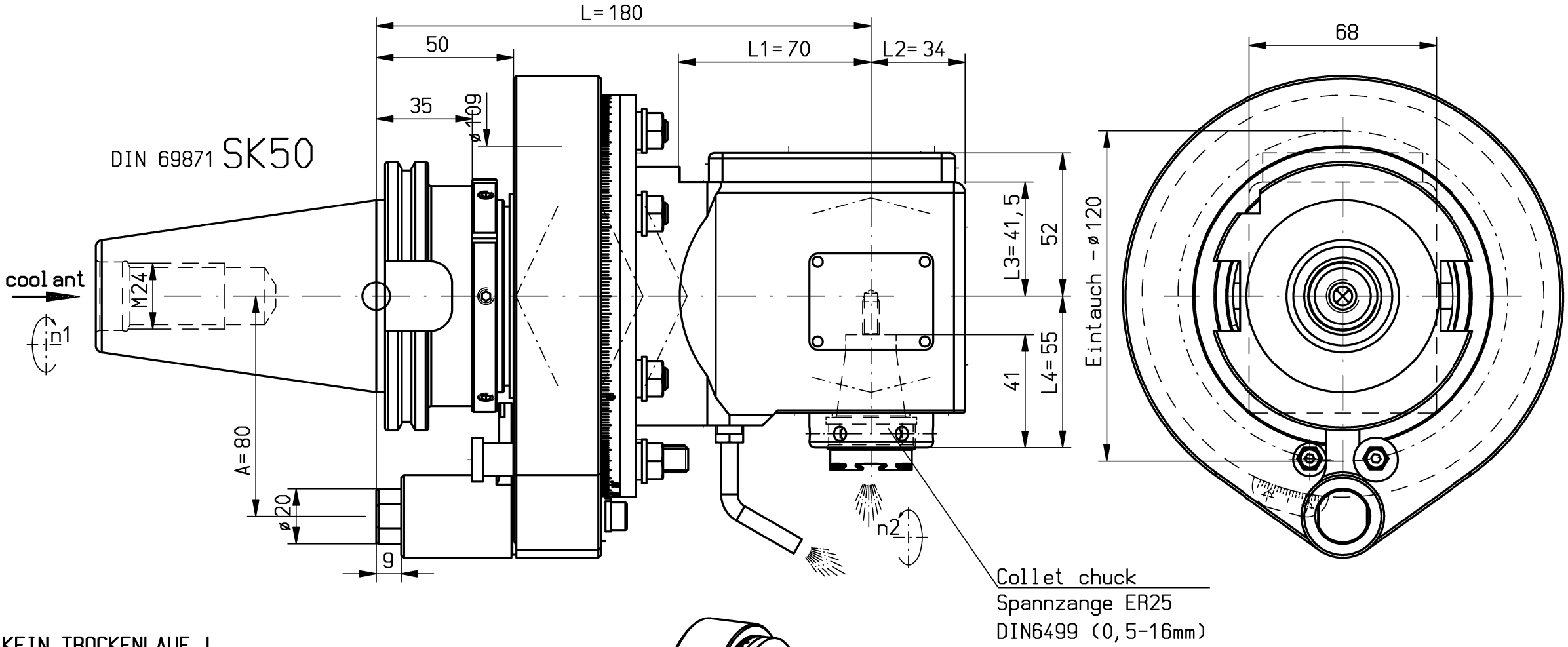

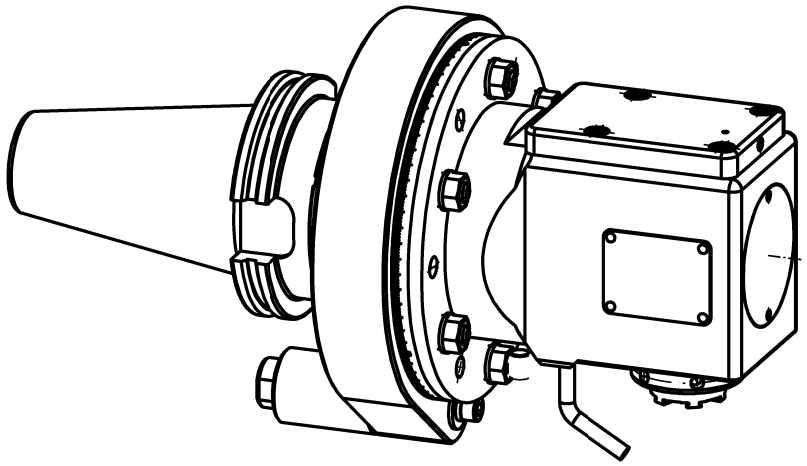

KEIN TROCKENLAUF !
NO DRY RUN !

n1(max) = 8000 U/min
n2(max) = 8000 U/min
M (max) = 30 Nm
i(n1/n2) = 1 : 1
p(max) = 70bar
Filterfeinheit: max. 0,05mm
grade of filtration: max. 0,05mm

Drehrichtungsumkehr
direction of rotation reversal

Kühlmittelzufuhr i.K. durch die Spindel
und e.K. über Spritzrohr
internal coolant supply through the spindle
and external coolant supply through pipes

Kopf 360° drehbar
head 360° adjustable

Gewicht ca. 10.5kg
weigth around 10.5kg

A135447		ID-Nr.		Allg.Tol.	ZWN-BL.	Maßstab 1:1,5	
A13.13.512.03.001				ISO 2768-m 20.09.2018		Werkstoff: Maßblatt	
	manuelle Änderung				Datum	Name	mimatic® Tool Systems
				Bearb.	03.05.2006	Kettel	mimatic 87488 Betzigau – Westendstraße 3
				Gepr.	20.09.2018	Holzheu	GmbH Tel.: 0831/57444-0 Fax.: -90
				F/M/Q			
				CAD: C:00147053.SZA			
				Zeichnungs-Nr.: 00022941		WK-SW5-SK50-ER25-I	Blatt
02	auf 3D-Ref-Teile geä.	20.09.2018	Holzh				Bl.
01	Fasen in Radien geä.	15.01.2007	Ho				
Zust.	Änderung	Datum	Name	Urspr. 00022441		Ers. f.:	Ers. d.: plotserver