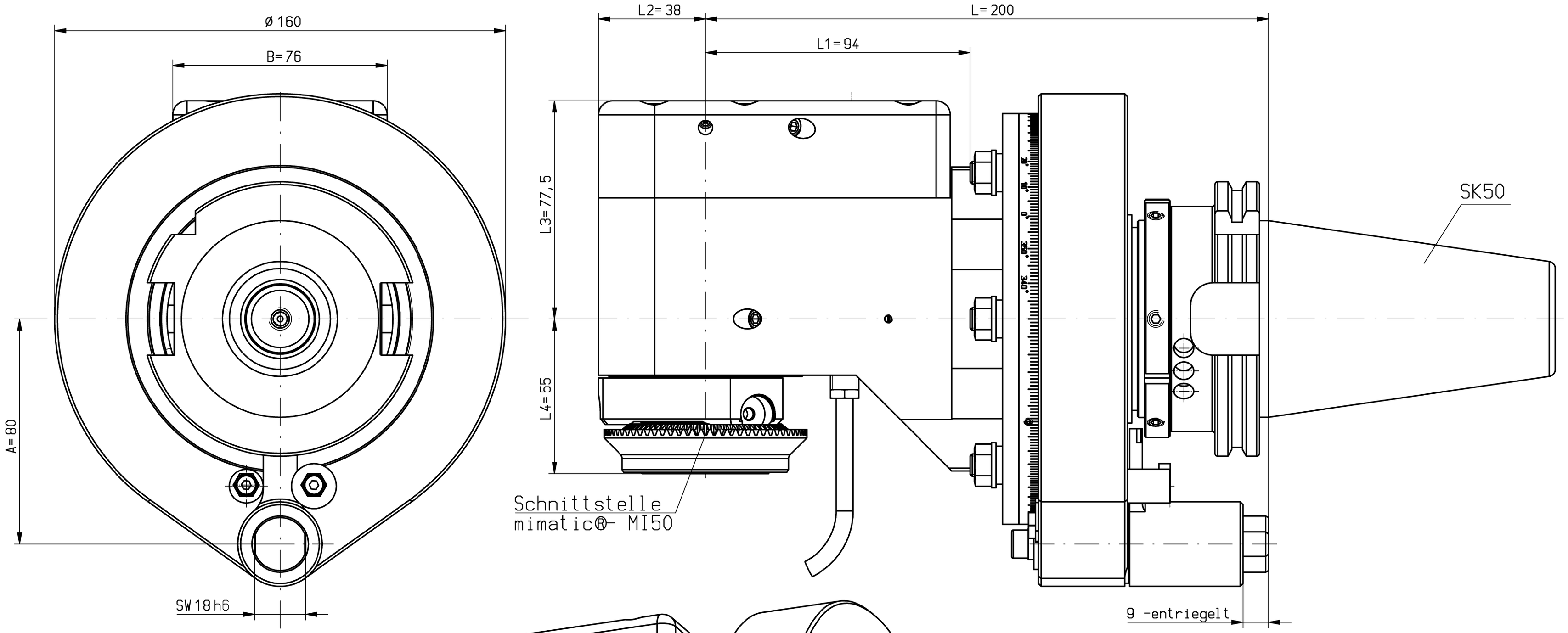

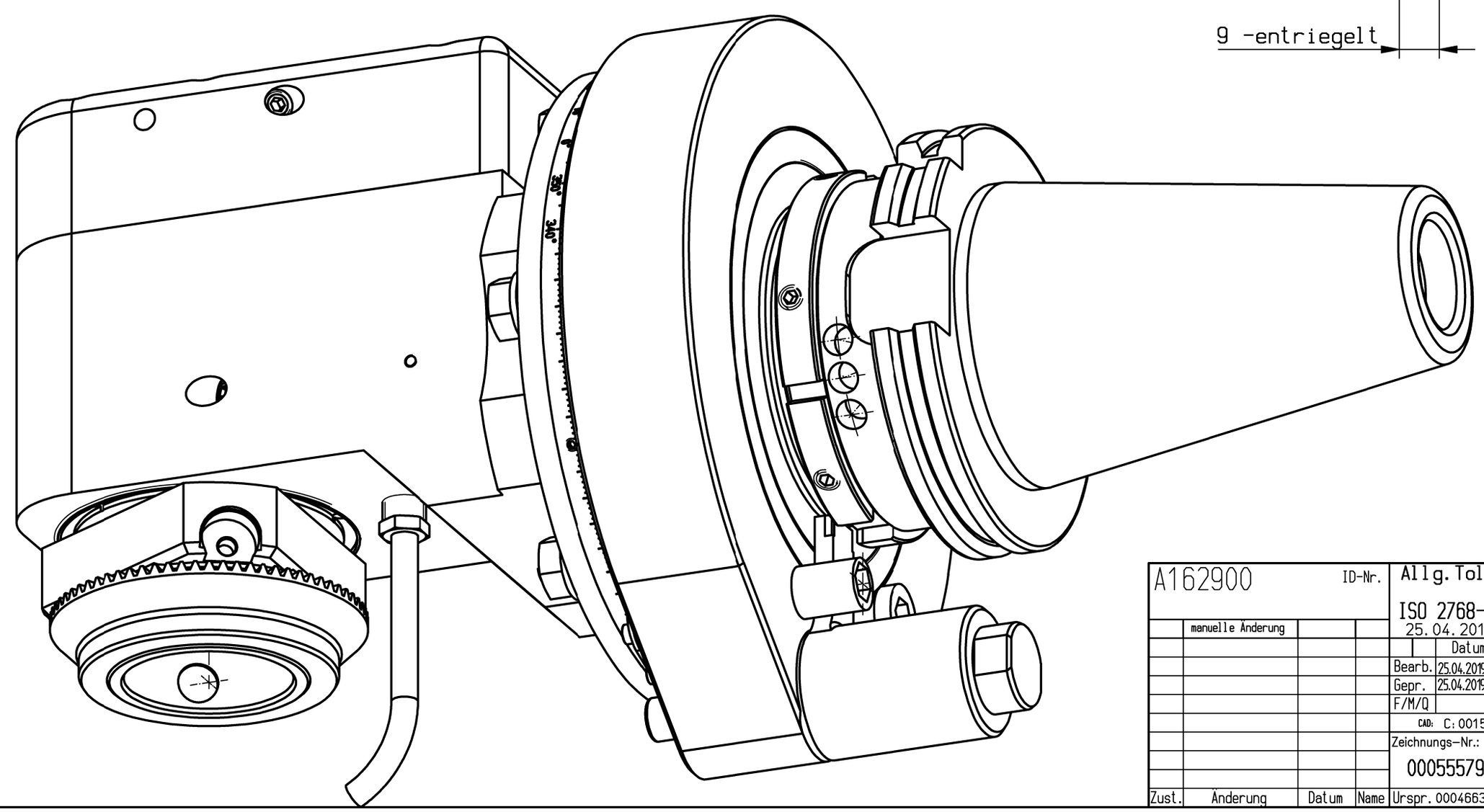

n1(max) = 6000 U/min
n2(max) = 6000 U/min
M (max) = 70 Nm
i(n1/n2) = 1 : 1
p(max) = 70bar

keine Drehrichtungsumkehr
direction of rotation not reversal

Kühlmittelzufuhr e.K. über Spritzrohr
external coolant supply through pipe

Gewicht ca. 14kg
weight around 14kg

Kopf 360° drehbar
head 360° adjustable

A162900	ID-Nr.	Allg. Tol. ISO 2768-m 25.04.2019	ZWN-BL
manuelle Änderung			
		Datum	Name
		Bearb. 25.04.2019	Kropp
		Gepr. 25.04.2019	Kropp
		F/M/Q	
		CAD: C:00151517.SZA	
		Zeichnungs-Nr.: 00055579	
Zust.	Änderung	Datum	Name
		Urspr. 00046635	

Maßstab 1:1

Werkstoff:
Maßblatt

mimatic® Tool Systems
mimatic GmbH 87488 Betzigau – Westendstraße 3
Tel.: 0831/57444-0 Fax.: -90

WK-ZW7-SK50-MI50-E
1:1 L200

Blatt
Bl.

Ers. f.:
Ers. d.: Plotserver