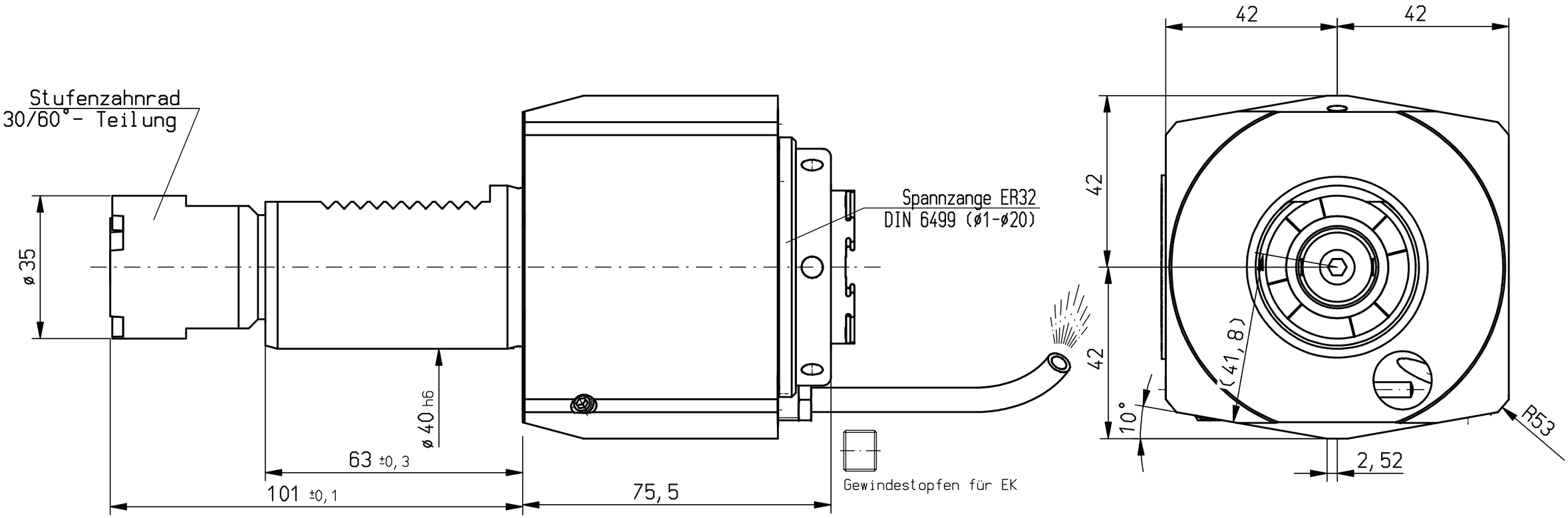

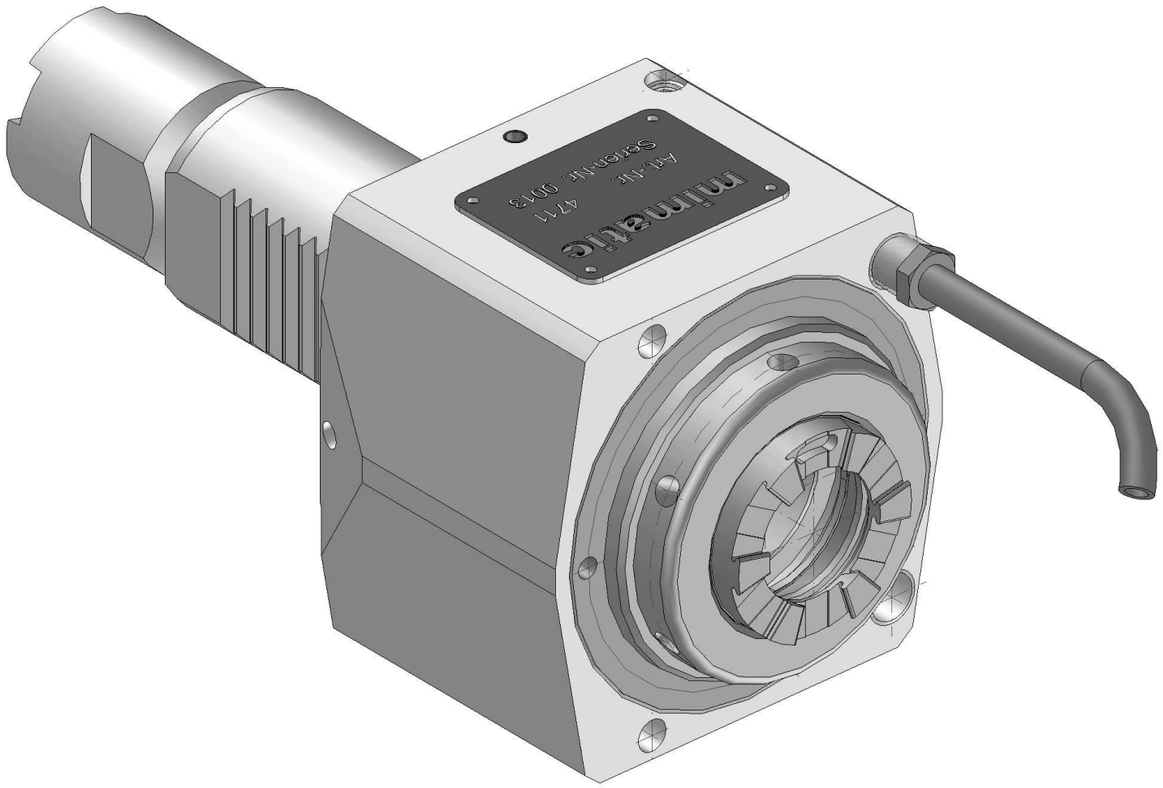

n1(max) = 6500 U/min
n2(max) = 6500 U/min
M (max) = 80 Nm
i(n1/n2) = 1 : 1

keine Drehrichtungsumkehr
direction of rotation not reversal
Kühlmittelzufuhr e.K. über Spritzrohr
external coolant supply through pipes

103505				Allg.Tol.	ZWN-BL	Maßstab	70110413
10000072				ISO 2768-m 21.11.2009		Werkstoff:	
	manuelle Änderung			x	Datum	Name	
				Bearb.	16.01.2008	Kettel	mimatic® Tool Systems
				Gepr.	05.11.2008	Weixler	
				Norm			ZETTL GmbH 87488 Betzigau – Westendstraße 3
				CAD: C:00057371.SZA			Tel.:0831/57444-0 Fax.:-90
				Zeichnungs-Nr.: 00028742		AGW-OK-A-40-ER32-75-E	Blatt Bl.
01	168711 eingefügt	05.11.2008	Weixl				
Zust.	Änderung	Datum	Name	Urspr. 00027797		Ers. f.:	Ers. d.: Plotserver