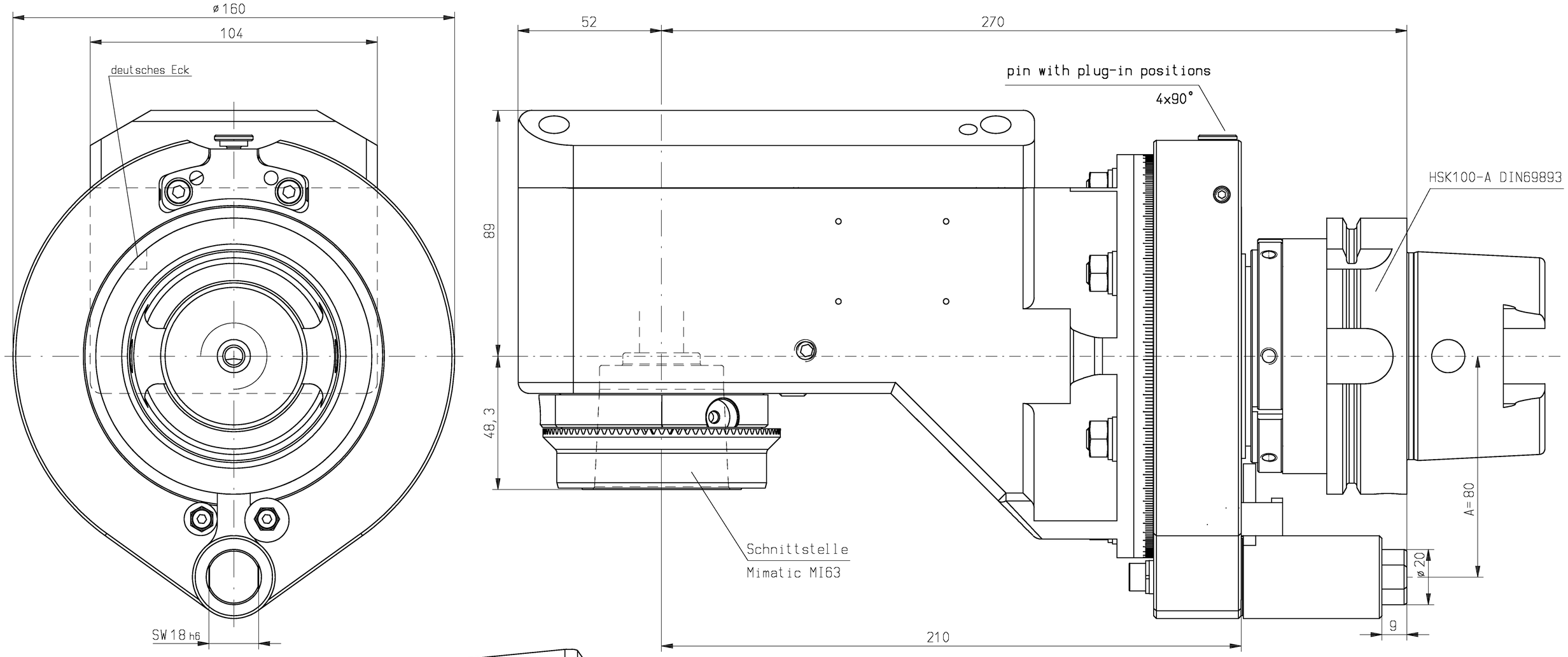

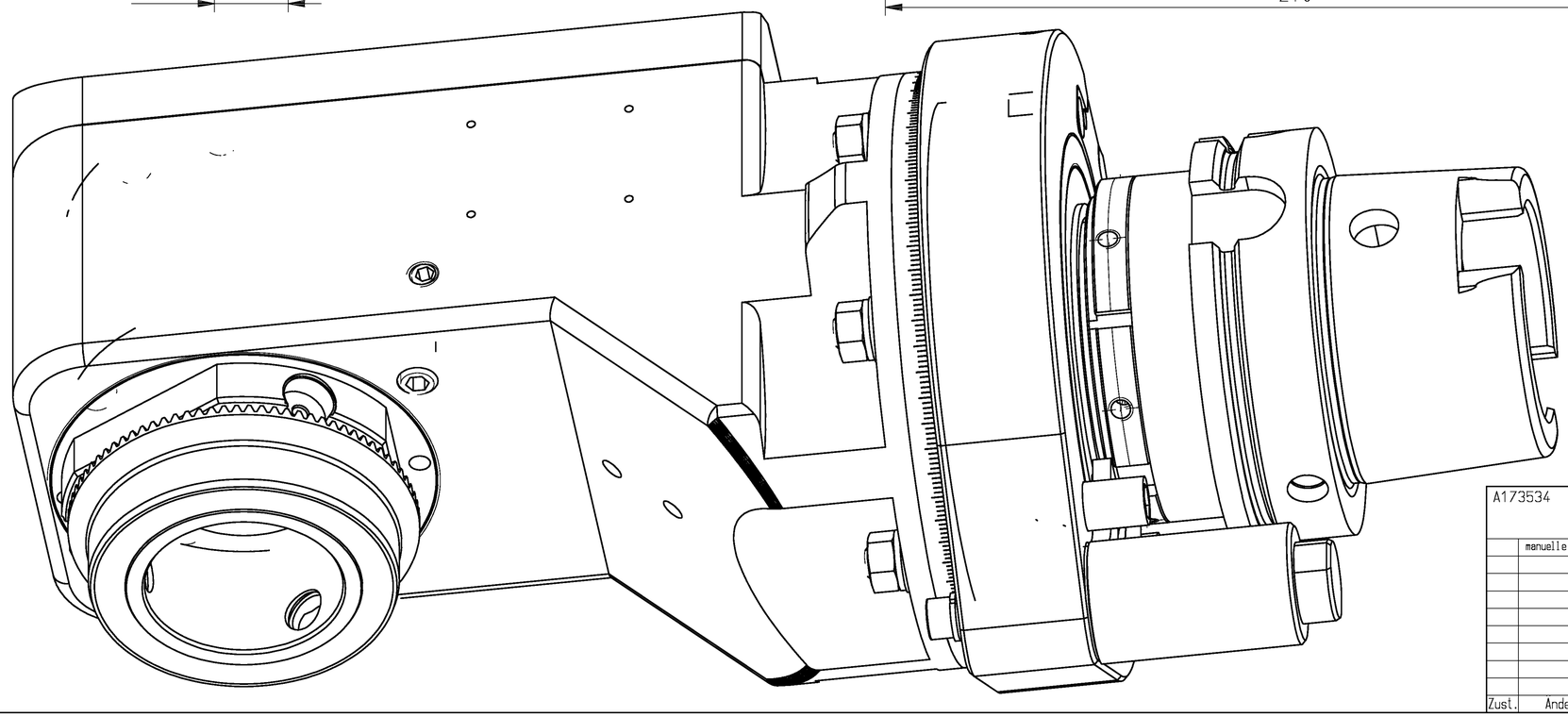

n1(max) = 5000 U/min
n2(max) = 5000 U/min
M (max) = 150 Nm
i(n1/n2) = 1 : 1
p(max) = 70bar

keine Drehrichtungsumkehr
direction of rotation not reversal

kein Kühlmittel
no coolant

Gewicht ca. 17,6 kg
weight around 17,6 kg

Kopf 360° drehbar
head 360° adjustable

A173534				Allg.Tol. ISO 2768-m 12.07.2011		ZWN-M	Maßstab 1:1
	manuelle Änderung						Werkstoff: Maßblatt
					Datum	Name	mimatic® Tool Systems
				Bearb.	12.07.2011	Krapp	
				Gepr.	12.07.2011	Krapp	
				Norm			ZETTL GmbH 87488 Betzigau – Westendstraße 3
				CAD: C:00076925.SZA			Tel.: 0831/57444-0 Fax.: -90
				Zeichnungs-Nr.: 00039533			WK-ZW9-HSK100-MI63-0 Blatt Bl.
Zust.	Änderung	Datum	Name	Urspr. 00021828			Ers. f.: Ers. d.: Plotserver