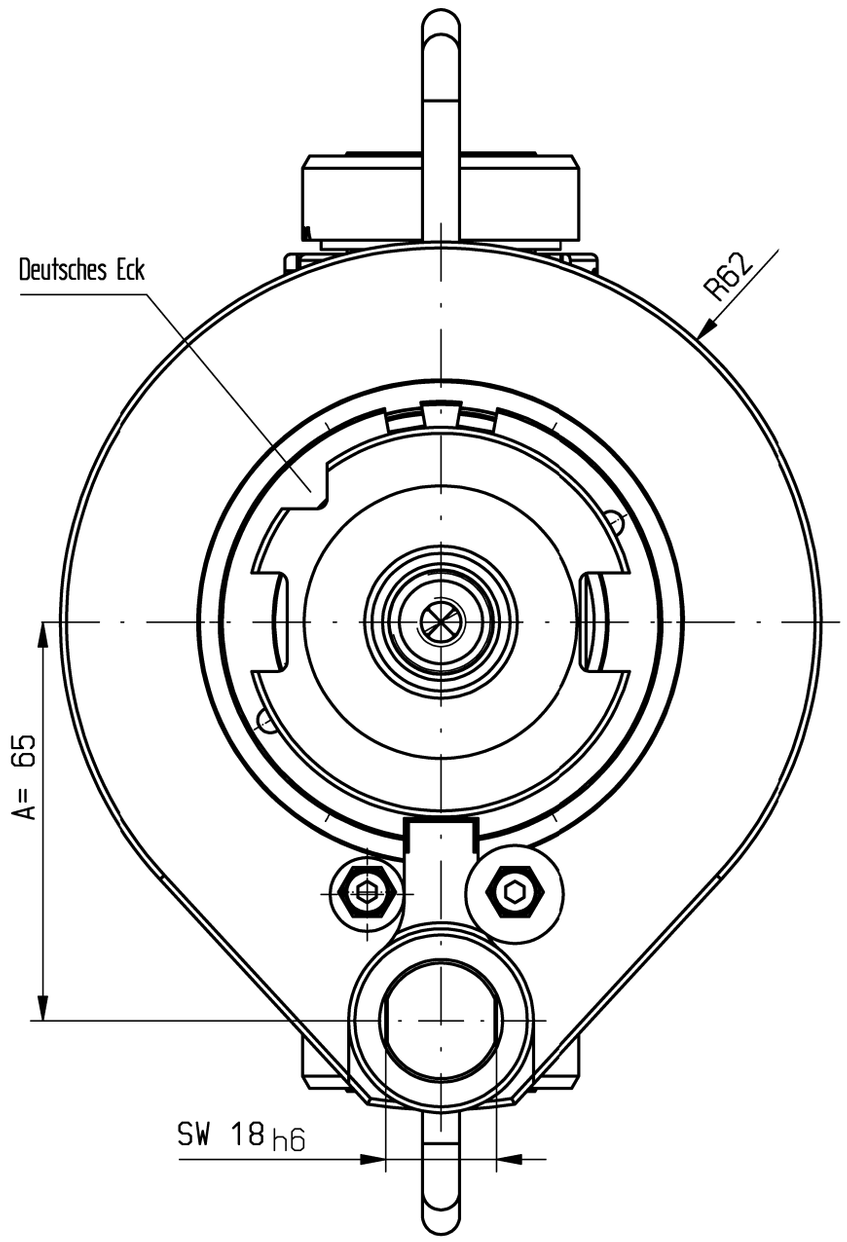

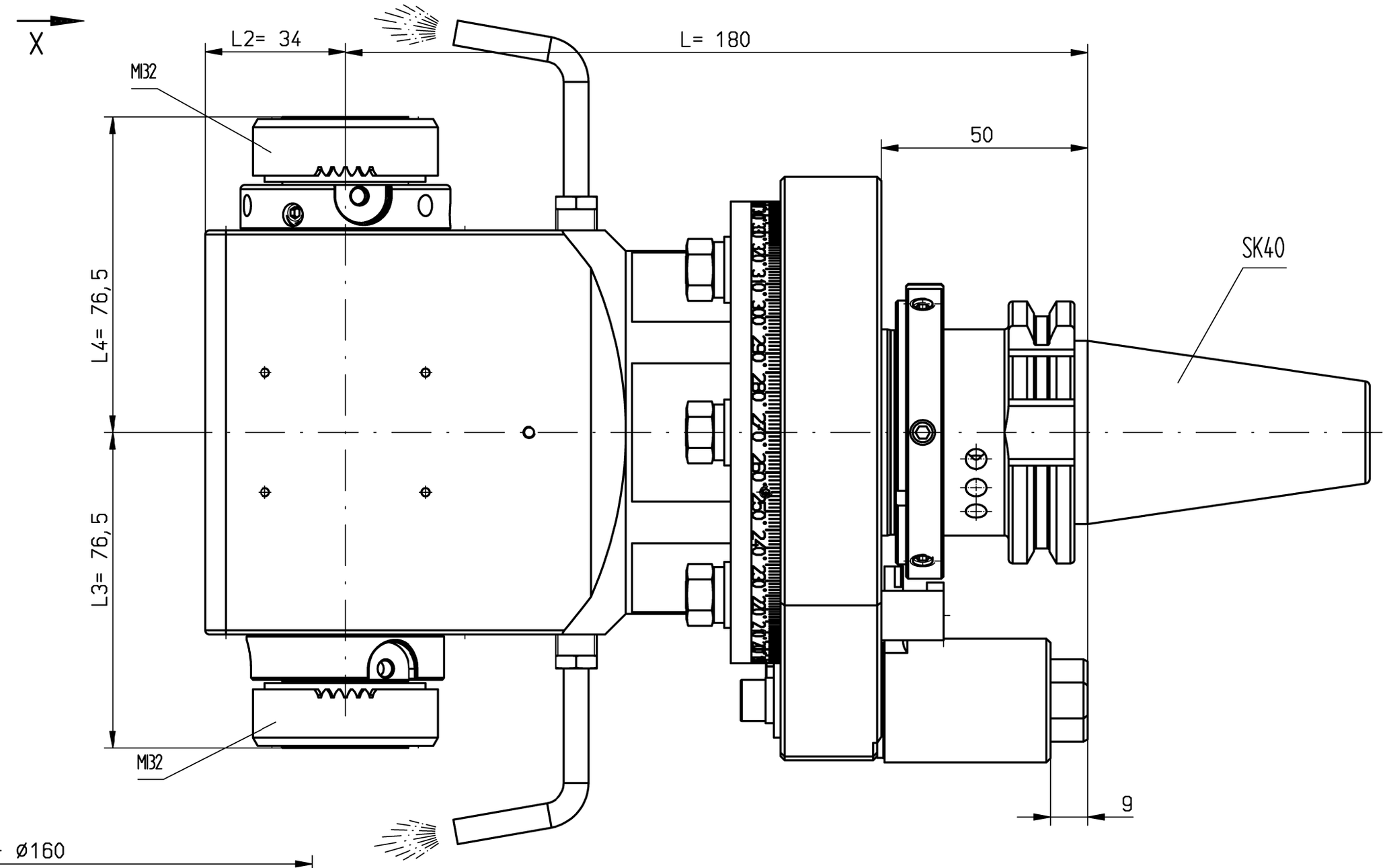

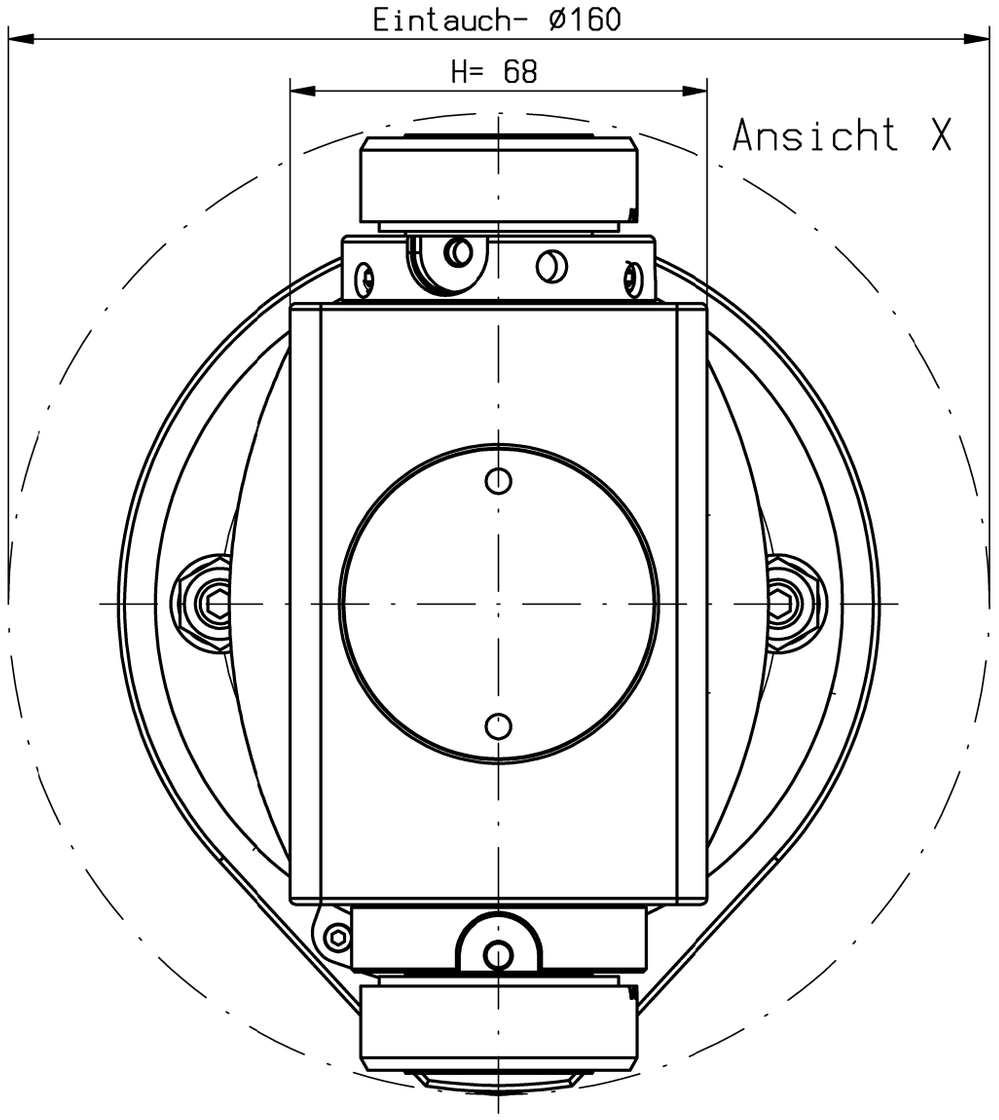

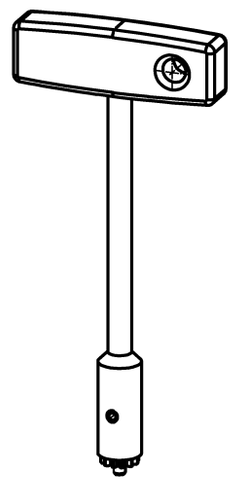

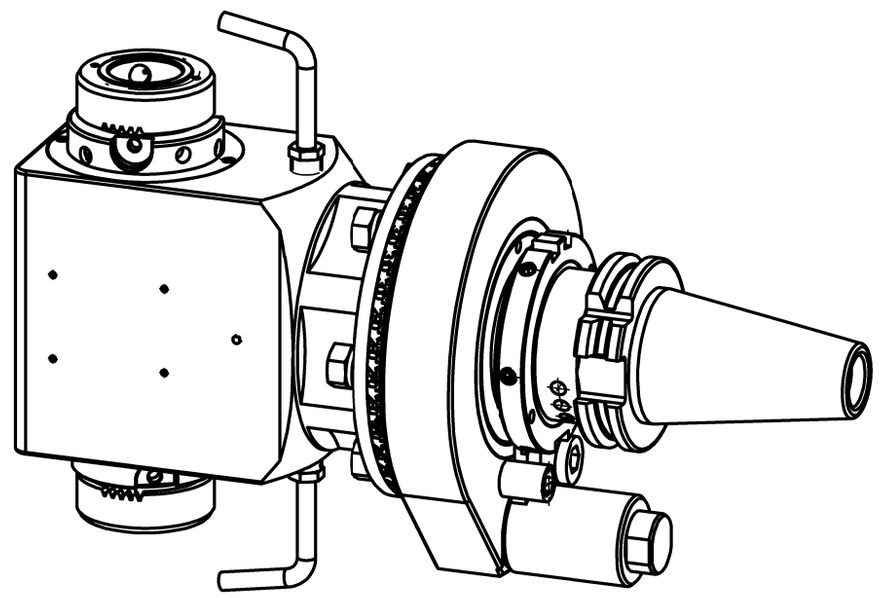

Kein Trockenlauf!!!

n1(max) = 8000 U/min
n2(max) = 8000 U/min
M (max) = 30 Nm
i(n1/n2) = 1 : 1
p(max) = 70bar

Kühlmittelzufuhr e.K. über Spritzrohr
external coolant supply through pipes

Spindeln mit gegensinnigem Drehsinn
working arbor with different rotation

Gewicht ca. 8.5kg
weight around 8.5kg

Kopf 360° drehbar
head 360° adjustable

A162838			ID-Nr.	Allg.Tol. ISO 2768-m 11.01.2017	ZWN-BL	Maßstab 1:1	239606
						Werkstoff: Maßblatt	
	manuelle Änderung				Datum	Name	
				Bearb.	31.07.2012	Gessner	mimatic® Tool Systems
				Gepr.	11.01.2017	Kropp	
				F/M/Q			mimatic 87488 Betzigau – Westendstraße 3
				CAD: C:00109546.SZA			GmbH Tel.: 0831/57444-0 Fax.: -90
				Zeichnungs-Nr.: 00041612		WK-DW5-SK40-MI32-EK	Blatt
02	Gehäuse aktualisiert	25.11.2014	Gessn				
01	konstruktiv überarbe	30.05.2014	Gessn				Bl.
Zust.	Änderung	Datum	Name	Urspr. 00027675		Ers. f.:	Ers. d.: plotserver