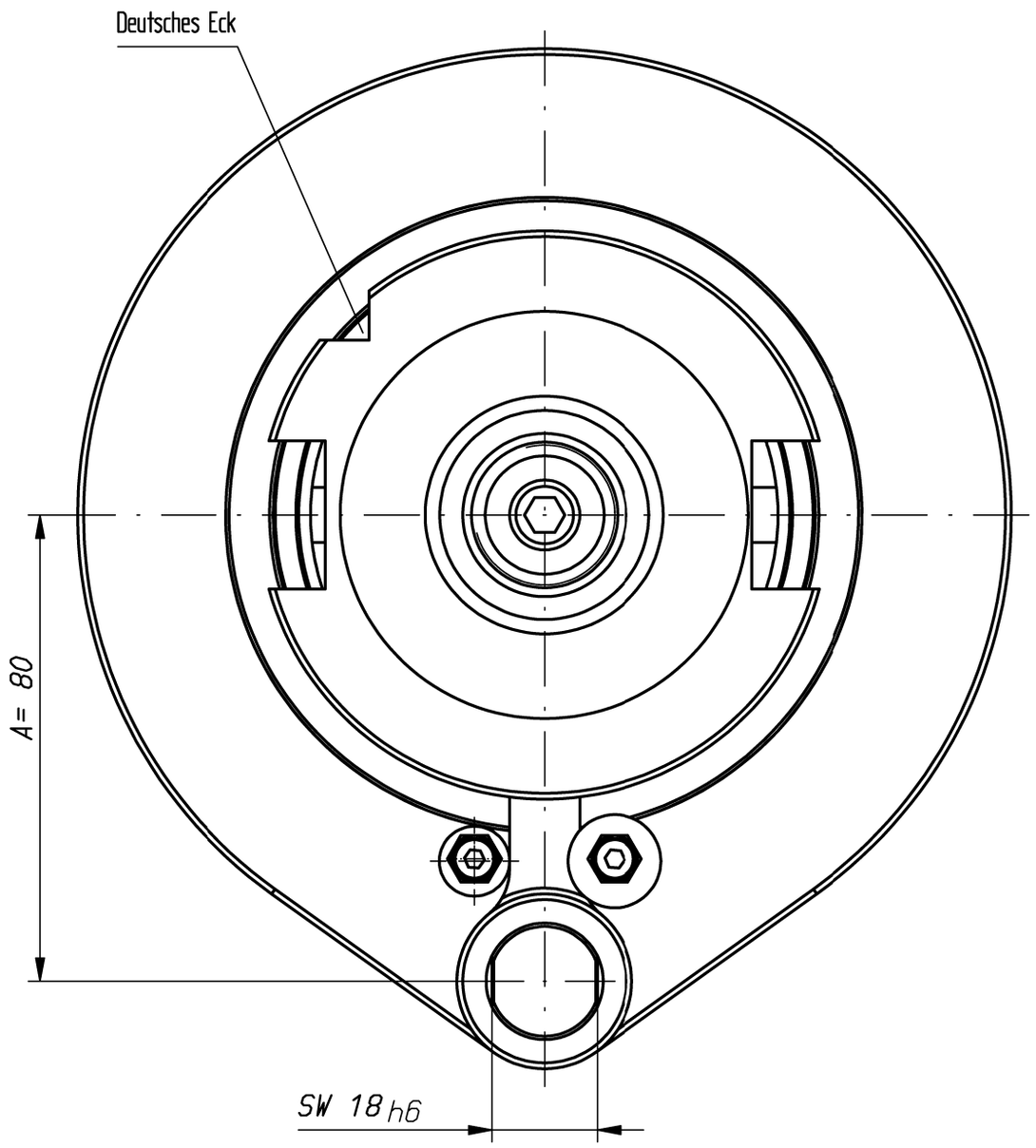

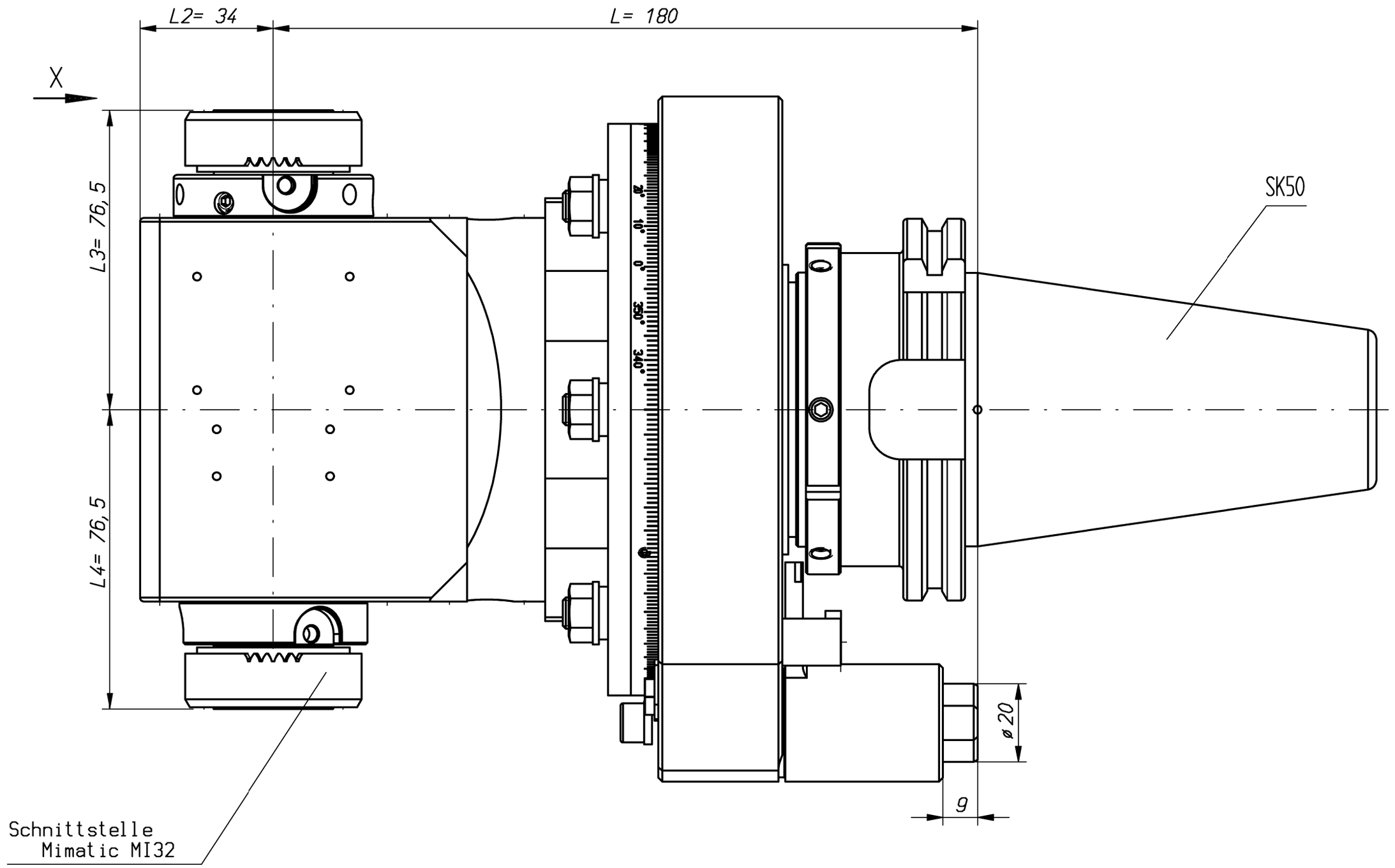

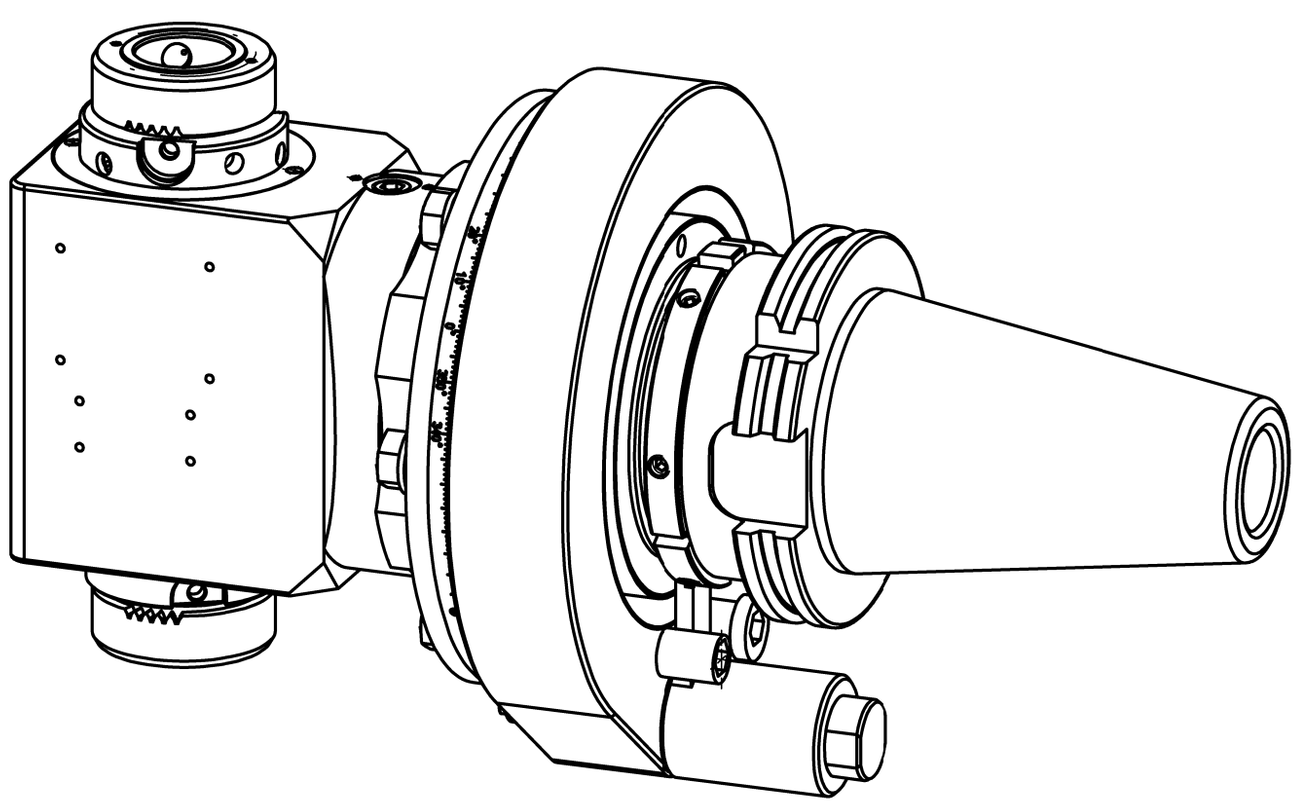

Ansicht X M1:1.5

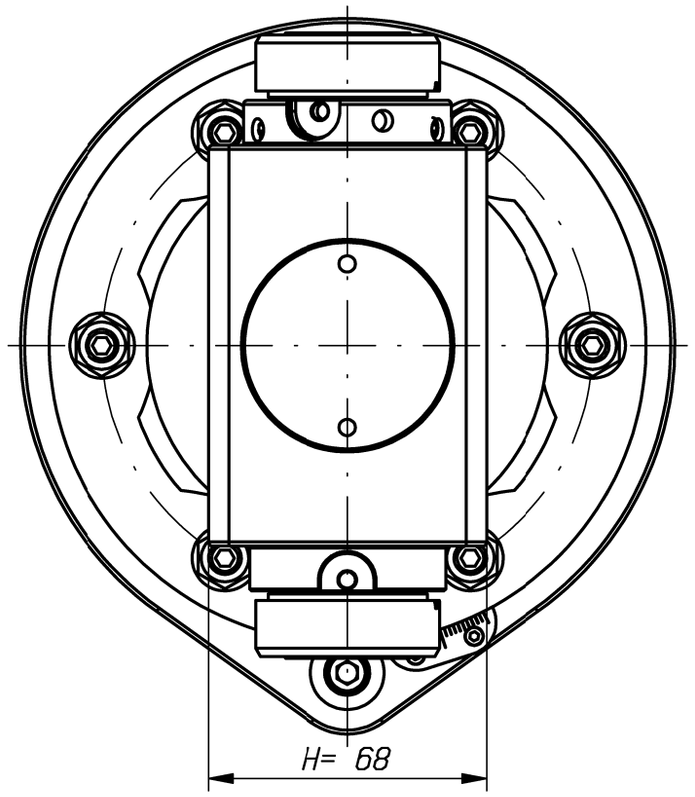

n1(max) = 8000 U/min
n2(max) = 8000 U/min
M (max) = 30 Nm
i(n1/n2) = 1 : 1

Spindeln mit gegensinnigem Drehsinn
working arbor with different rotation

Gewicht ca. 12.5kg
weight around 12.5kg

keine Kühlmittelzufuhr
no coolant

Kopf 360° drehbar
head 360° adjustable

A173511			ID-Nr.	Allg.Tol. ISO 2768-m 10.02.2015	ZWN-BL	Maßstab 1:1	
	manuelle Änderung					Werkstoff: Maßblatt	
					Datum / Name		
				Bearb.	10.02.2015 Gessner	mimatic® Tool Systems	
				Gepr.	10.02.2015 Gessner		
				Norm		mimatic GmbH 87488 Betzigau – Westendstraße 3	
				CAD: C:00111732.SZA		Tel.: 0831/57444-0 Fax.: -90	
				Zeichnungs-Nr.: 00047115		WK-DW5-SK50-MI32-0	Blatt Bl.
Zust.	Änderung	Datum	Name	Urspr. 00047113		Ers. f.:	Ers. d.: Plotserver