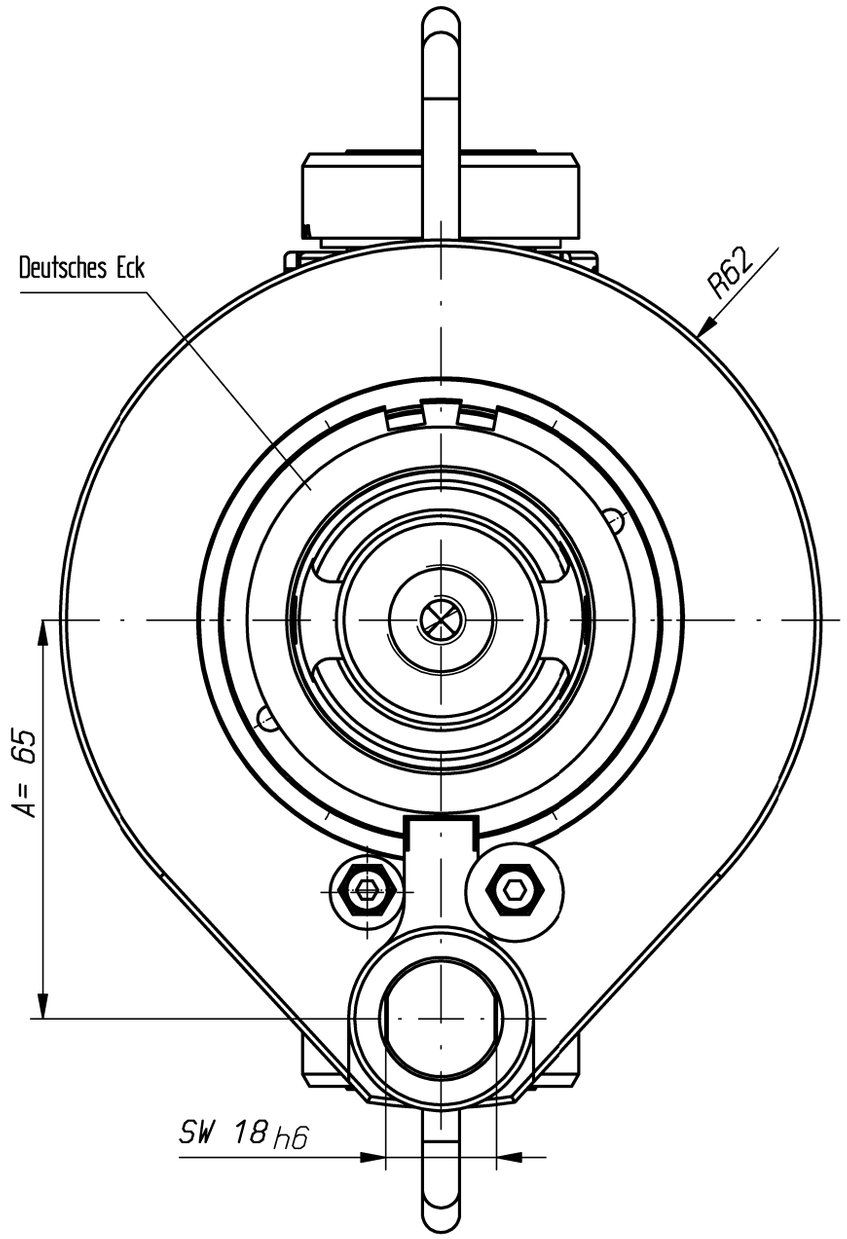

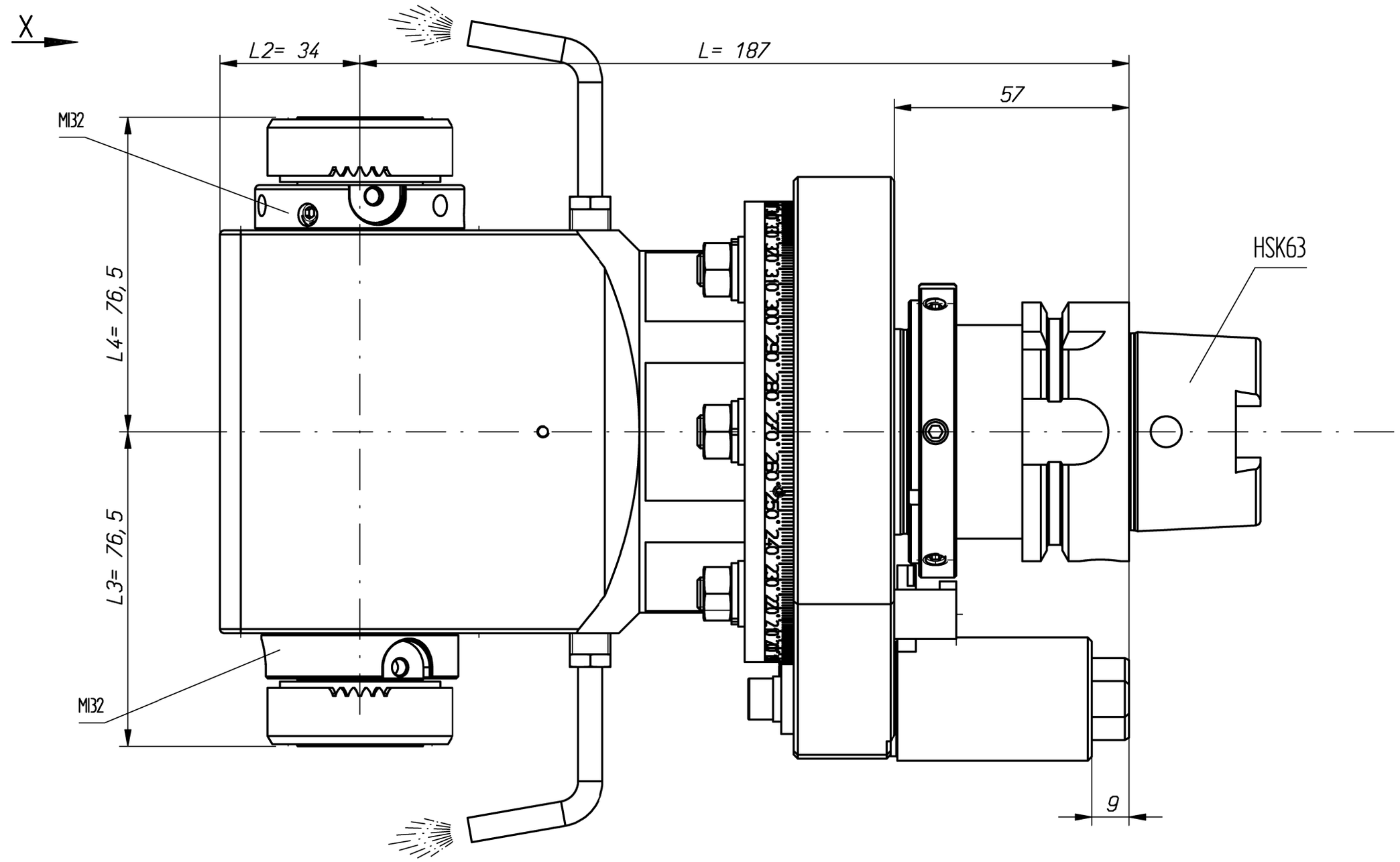

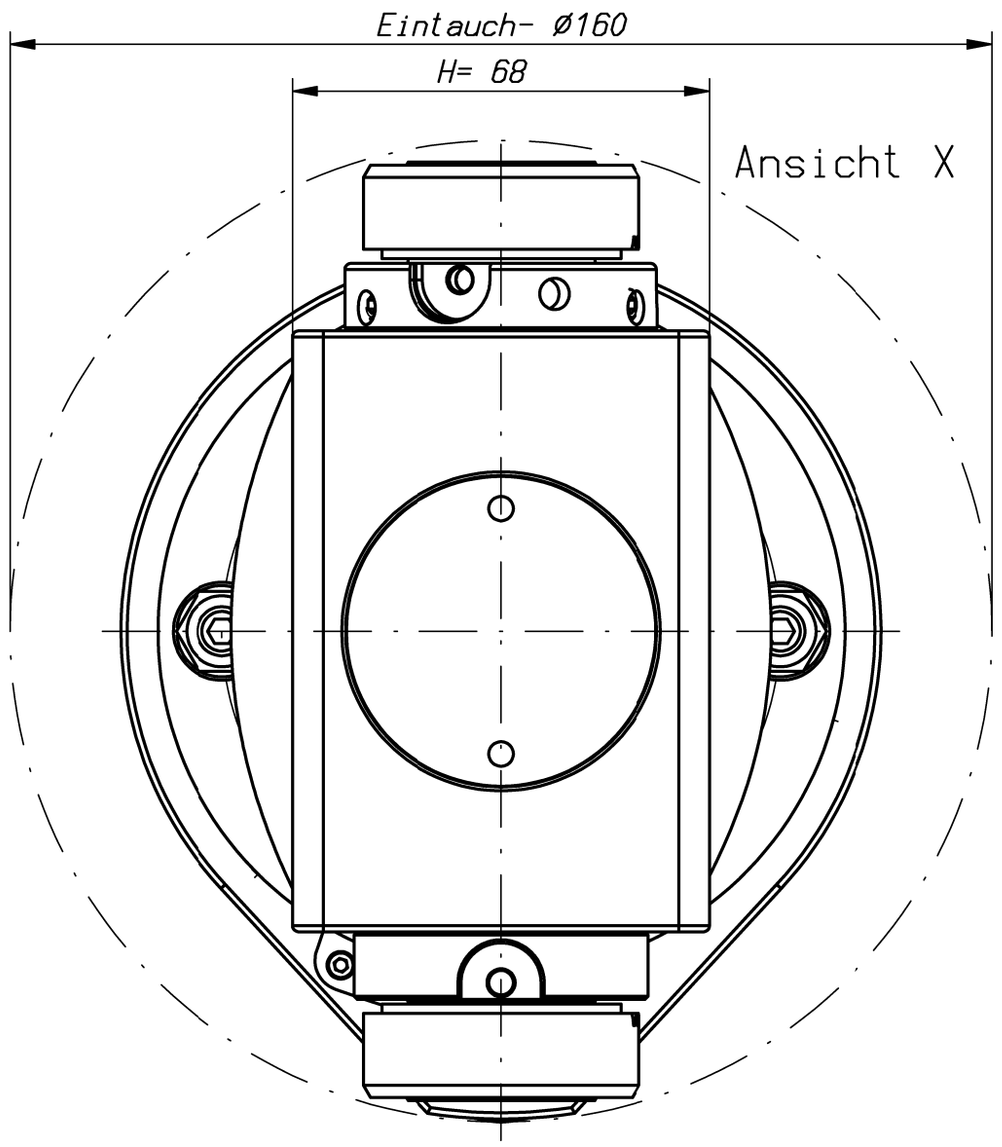

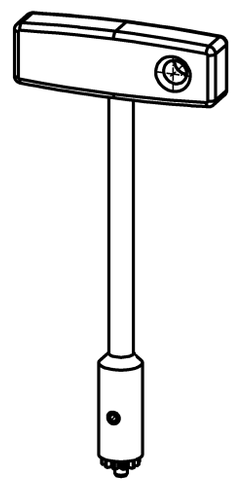

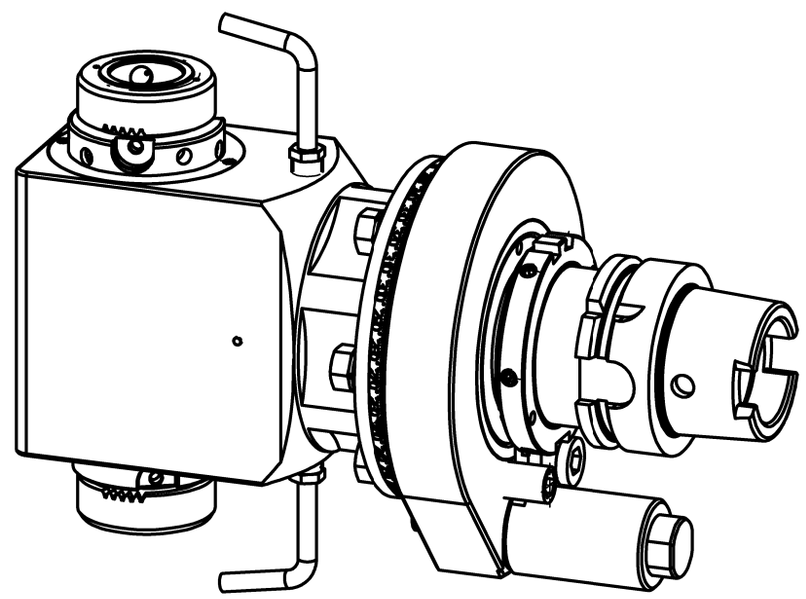

Kein Trockenlauf!!!

n1(max) = 8000 U/min
n2(max) = 8000 U/min
M (max) = 30 Nm
i(n1/n2) = 1 : 1
p(max) = 70bar

Kühlmittelzufuhr e.K. über Spritzrohr
external coolant supply through pipes

Spindeln mit gegensinnigem Drehsinn
working arbor with different rotation

Gewicht ca. 8.5kg
weight around 8.5kg

Kopf 360° drehbar
head 360° adjustable

A162841			ID-Nr.	Allg.Tol. ISO 2768-m 25.11.2014		ZWN-BL	Maßstab 1:1
							Werkstoff: Maßblatt
	manuelle Änderung				Datum	Name	mimatic® Tool Systems
				Bearb.	30.05.2014	Gessner	
				Gepr.	25.11.2014	Gessner	
				Norm			mimatic 87488 Betzigau – Westendstraße 3
				CAD:	C:00109541.SZA		GmbH Tel.:0831/57444-0 Fax.:-90
				Zeichnungs-Nr.: 00045609			WK-DW5-HSK63-MI32-L187-E Blatt
01	Gehäuse aktualisiert	25.11.2014	Gessn				Bl.
Zust.	Änderung	Datum	Name	Urspr.			Ers. f.: Ers. d.: Plotserver