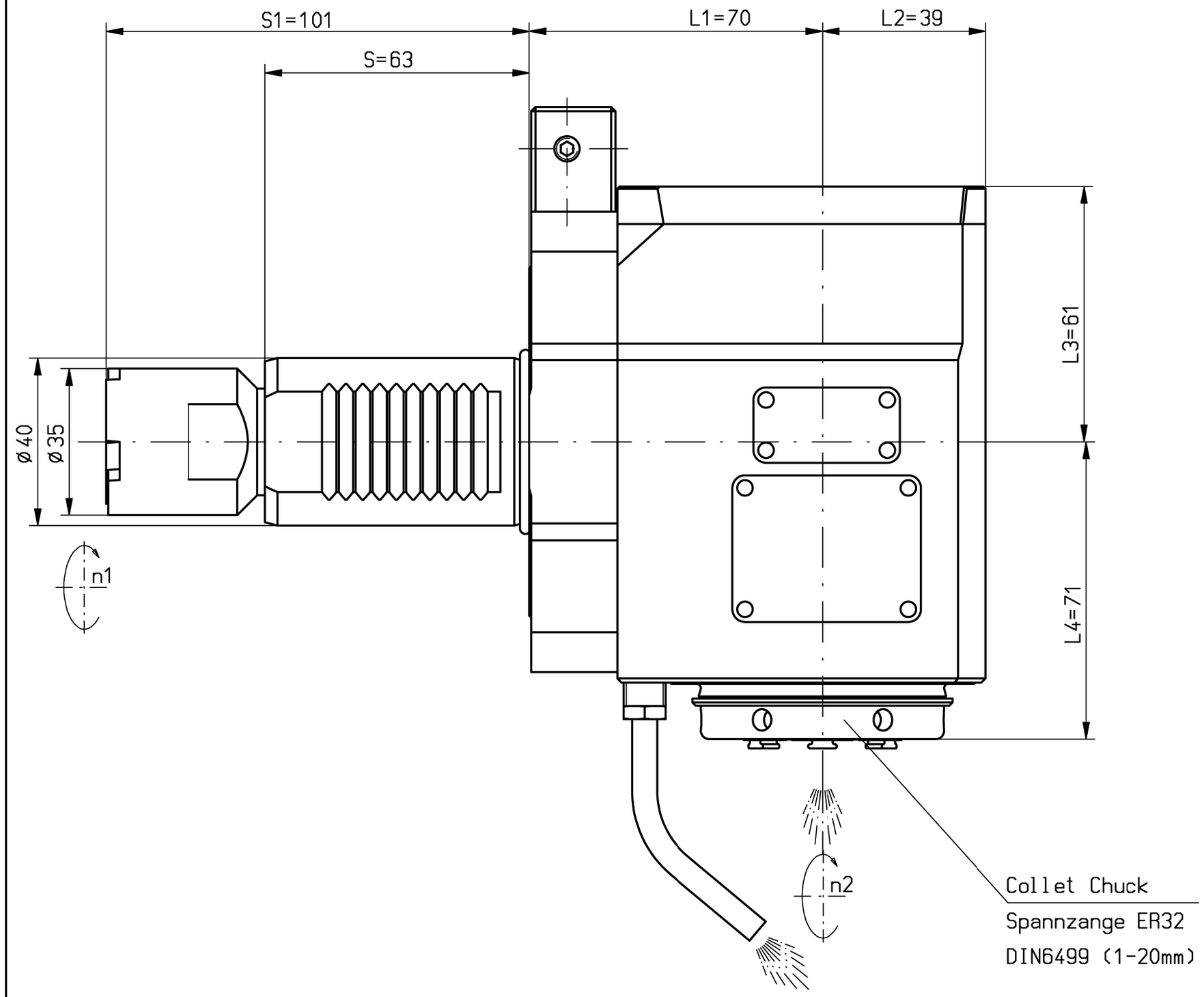

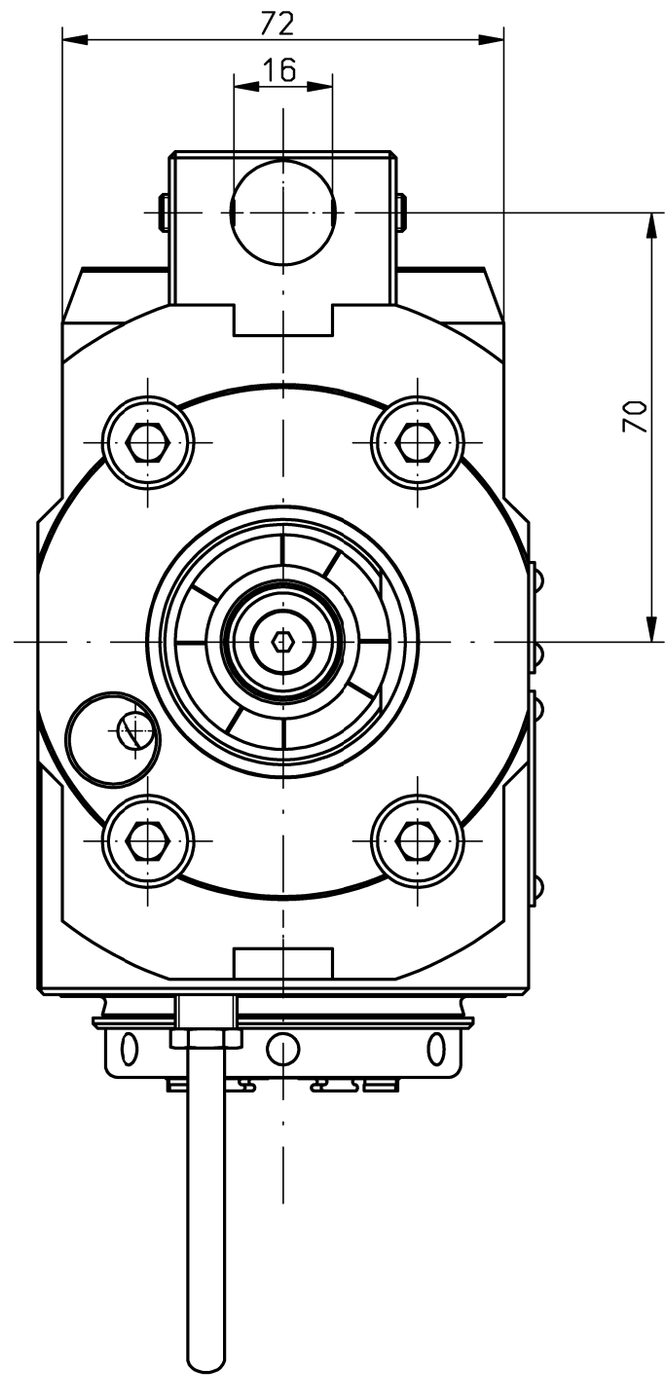

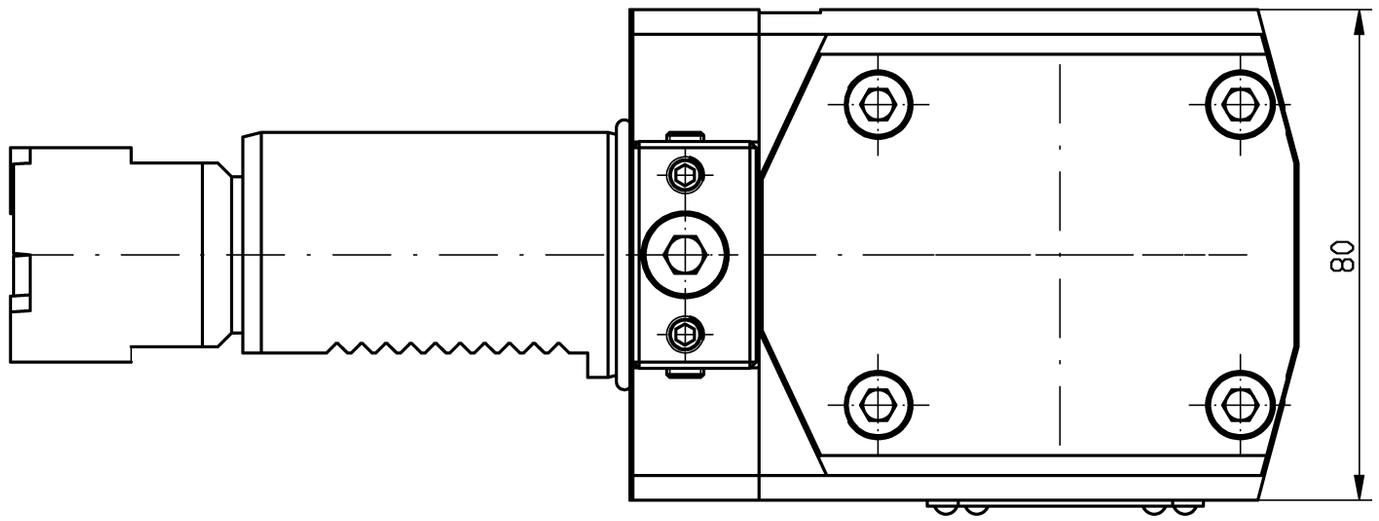

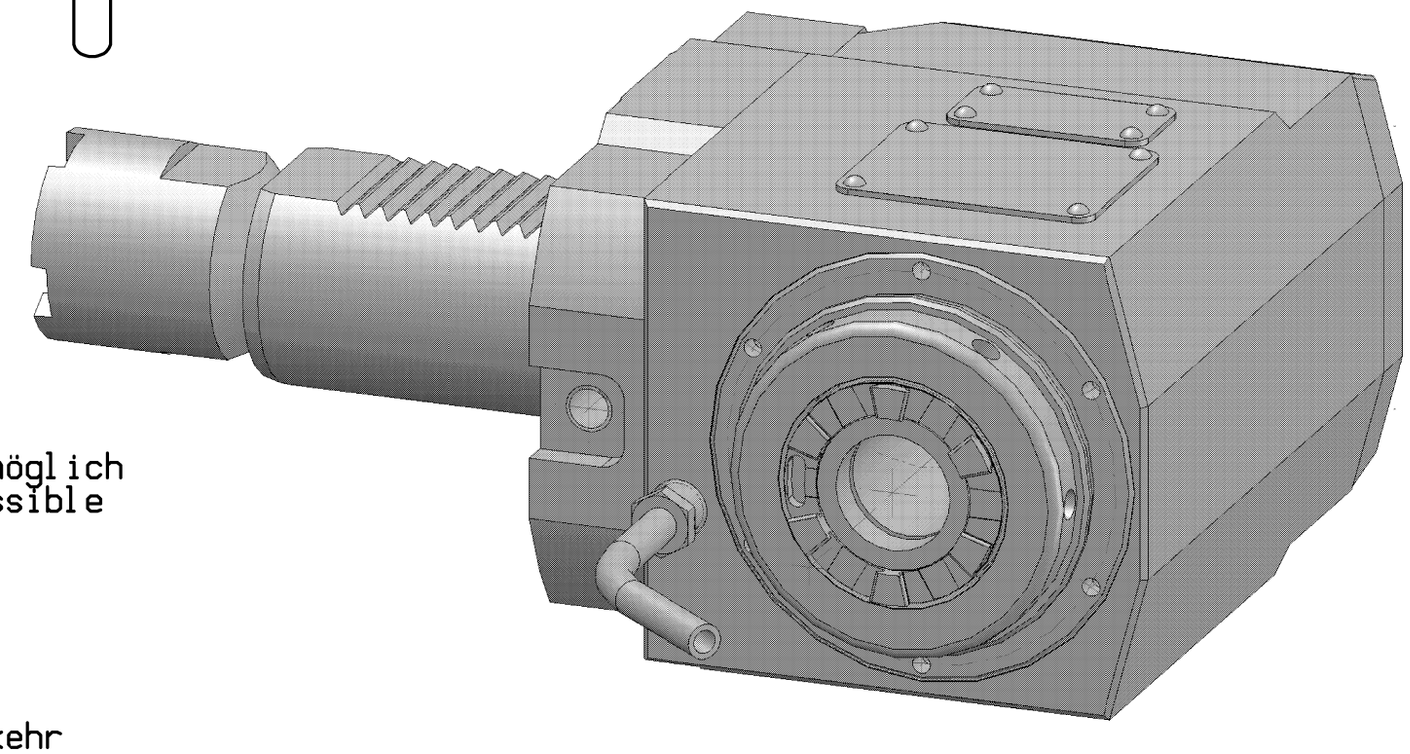

Trockenlauf konstant möglich
continuous dry run possible

n1(max) = 6500 U/min
n2(max) = 6500 U/min
M (max) = 50 Nm
i(n1/n2) = 1 : 1

keine Drehrichtungsumkehr
direction of rotation not reversal

Kühlmittelzufuhr e.K. über Spritzrohr
external coolant supply through pipes

Kopf 180° gedreht montierbar
head 180° adjusted mountable

Gewicht ca. 7.5kg
weigth around 7.5kg

It is strictly prohibited to copy, reproduce or develop these drawings to third persons without having our written permission. A copyright violation involves a claim for demages and is indictable if it is premediative done.
Fa. mimatic GmbH

Diese Zeichnung darf ohne unsere Genehmigung weder kopiert, noch vervielfältigt, noch Dritten zugänglich gemacht werden. Zuwiderhandlungen verpflichten zu Schadenersatz und sind bei Vorsatz strafbar
(Urheberrechtsgesetz vom 09.09.1965)
Fa. mimatic GmbH

A103542	ID-Nr.	Allg. Tol. ISO 2768-m 19.11.2018	ZWN-BL
manuelle Änderung			
		Datum	Name
		Bearb. 02.11.2009	Gessner
		Gepr. 19.11.2018	Schmalholz
		F/M/Q	
		CAD: C:00148388.SZA	
02 BG+L3=61	19.11.2018	Schma	Zeichnungs-Nr.: 00035739
01 Standard 2015	21.10.2015	Schma	
Zust. Änderung	Datum	Name	Urspr. 00035739-Z

Maßstab 1:1

Werkstoff:
Maßblatt

mimatic® Tool Systems
mimatic GmbH 87488 Betzigau – Westendstraße 3
Tel.: 0831/57444-0 Fax.: -90

AGW-OK-C-40-ER32-E-L
1:1 L1=70 S1=101

Blatt
Bl.

Ers. f.:
Ers. d.: plotserver