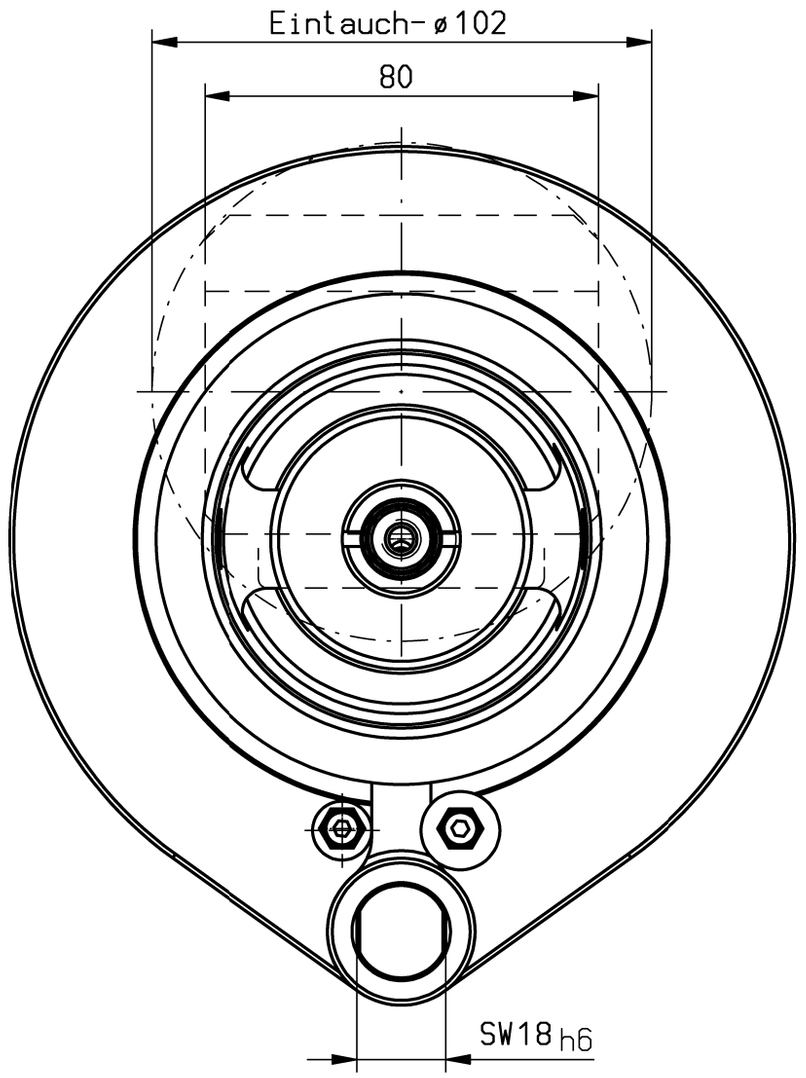

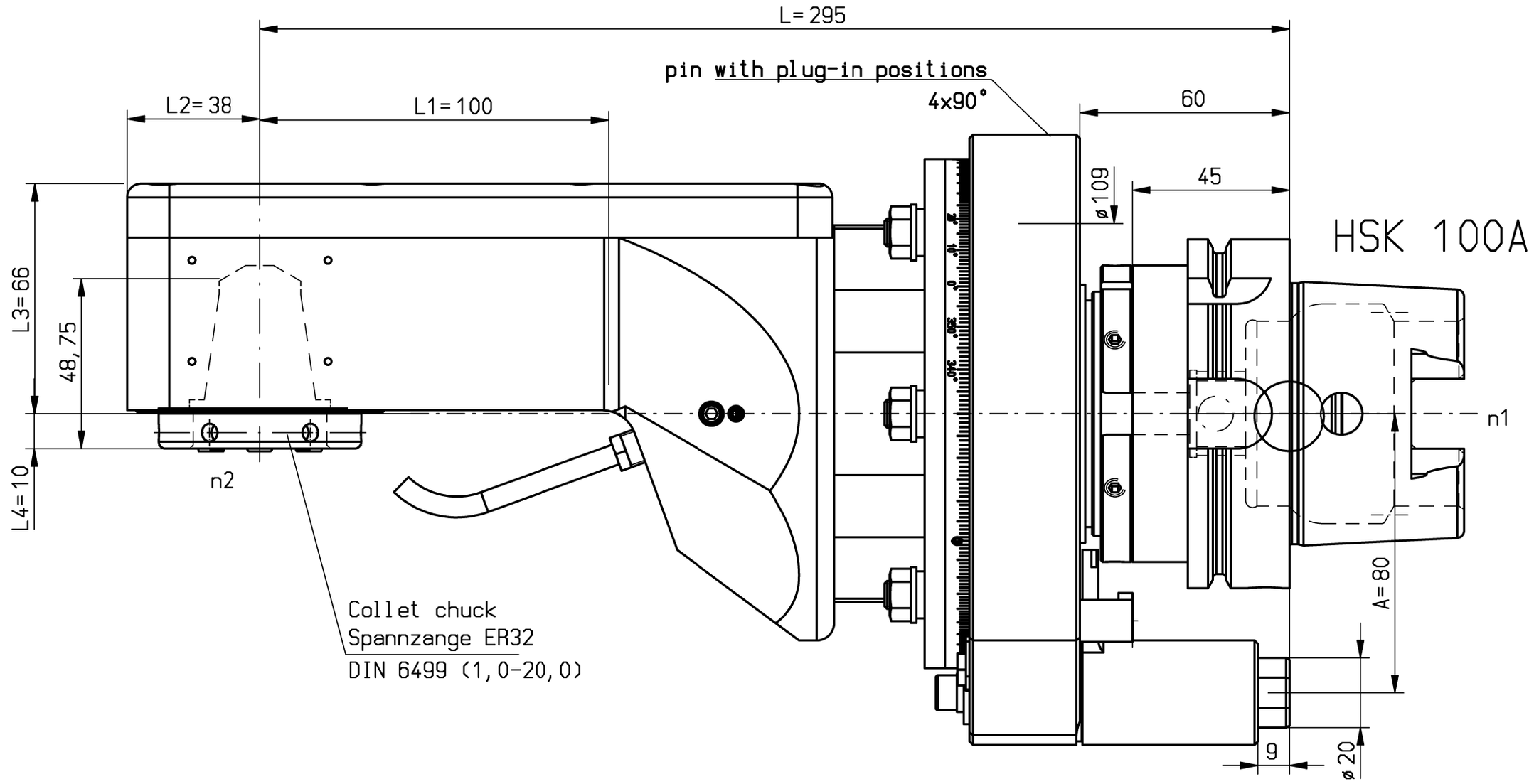

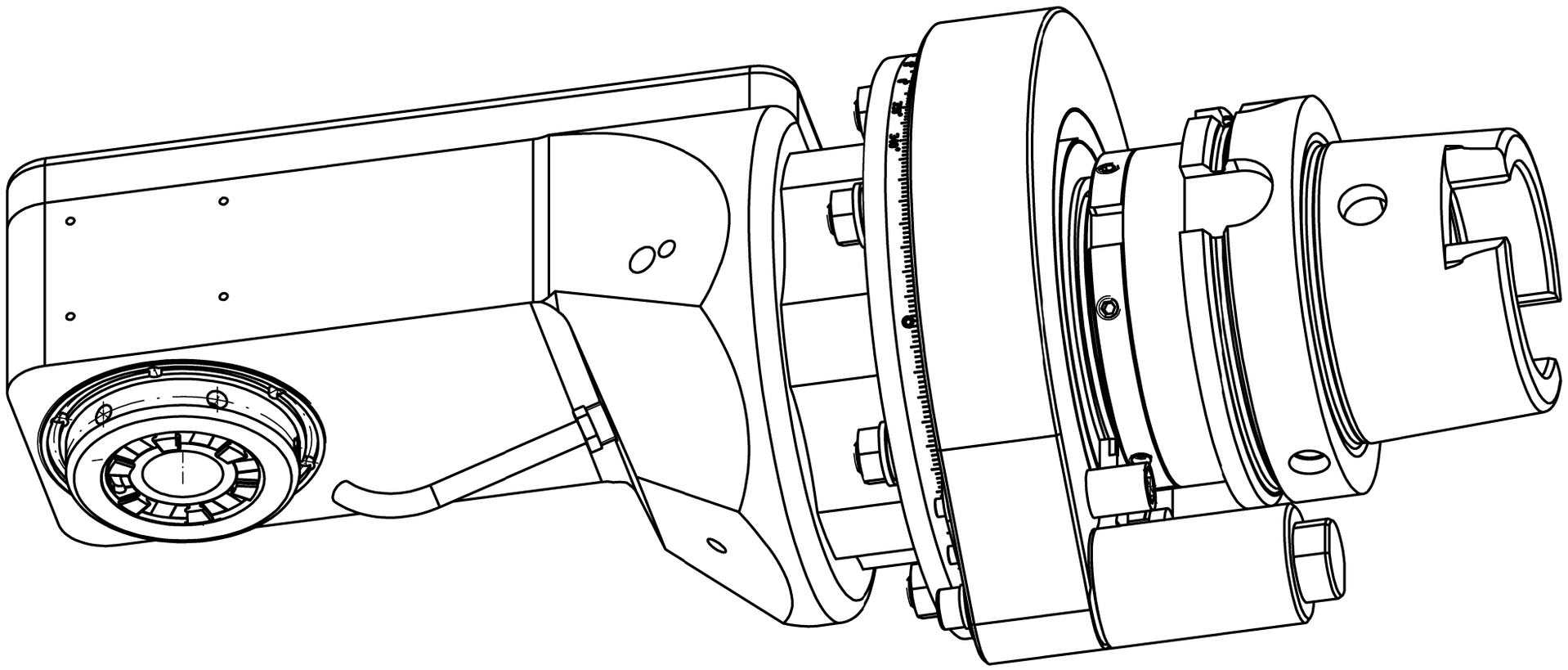

n1(max) = 6000 U/min
n2(max) = 6000 U/min
M (max) = 70 Nm
i(n1/n2) = 1 : 1
p max. = 70 bar

Kühlmittelzufuhr extern über Spritzrohr
external collant supply through pipe

Drehrichtungsumkehr
direction of rotation reversal

Gewicht ca. 14,2 kg
weight around 14,2 kg

Kopf 360° drehbar
head 360° rotatable

A162928			ID-Nr.	Allg.Tol. ISO 2768-m 09.10.2015	ZWN-BL	Maßstab 1:1.2	
	manuelle Änderung					Werkstoff: Maßblatt	
					Datum	Name	
				Bearb.	16.05.2014	Kropp	
				Gepr.	09.10.2015	Holzheu	
				F/M/Q			
				CAD: C:00115998.SZA		mimatic® Tool Systems GmbH mimatic 87488 Betzigau – Westendstraße 3 Tel.:0831/57444-0 Fax.:-90	
				Zeichnungs-Nr.: 00045530		WK-ZWS7-HSK100-ER32-E 1:1 L295 L1=100 L2=38 A80	Blatt Bl.
01	auf 3D-Ref-BG geä.	09.07.2015	Holzh				
Zust.	Änderung	Datum	Name	Urspr. 00022541		Ers. f.:	Ers. d.: plotserver