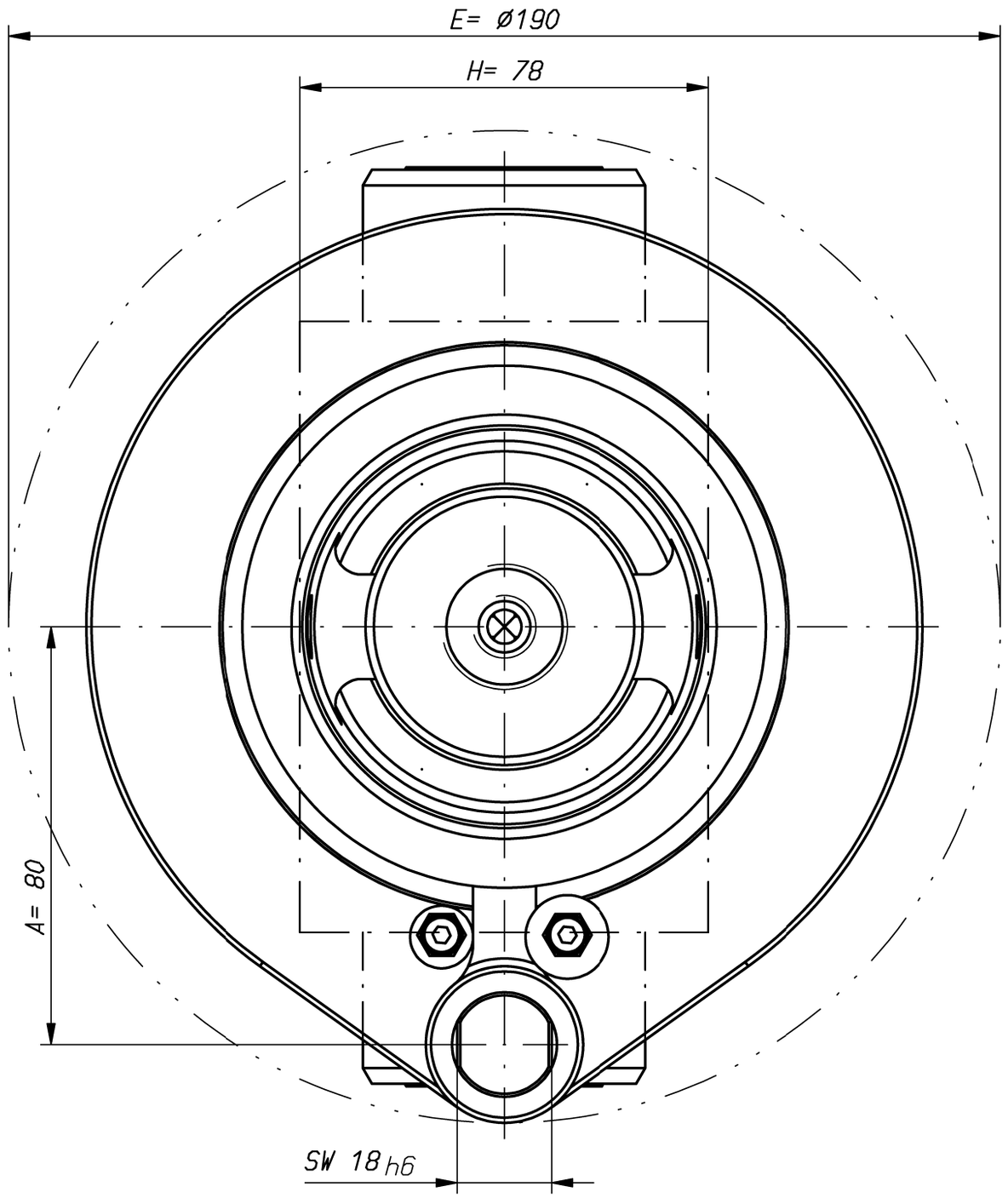

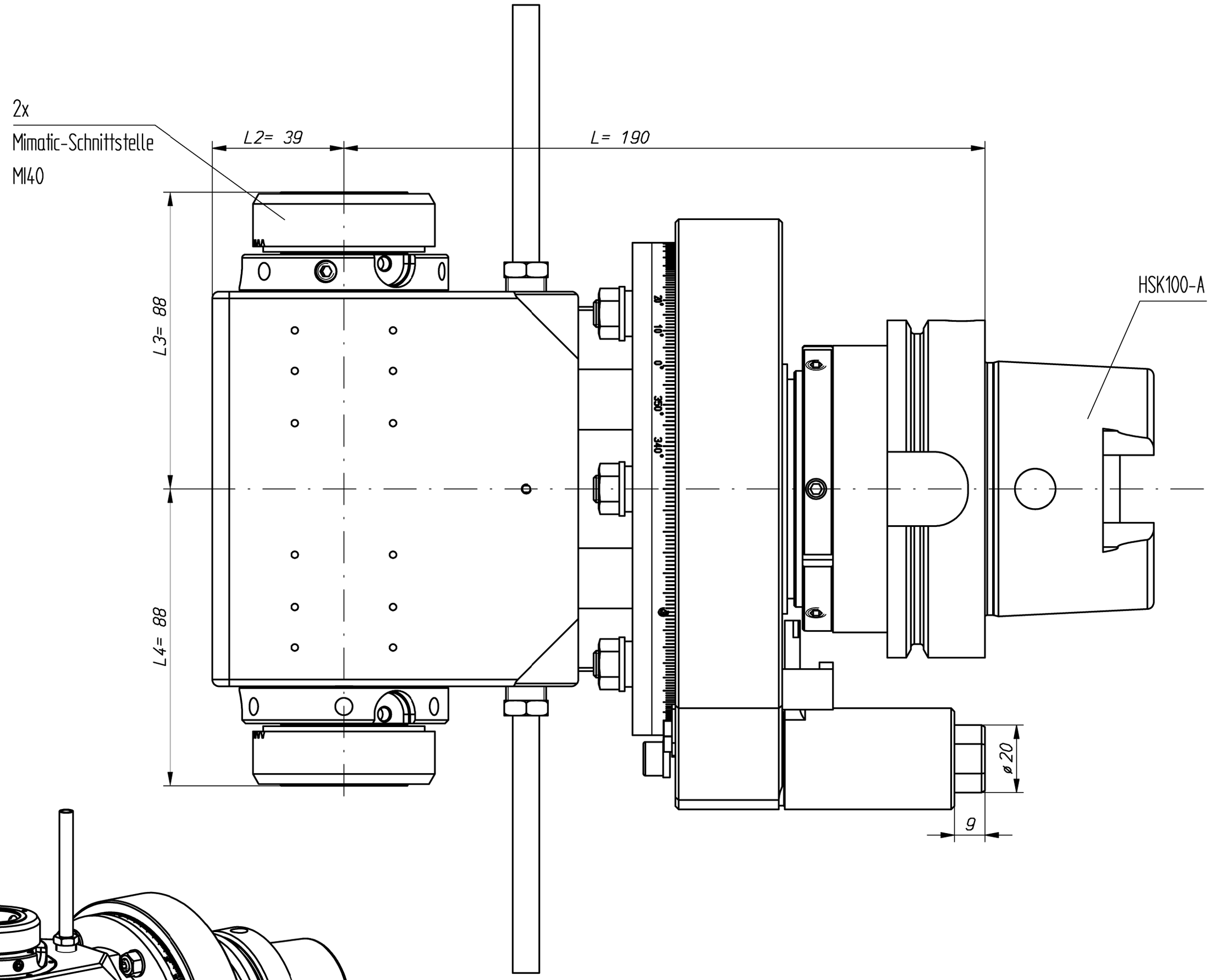

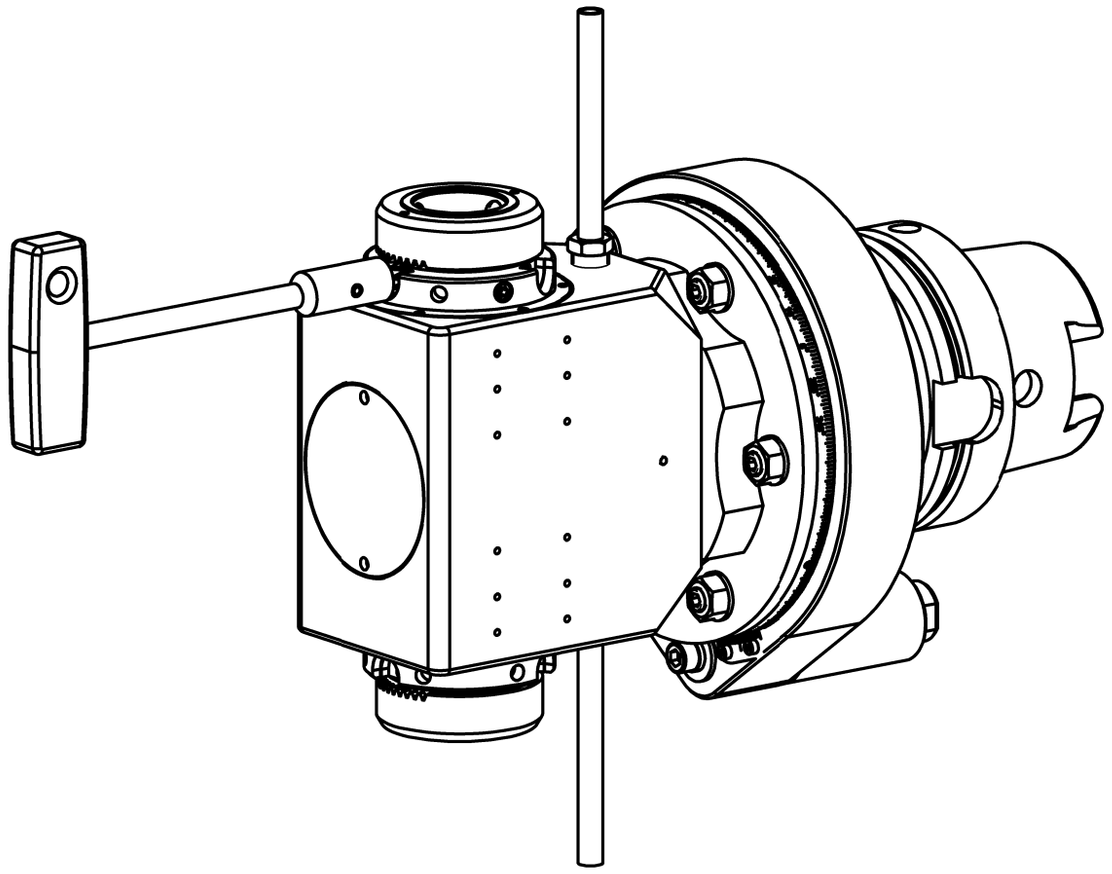

KEIN TROCKENLAUF!!

n1(max) = 6500 U/min
n2(max) = 6500 U/min
M (max) = 70 Nm
i(n1/n2) = 1 : 1

Spindeln mit gegensinnigem Drehsinn
working arbor with different rotation

Gewicht ca. 13kg
weight around 13kg

Kühlmittelzufuhr e.K. über Spritzrohr
external coolant supply through pipes

Kopf 360° drehbar
head 360° adjustable

A162850			ID-Nr.	Allg. Tol. ISO 2768-m 15.12.2014	ZWN-BL	Maßstab 1:1	
	manuelle Änderung					Werkstoff: Maßblatt	
					Datum	Name	mimatic® Tool Systems
				Bearb.	20.10.2014	Gessner	
				Gepr.	15.12.2014	Aniser	
				Norm			mimatic 87488 Betzigau – Westendstraße 3
				CAD: C:00108506.SZA			GmbH Tel.: 0831/57444-0 Fax.: -90
				Zeichnungs-Nr.: 00046439		WK-DW7-HSK100-MI40-E	Blatt Bl.
Zust.	Änderung	Datum	Name	Urspr.		Ers. f.:	Ers. d.: Plotserver