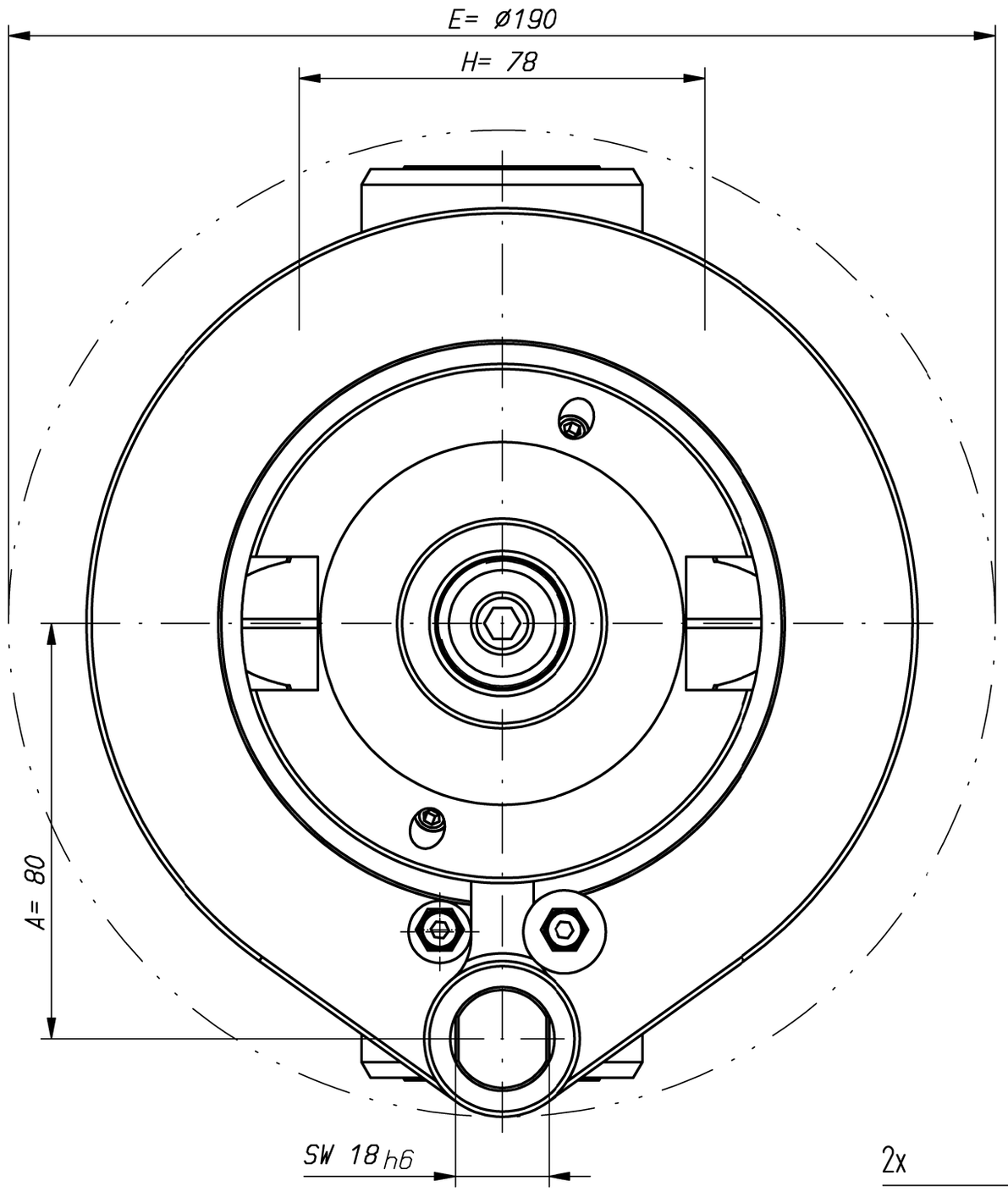

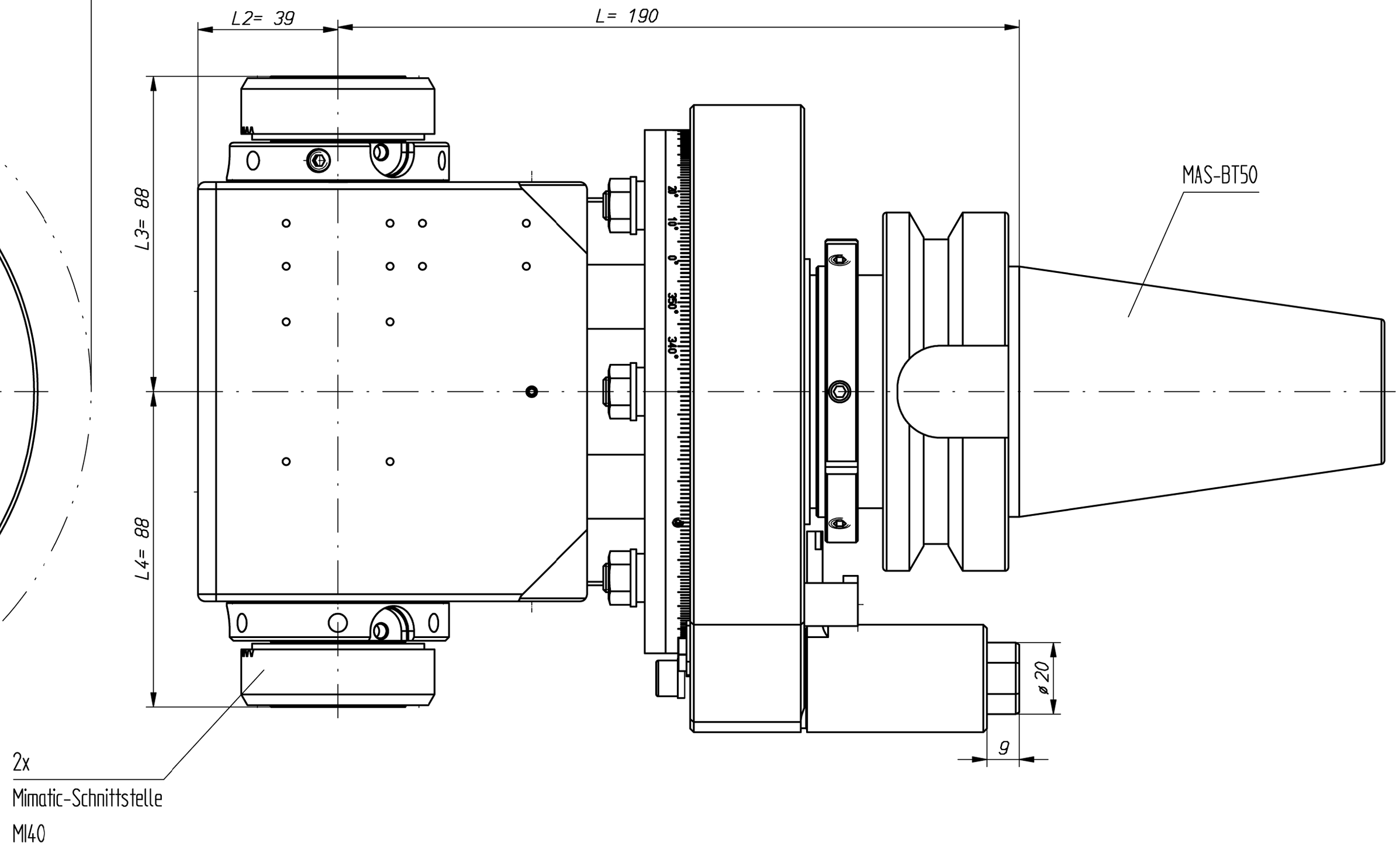

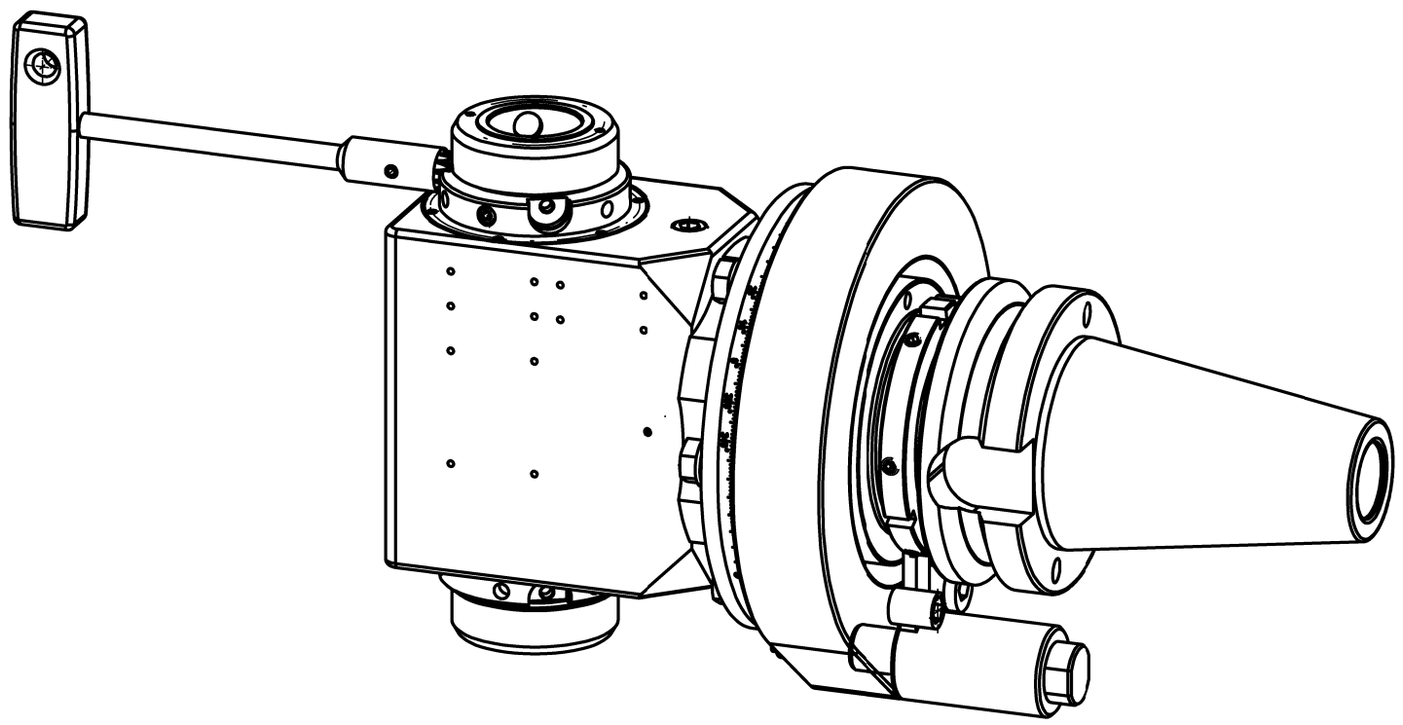

n1(max) = 6500 U/min
n2(max) = 6500 U/min
M (max) = 70 Nm
i(n1/n2) = 1 : 1

Spindeln mit gegensinnigem Drehsinn
working arbor with different rotation

Gewicht ca. 14kg
weight around 14kg

keine Kühlmittelzufuhr
no coolant

Kopf 360° drehbar
head 360° adjustable

A173518			ID-Nr.	Allg.Tol. ISO 2768-m 08.10.2014	ZWN-EL	Maßstab 1:1	259607
						Werkstoff: Maßblatt	
	manuelle Änderung				Datum	Name	
				Bearb.	25.09.2014	Kropp	
				Gepr.	08.10.2014	Holzheu	
				Norm			
				CAD: C:00108125.SZA		mimatic® Tool Systems GmbH mimatic 87488 Betzigau – Westendstraße 3 Tel.: 0831/57444-0 Fax.: -90	
				Zeichnungs-Nr.: 00046279		WK-DW7-BT50-MI40-0 i=1:1 L190 L2=39 A80 SW18	Blatt Bl.
01	akt. nach KO	07.10.2014	Gessn				
Zust.	Änderung	Datum	Name	Urspr. 00021789		Ers. f.:	Ers. d.: Plotserver