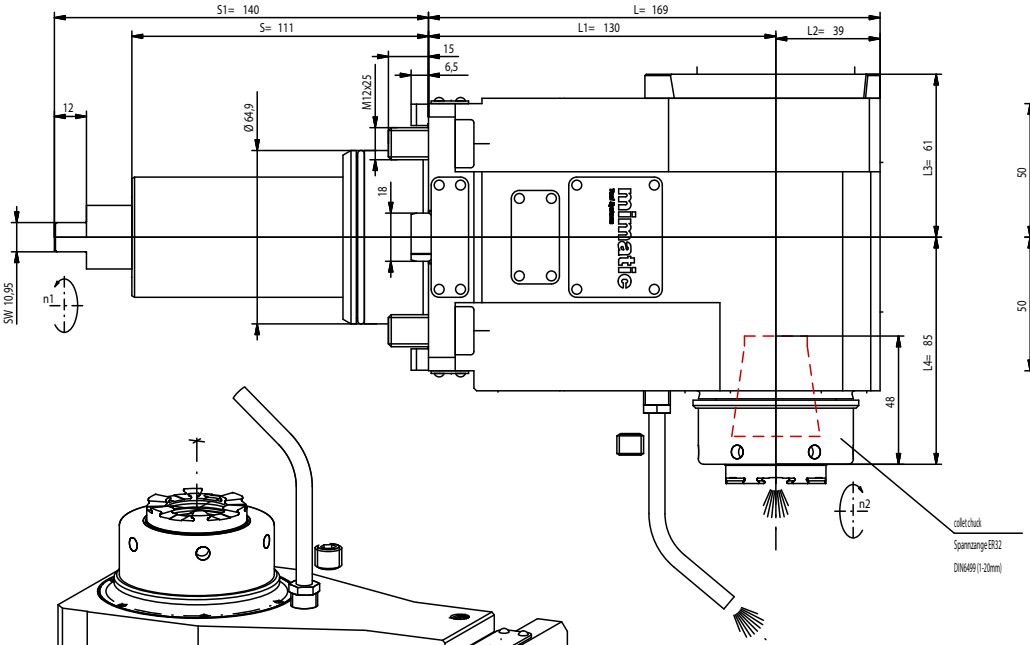

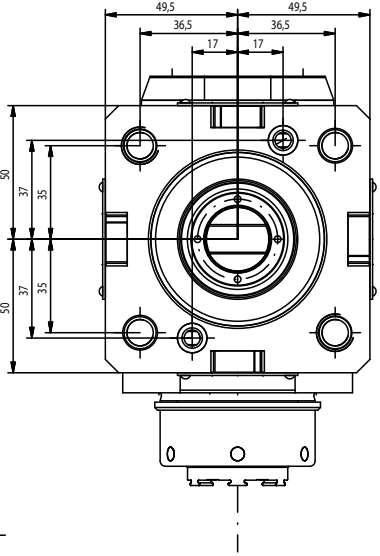

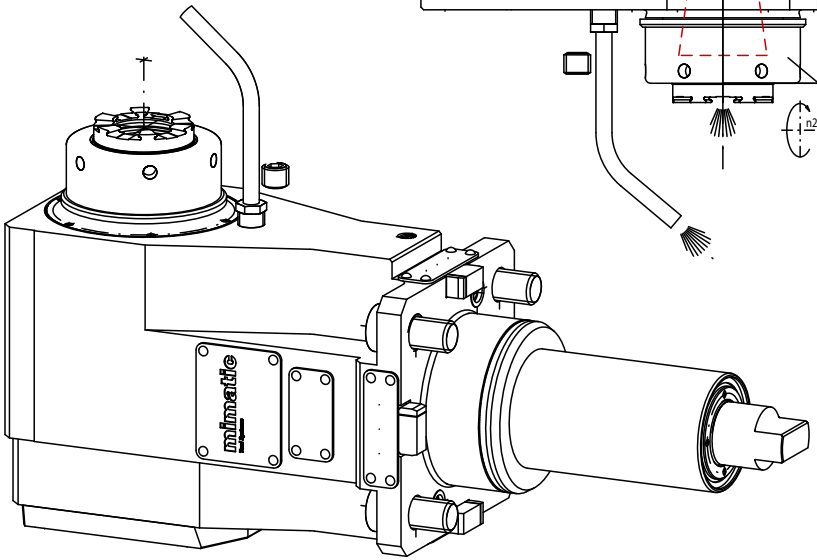

Trockenlauf bei ausreichender Abkühlphase konstant möglich.
Max. Werkzeugtemperatur 90°C
continuous dry run possible with sufficient cooling phase.
Max. tool temperature 90°C.

n1(max) = 6500 U/min
n2(max) = 13000 U/min
M (max) = 25 Nm
i(n1/n2) = 1 : 1

Drehrichtungsumkehr
direction of rotation reversal

Kühlmittelzufuhr i.K. durch die Spindel
und e.K. über Spritzrohr
internal coolant supply through the spindle
and external coolant supply through pipes

Kopf 180° drehbar
head 180° adjustable

Gewicht ca. 11,2kg
weigth around 11,2kg

A196275	ID-Nr.	Allg.Tol. ISO 2768-m	DIN B	Maßstab 1:1	
				Werkstoff: Maßblatt	
			Datum / Name	mimatic Tool Systems	
		Bearb.	28.07.2022		
		Gepr.	11.08.2022		
		F/M/Q			
		CAD	C00172683.SZA		
		Zeichnungs-Nr.: 00060952		AGW-EM-C-65-ER32-I-12 L1=130 S1=140 i=1:2	Blatt
Zust.	Änderung	Datum	Name	Urspr. 00048658-Z	Ers. f.: / Ers. d.:

mimatic GmbH, 87488 Betzigau - Westendstraße 3, Tel.:0831/57444-0 Fax.:-90

It is strictly prohibited to copy, reproduce or develop these drawings to third persons without having our written permission. A copyright viotation involves a claim for demages and is indictable if it is premediative done.
Fa. mimatic GmbH

Diese Zeichnung darf ohne unsere Genehmigung weder kopiert, noch vervielfältigt, noch Dritten zugänglich gemacht werden. Zuwiderhandlungen verpflichten zu Schadenersatz und sind bei Vorsatz strafbar
(Urheberrechtsgesetz vom 09.09.1965)
Fa. mimatic GmbH