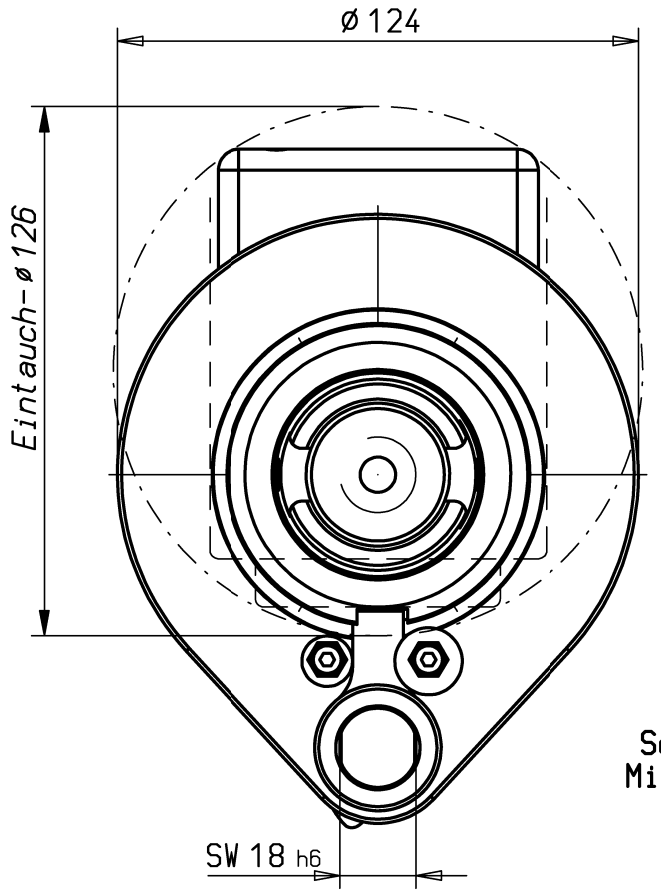

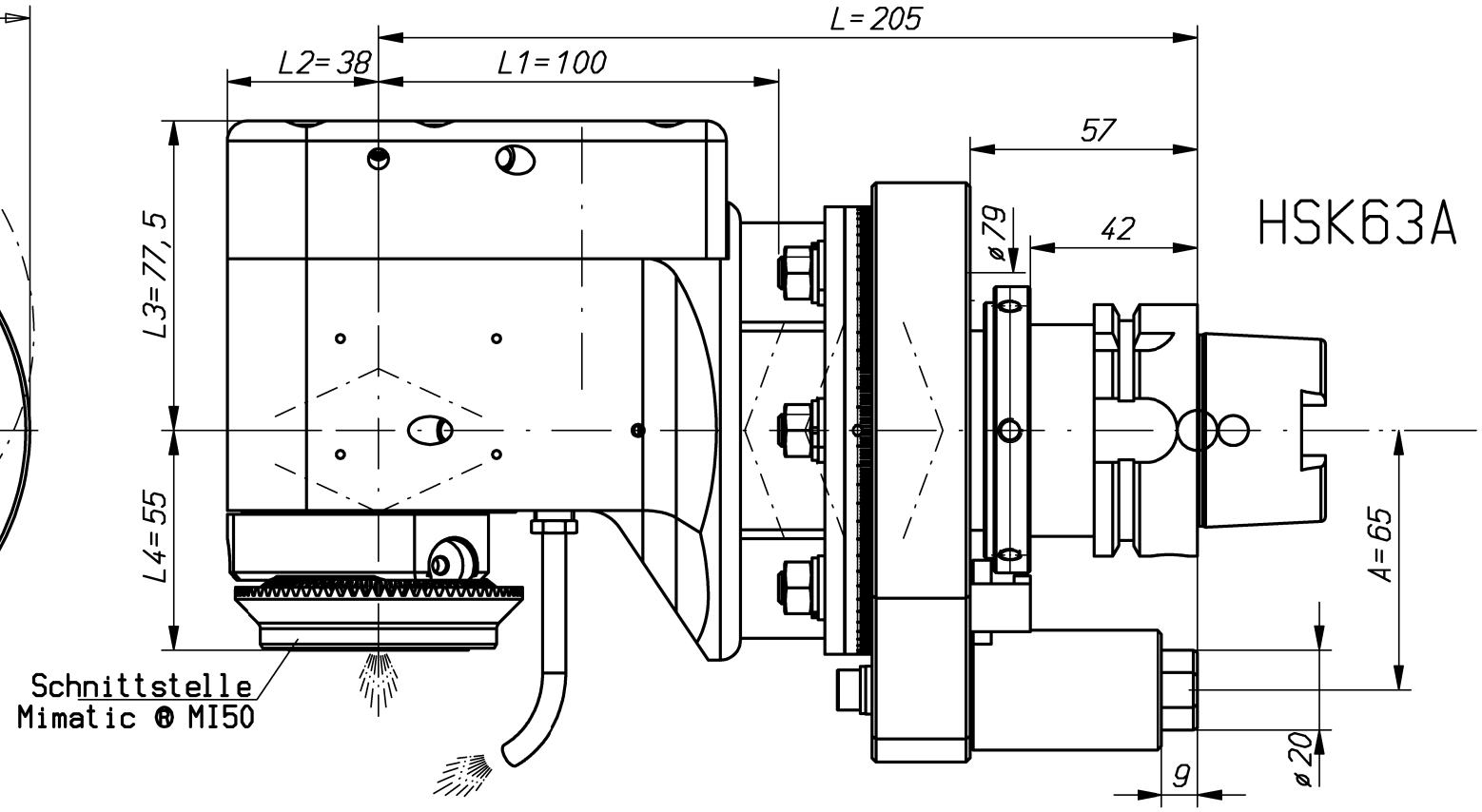

n1(max) = 6000 U/min
n2(max) = 6000 U/min
M (max) = 70 Nm
i(n1/n2) = 1 : 1
p(max) = 70bar

keine Drehrichtungsumkehr
direction of rotation not reversal

Kühlmittelzufuhr i.K. durch die Spindel
und e.K. über Spritzrohr

internal coolant supply through the spindle
and external coolant supply through pipes

Gewicht ca. 11kg
weight around 11kg

Kopf 360° drehbar
head 360° adjustable

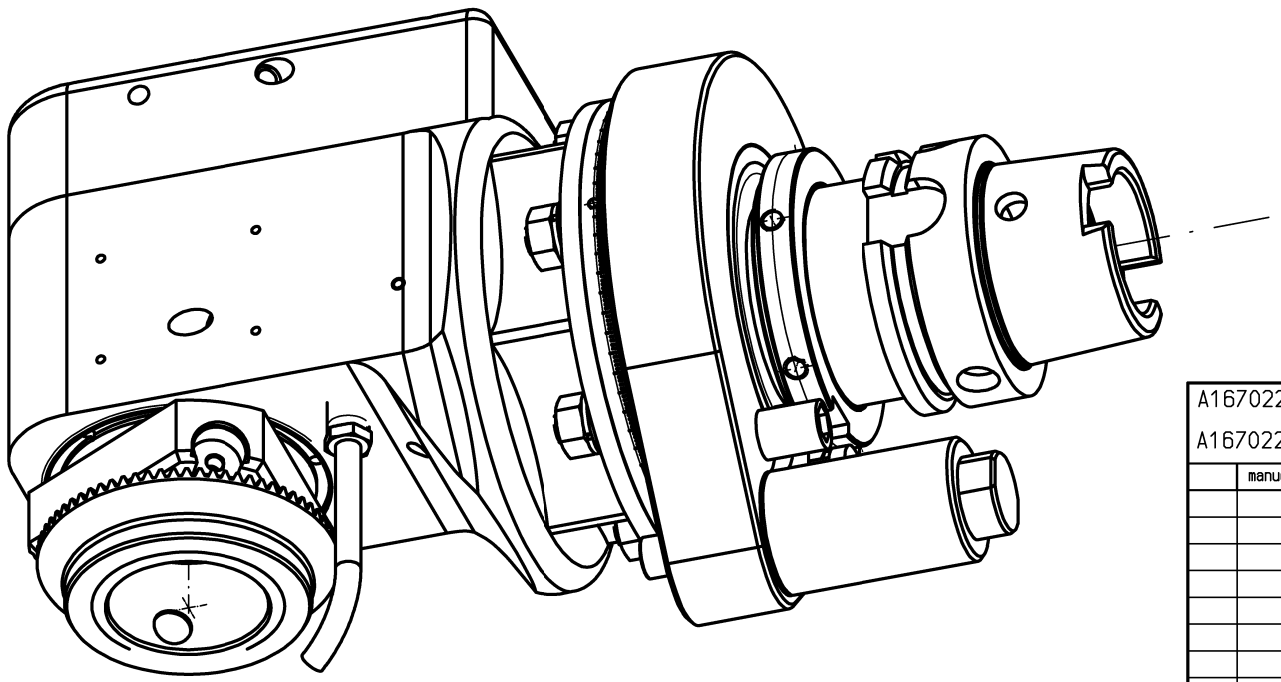

A167022			ID-Nr.	Allg.Tol.	ZWN-BL	Maßstab 1:1.5	
A167022				ISO 2768-m 23.09.2014		Werkstoff: Maßblatt	
	manuelle Änderung				Datum	Name	
				Bearb.	25.03.2008	Holzheu	mimatic® Tool Systems
				Gepr.	23.09.2014	Krapp	
				Norm			mimatic 87488 Betzigau – Westendstraße 3
				CAD: C:00107697.SZA			GmbH Tel.:0831/57444-0 Fax.:-90
				Zeichnungs-Nr.: 00029606		WK-ZW7-HSK63A-MI50-I	Blatt Bl.
01	MI Einhand	23.09.2014	Krapp				
Zust.	Änderung	Datum	Name	Urspr. 00021818		Ers. f.:	Ers. d.: Plotserver