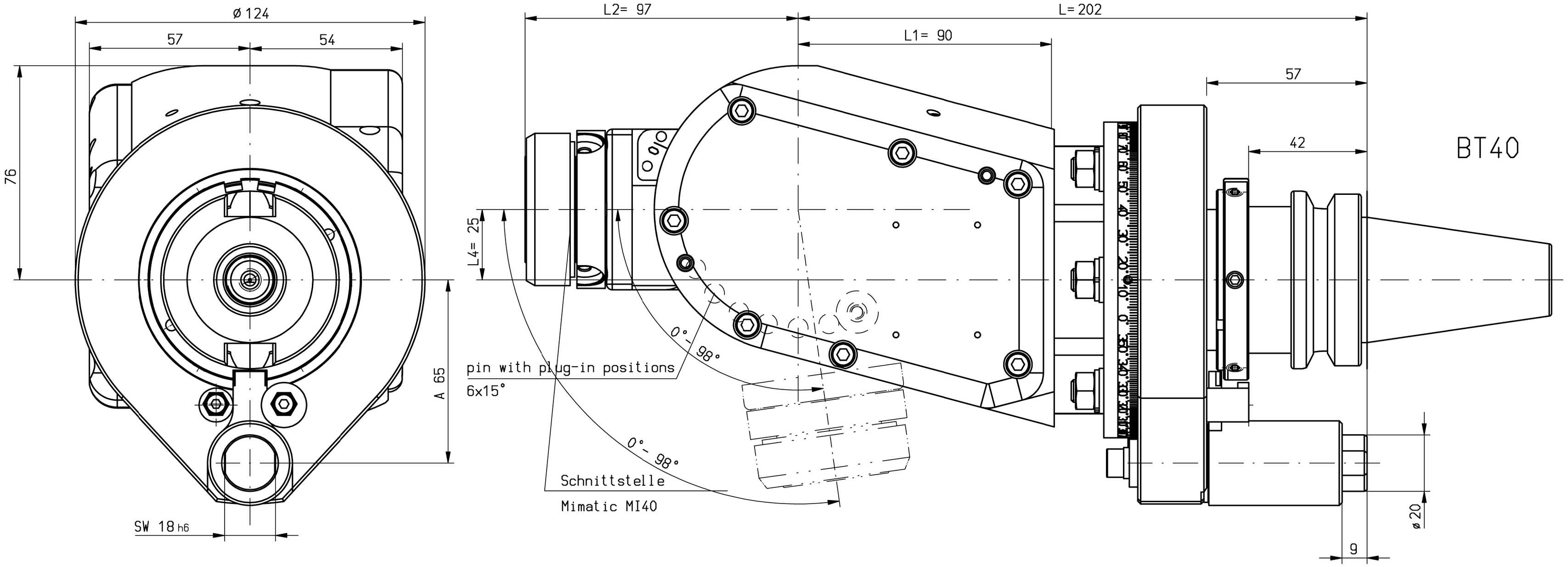

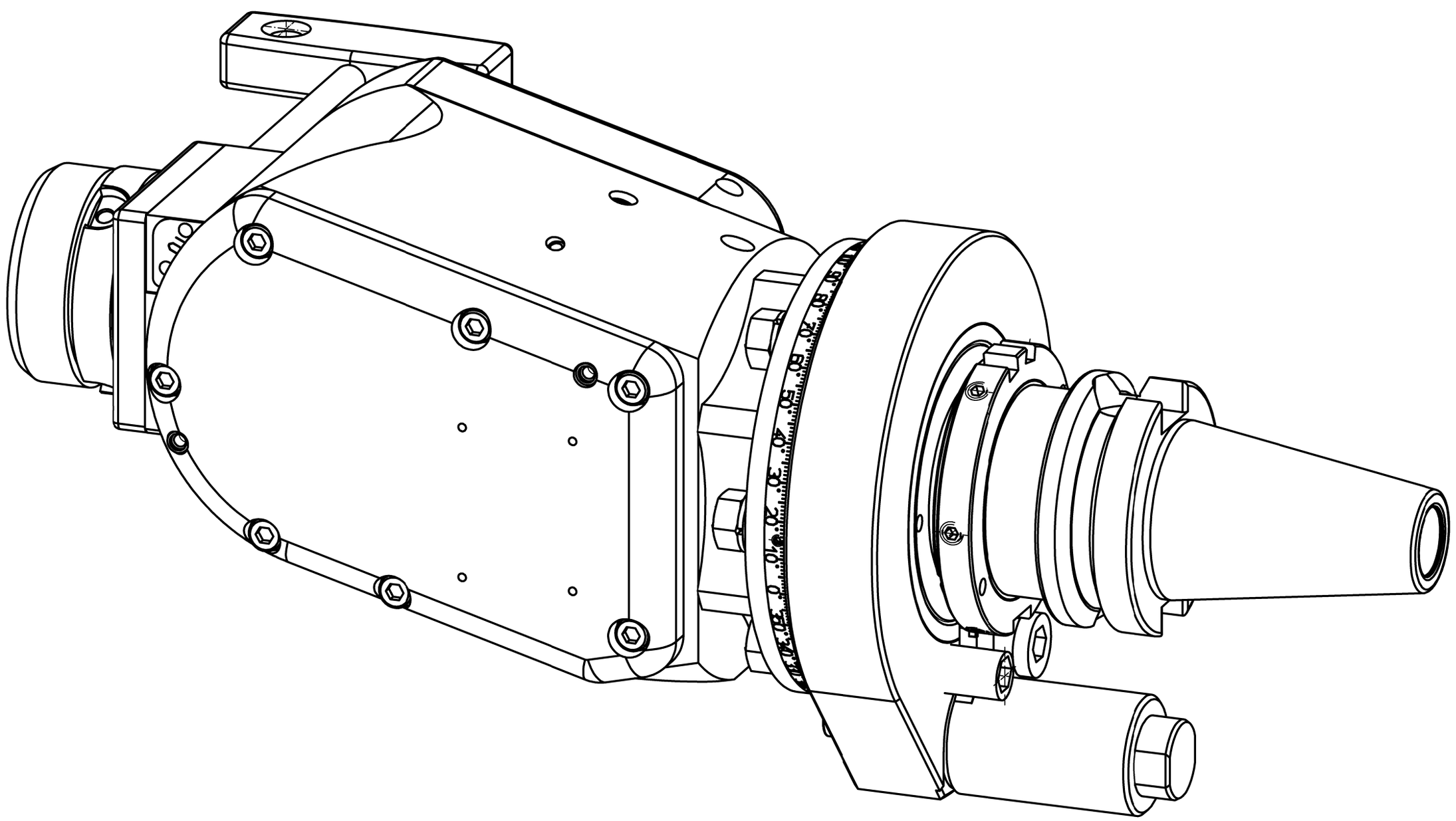

n1(max) = 7000 U/min
n2(max) = 7000 U/min
M (max) = 30 Nm
i(n1/n2) = 1 : 1
p(max) = 70bar

Kühlmittelzufuhr i.K. durch die Spindel
internal coolant supply through the spindle

keine Drehrichtungsumkehr
direction of rotation not reversal

Gewicht ca. 10 kg
weight around 10 kg

Kopf 360° drehbar
head 360° adjustable

A169976			ID-Nr.	Allg.Tol.	ZWN-BL	Maßstab 1:1	
A169976				ISO 2768-m 07.07.2015		Werkstoff: Maßblatt	
	manuelle Änderung				Datum	Name	
				Bearb.	01.04.2009	Gessner	mimatic® Tool Systems
				Gepr.	20.05.2015	Schmalholz	
				Norm			mimatic 87488 Betzigau – Westendstraße 3
				CAD: C:00114653.SZA			GmbH Tel.: 0831/57444-0 Fax.: -90
				Zeichnungs-Nr.: 00034107		WK-WS5-BT40-MI40-I	Blatt
02	IK-Übergabe geändert	20.05.2015	Schma				
01	Umbau auf MI40-Einha	20.08.2010	Gessn				Bl.
Zust.	Änderung	Datum	Name	Urspr. 00034107-Z		Ers. f.:	Ers. d.: Plotserver