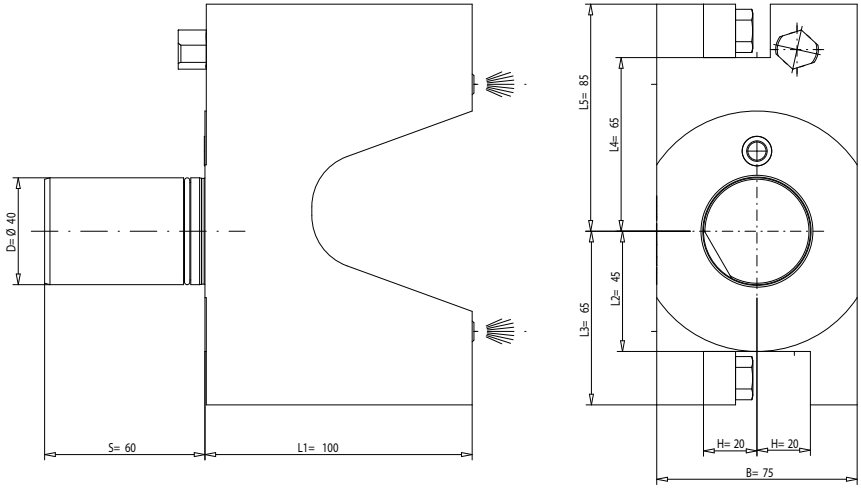

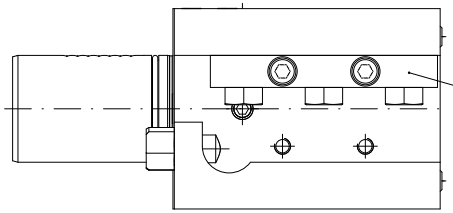

umsetzbar für Rechts- und Linkslauf
convertible for right and left motion

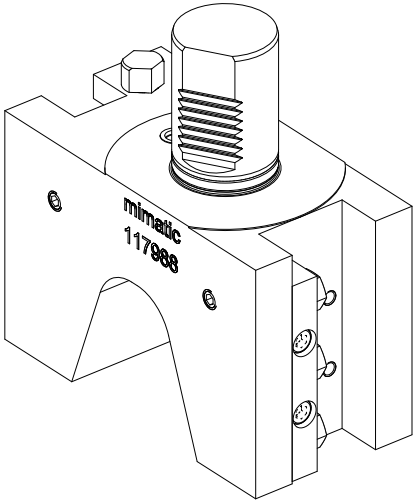

p(max) = 70bar

Kühlmittelzufuhr
e.K. über Spritzrohr
external coolant supply through pipes

Gewicht ca. 6kg
weigth around 6kg

It is strictly prohibited to copy, reproduce or develop these drawings to third persons without having our written permission. A copyright violation involves a claim for damages and is indictable if it is premediative done.
Fa. mimatic GmbH

Diese Zeichnung darf ohne unsere Genehmigung weder kopiert, noch vervielfältigt, noch Dritten zugänglich gemacht werden. Zuwiderhandlungen verpflichten zu Schadenersatz und sind bei Vorsatz strafbar
(Urheberrechtsgesetz vom 09.09.1965)
Fa. mimatic GmbH

A117988	ID-Nr.		Allg.Tol. ISO 2768-m	DIN-B		Maßstab 1:1	
	manuelle Änderung					Werkstoff: Maßblatt	
				Datum	Name		
			Bearb.	10.06.2008	Weiler	mimatic® Tool Systems	
			Gepr.	12.12.2000	Holzhäu		
			F.IN/Q			mimatic GmbH 87488 Betzigau - Westendstraße 3 Tel.:0831/57444-0 Fax.:-90	
						©MC-001624273.SZA	
03	Beschriftung dazu	22.12.2003	Habh	Zeichnungs-Nr.: 00030550		ST-MA-VKMA-40-H20-E-SQT10	Blatt
02	3D Modell	24.08.2020	Simon				Bl.
01	Kontur grü.	11.07.2014	Rupp				
Zust.	Änderung	Datum	Name	Ersetzt durch: 00030527		Ers. f.:	Ers. d.: