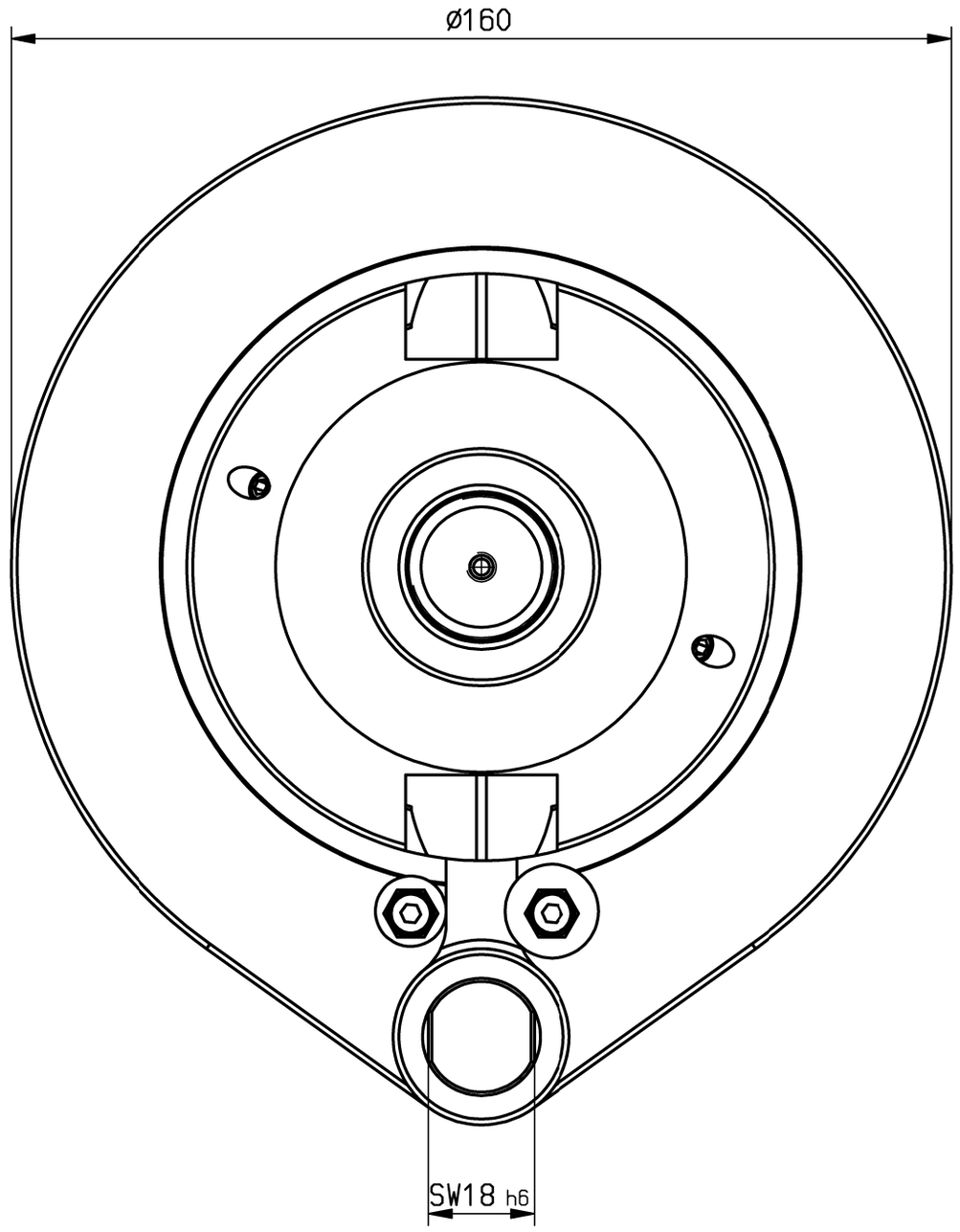

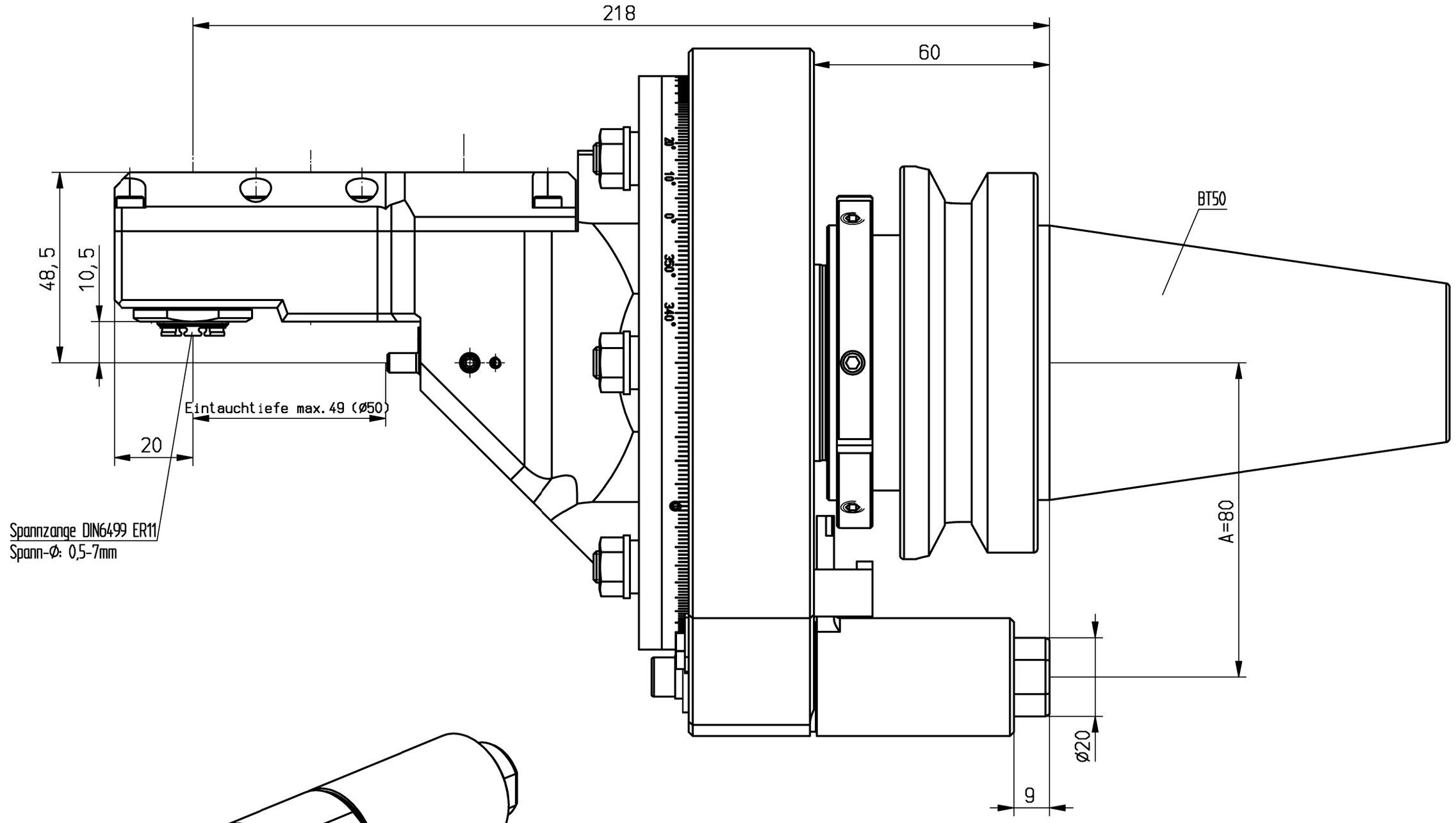

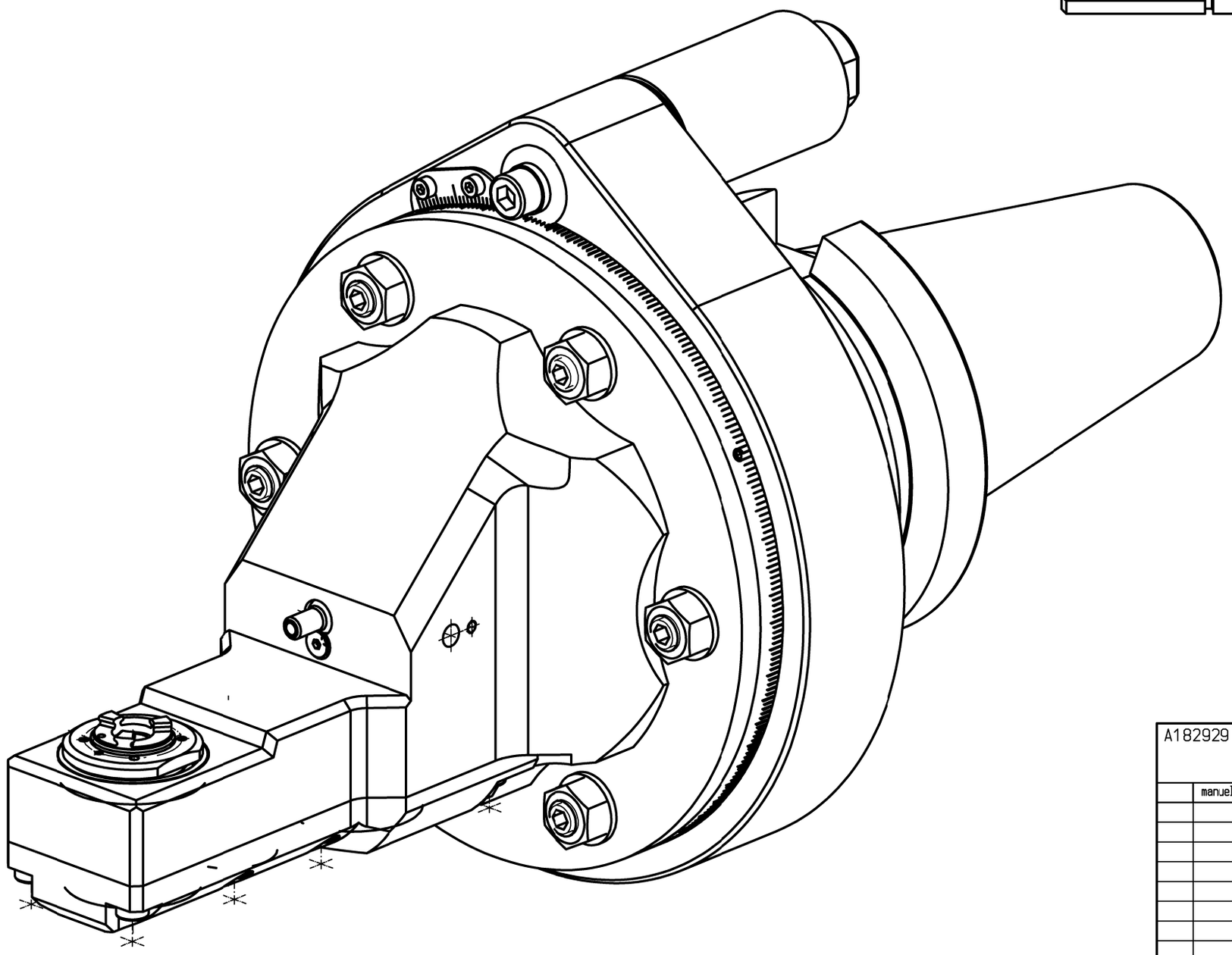

n1(max) = 7200 U/min
n2(max) = 12000 U/min
n2(max) = 15000 U/min ED- 10%
M (max) = 6 Nm
i(n1/n2) = 1 : 1,67

Drehrichtungsumkehr
direction of rotation reversal

Gewicht ca. 12kg
weight around 12kg

externe Kühlmittelzufuhr
external coolant supply

Kopf 360° drehbar
head 360° adjustable

A182929			ID-Nr.	Allg. Tol. ISO 2768-m 21.03.2014	ZWN-BL	Maßstab 1:1	
	manuelle Änderung					Werkstoff: Maßblatt	
					Datum / Name	mimatic® Tool Systems	
				Bearb.	11.03.2014 Aniser	mimatic GmbH 87488 Betzigau – Westendstraße 3	
				Gepr.	21.03.2014 Holzheu	Tel.: 0831/57444-0 Fax.: -90	
				Norm			
				CAD: C:00101936.SZA			
				Zeichnungs-Nr.: 00045063		WK-ZWS0-BT50-ER11-E	Blatt
						1:1.67 L218 L1=49	Bl.
Zust.	Änderung	Datum	Name	Urspr. 00043057-Z		Ers. f.: 00045063	Ers. d.: Plotserver