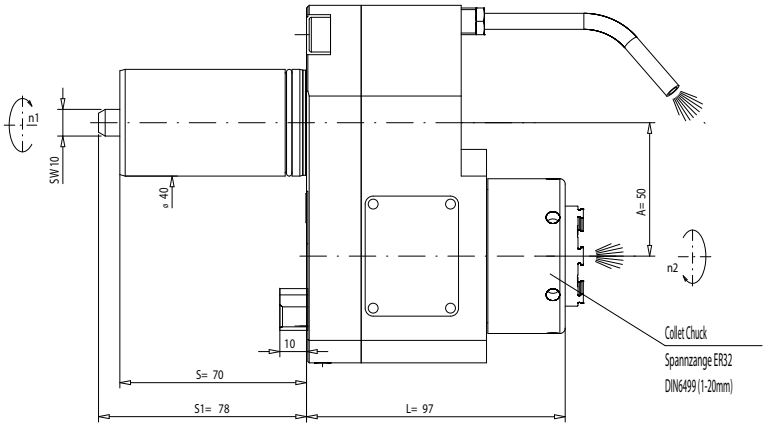

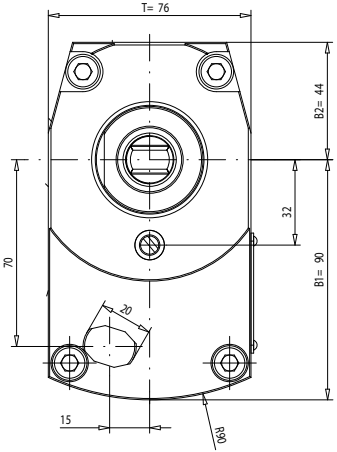

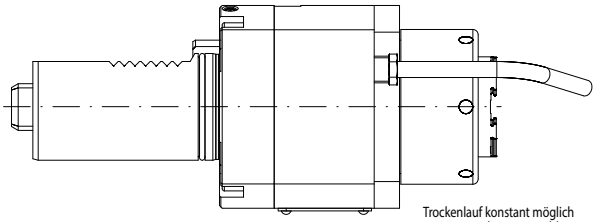

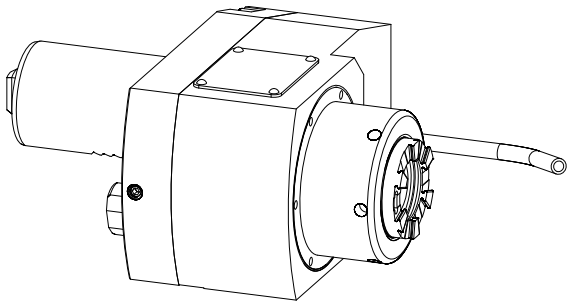

Trockenlauf konstant möglich
continuous dry run possible

n1(max) = 5750 U/min
n2(max) = 11500 U/min
M (max) = 40 Nm
i(n1/n2) = 1 : 2
p(max) = 70bar

Filterfeinheit: max.0,05mm
grade of fitration: max.0,05mm

Drehrichtungsumkehr
direction of rotation reversal

Kühlmittelzufuhr i.K. durch die Spindel
und e.K. über Spritzrohr
internal coolant supply through the spindle
and external coolant supply through pipes

Gewicht ca. 5kg
weight around 5kg

A191190	ID-Nr.	Allg.Tol.	DIN EL	Maßstab 1:1			
		ISO 2768-m		Werkstoff: Maßblatt			
	manuelle Änderung						
			Datum / Name	mimatic Tool Systems			
			Bearb. 12.06.2017 Schmalhöfer				
			Gepr. 20.09.2018 Simon				
			F/M/Q	mimatic GmbH	87488 Betzigau - Westendstraße 3 Tel.:0831/57444-0 Fax.:-90		
			CAD:001470559.SZA				
			Zeichnungs-Nr: 00052331	AGW-MA-B-40-ER32-I-12-R L97 i=1:2 A50 MP620			Blatt Bl.
01	aktualisiert	20.09.2018	Simon				
Zust.	Änderung	Datum	Name	Werkgr. 00052328	Ers. f.:	Ers. d.:	

It is strictly prohibited to copy, reproduce or develop these drawings to third persons without having our written permission. A copyright viotation involves a claim for demages and is indictable if it is premediative done.
Fa. mimatic GmbH

Diese Zeichnung darf ohne unsere Genehmigung weder kopiert, noch vervielfältigt, noch Dritten zugänglich gemacht werden. Zuwiderhandlungen verpflichten zu Schadenersatz und sind bei Vorsatz strafbar
(Urheberrechtsgesetz vom 09.09.1965)
Fa. mimatic GmbH