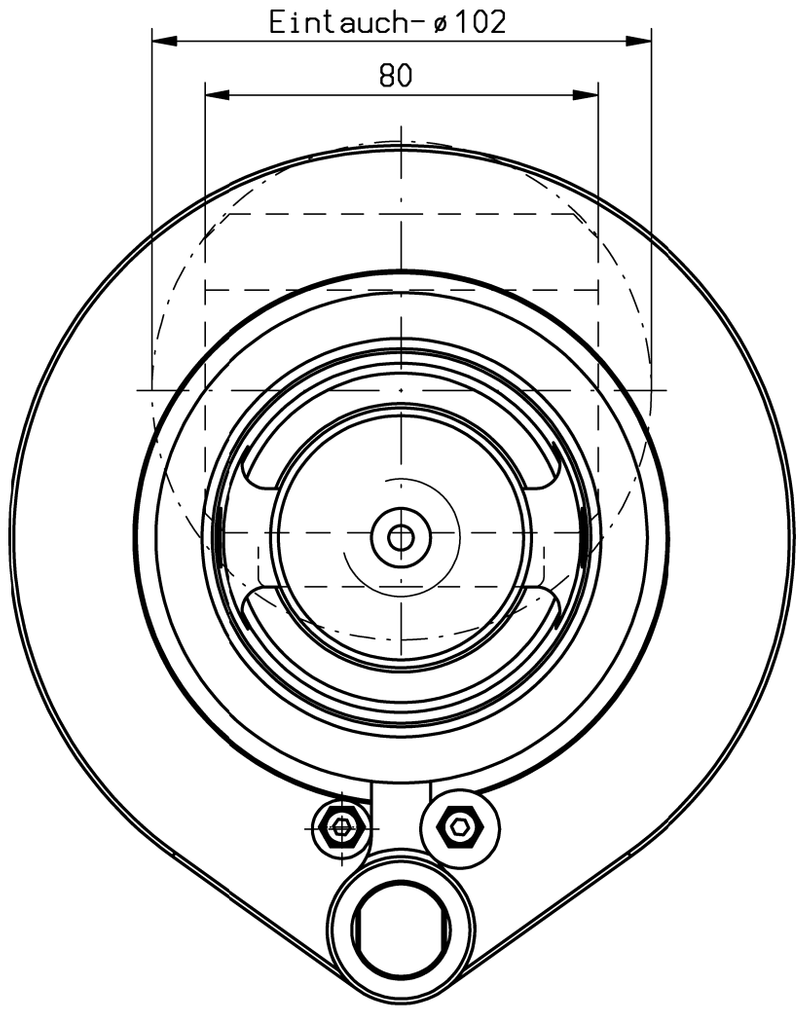

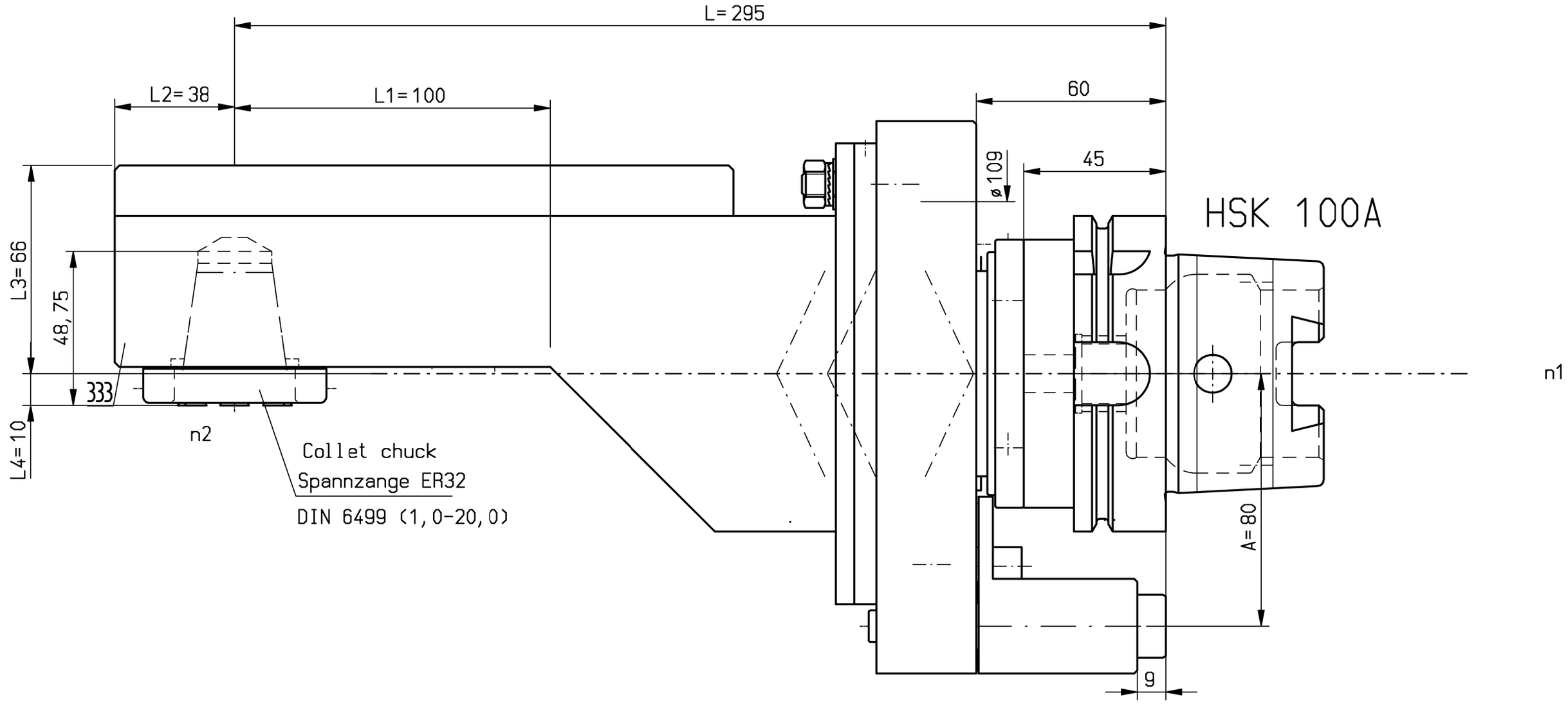

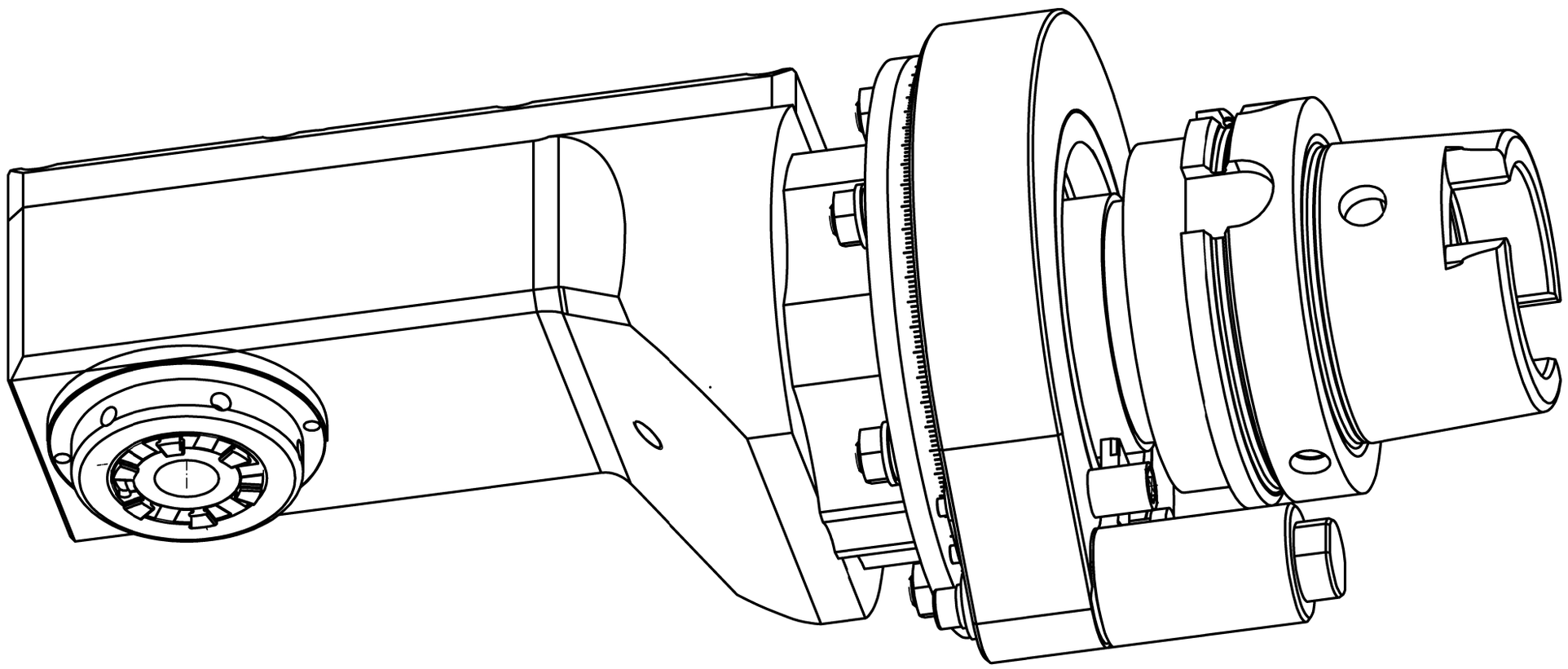

n1(max) = 6500 U/min
n2(max) = 6500 U/min
M (max) = 70 Nm
i(n1/n2) = 1 : 1

kein Kühlmittel
no collant

Drehrichtungsumkehr
direction of rotation reversal

① Gewicht ca. 13,6 kg
weight around 13,6 kg

Kopf 360° drehbar
head 360° rotatable

135656			ID-Nr.	Allg.Tol.		ZWN-BL	Maßstab 1:1
13.14.710.23.001				ISO 2768-m			Werkstoff: LYNDEX NIKKEN
	manuelle Änderung			29.06.2022			
					Datum	Name	mimatic® Tool Systems
				Bearb.	31.07.2009	Gessner	
				Gepr.	31.07.2009	Gessner	
				F/M/Q			mimatic GmbH 87488 Betzigau – Westendstraße 3
				CAD: C:00061802.SZA			Tel.:0831/57444-0 Fax.:-90
				Zeichnungs-Nr.:			WK-ZWS7-HSK100-ER32-0
				00022541-L			H10ARAM-ER32-295ST
Zust.	Änderung	Datum	Name	Urspr. 00022541			Ers. f.: Ersd.: plotserver

Blatt Bl.