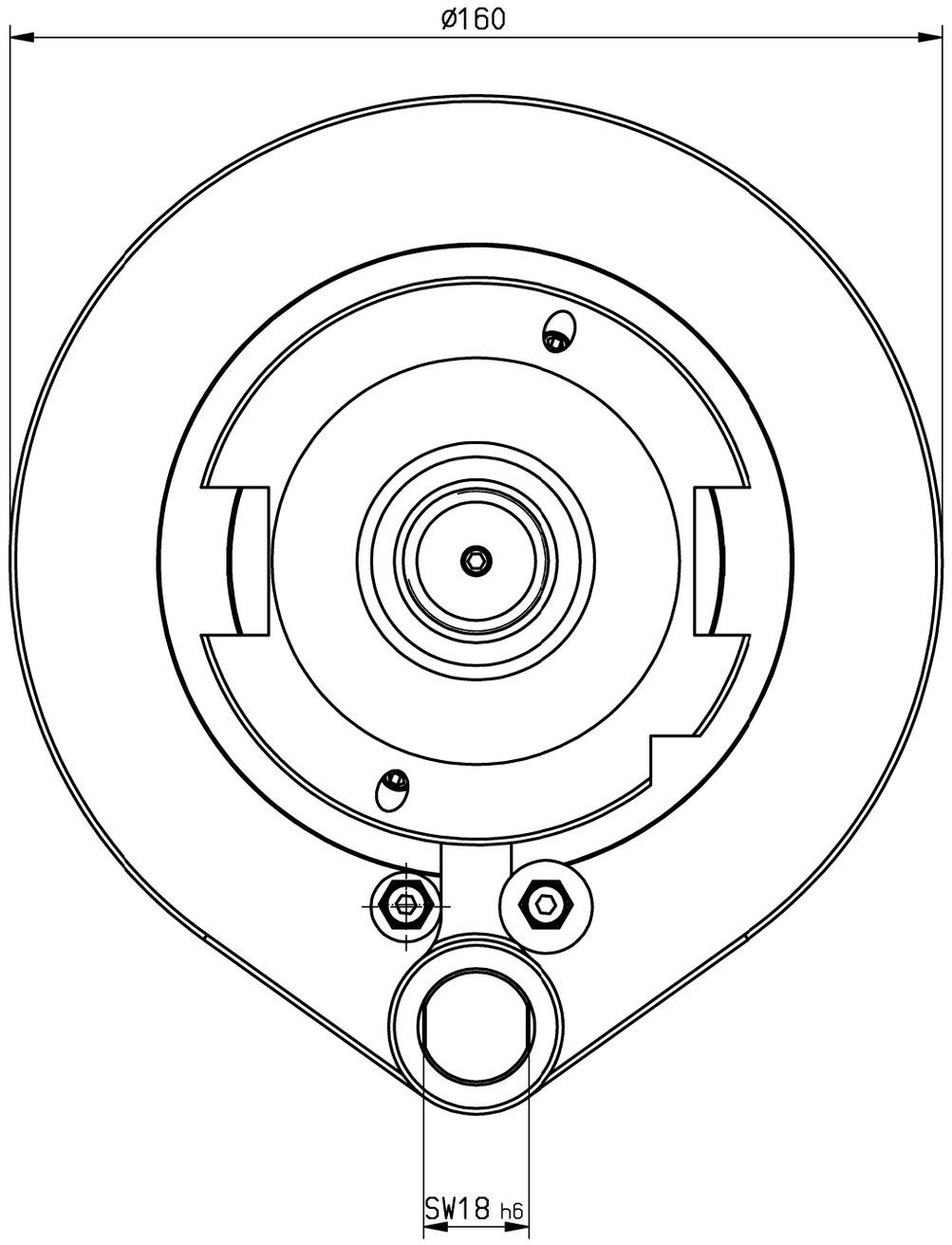

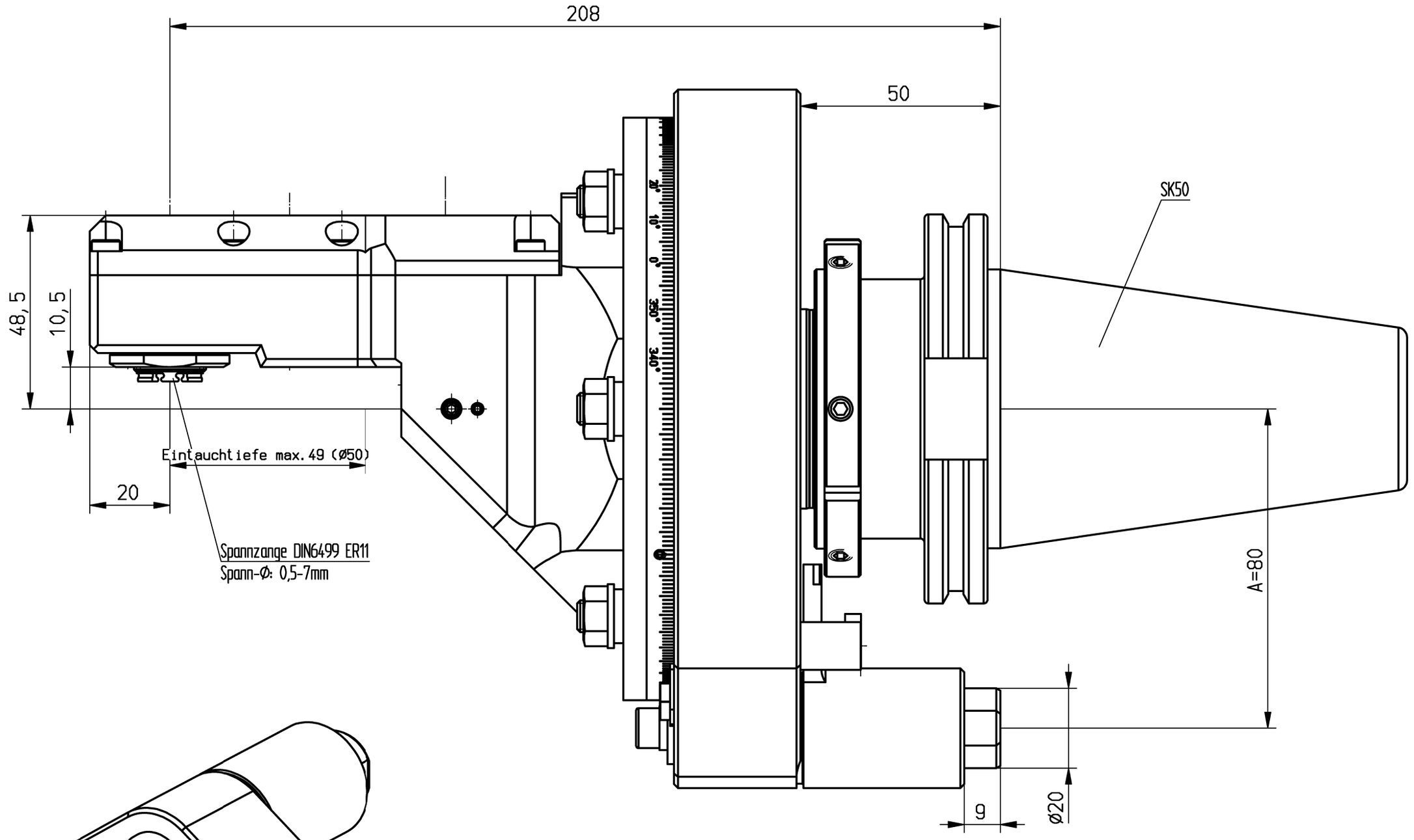

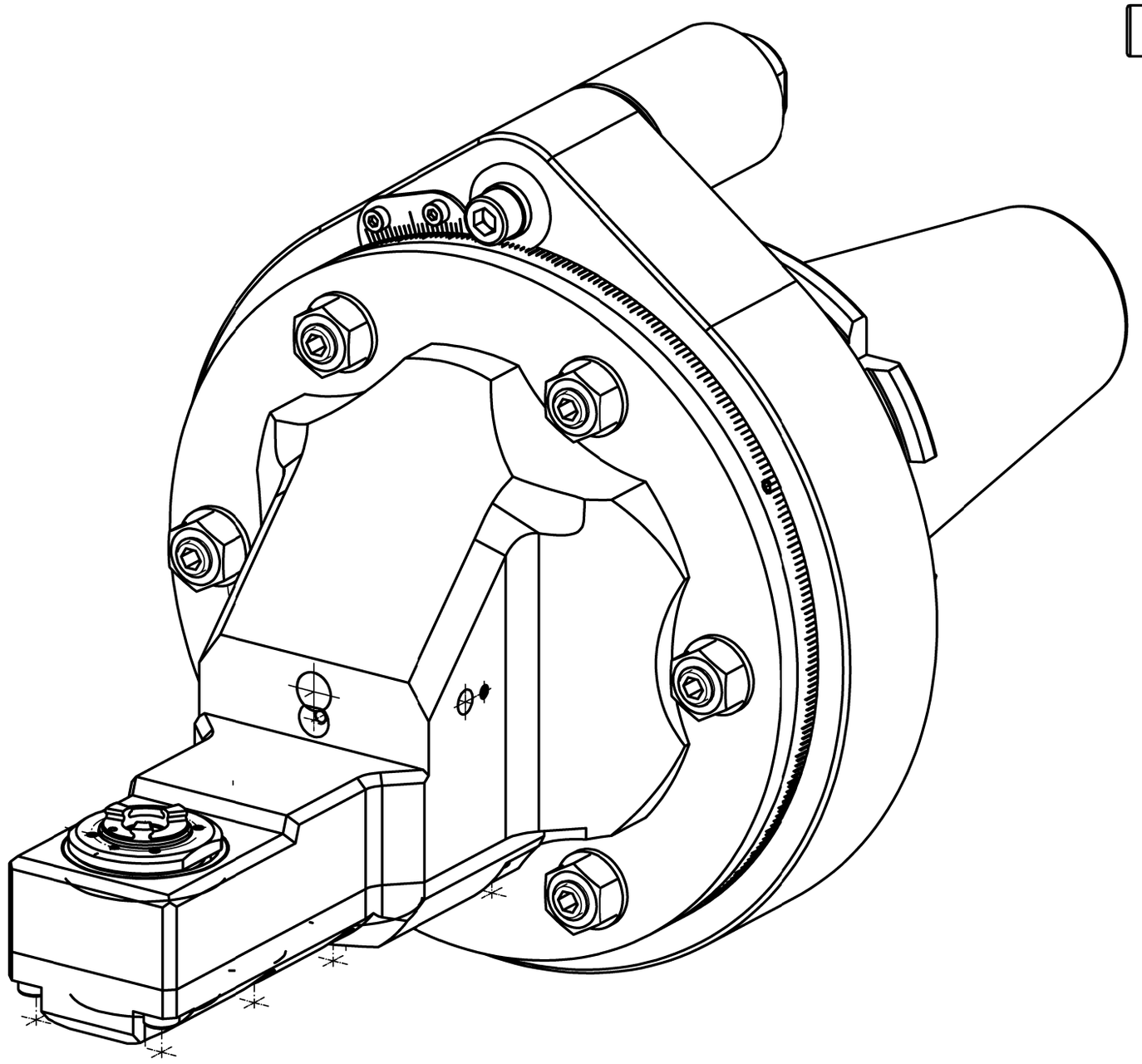

n1(max) = 7200 U/min
n2(max) = 12000 U/min
n2(max) = 15000 U/min ED- 10%
M (max) = 6 Nm
i(n1/n2) = 1 : 1,67

Drehrichtungsumkehr
direction of rotation reversal

Gewicht ca. 12kg
weight around 12kg

keine Kühlmittelzufuhr
no coolant supply

Kopf 360° drehbar
head 360° adjustable

A105650			ID-Nr.	Allg.Tol. ISO 2768-m 26.03.2014	ZWN-BL	Maßstab 1:1	
	manuelle Änderung					Werkstoff: Maßblatt	
					Datum / Name		
				Bearb.	09.06.2010	Krapp	
				Gepr.	26.03.2014	Aniser	
				Norm			
				CAD: C:00096390.SZA		mimatic® Tool Systems GmbH — mimatic 87488 Betzigau – Westendstraße 3 Tel.: 0831/57444-0 Fax.: -90	
				Zeichnungs-Nr.: 00037250		WK-ZWS0-SK50-ER11-0	Blatt Bl.
01	Änderung auf max. 12	10.09.2013	Holzh				
Zust.	Änderung	Datum	Name	Urspr. 00025595/00034138		Ers. f.:	Ers. d.: Plotserver