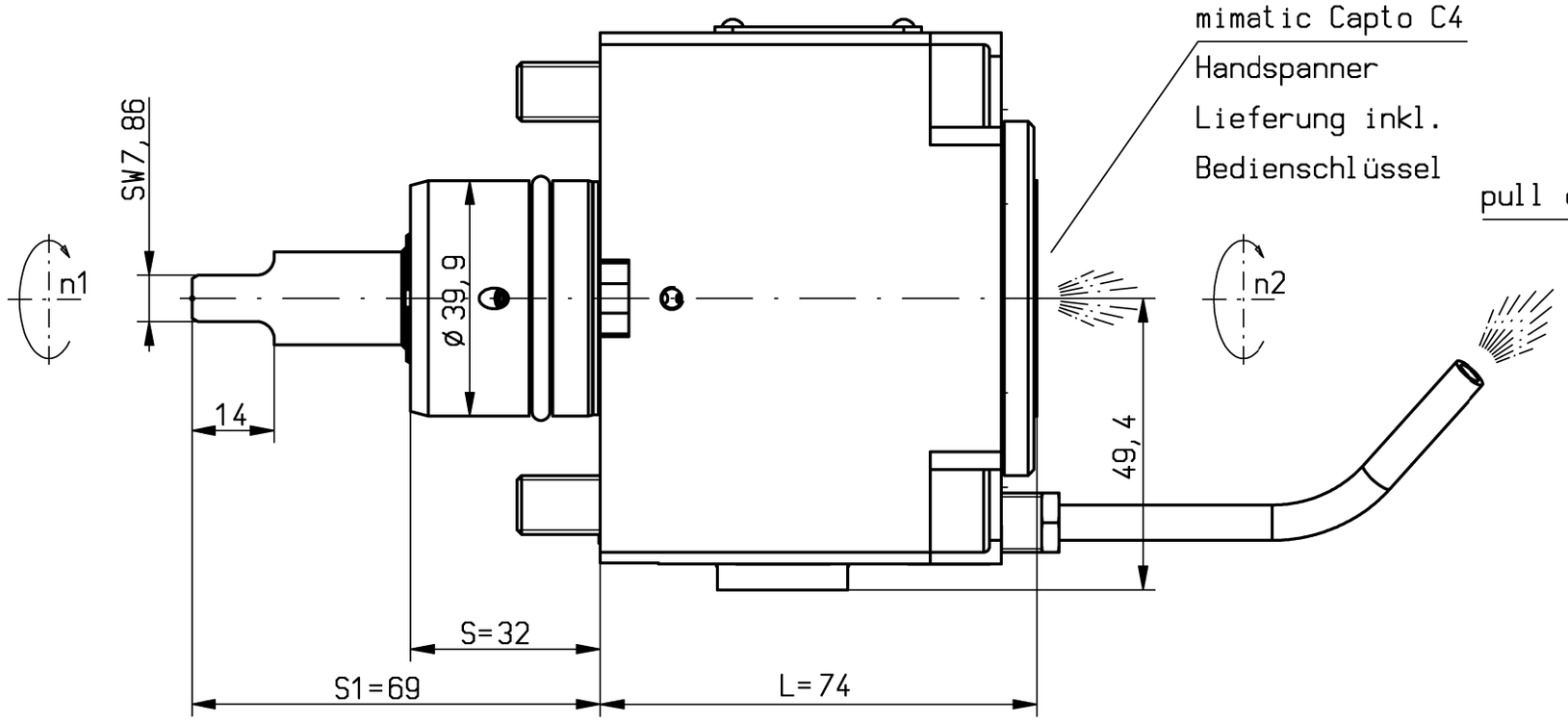

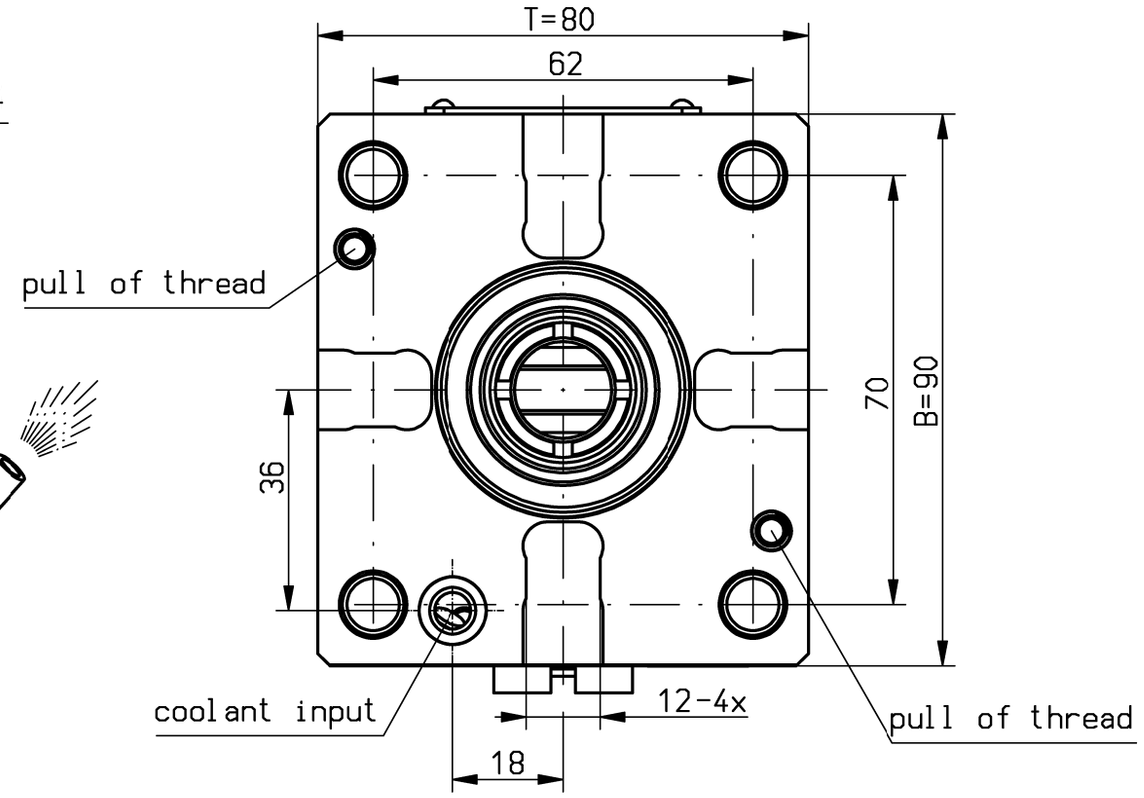

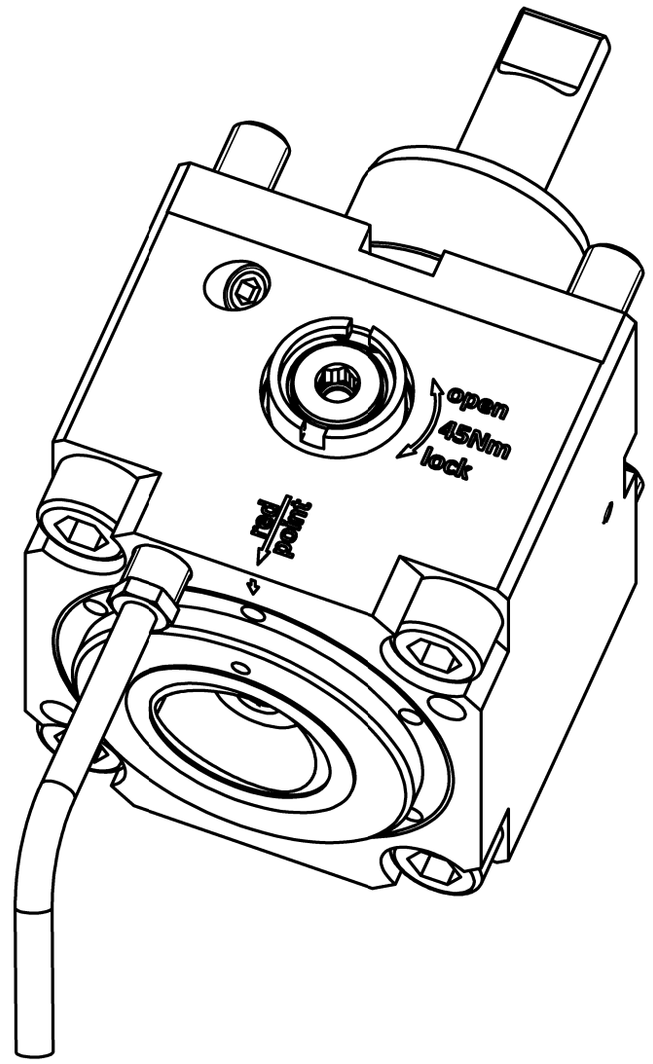

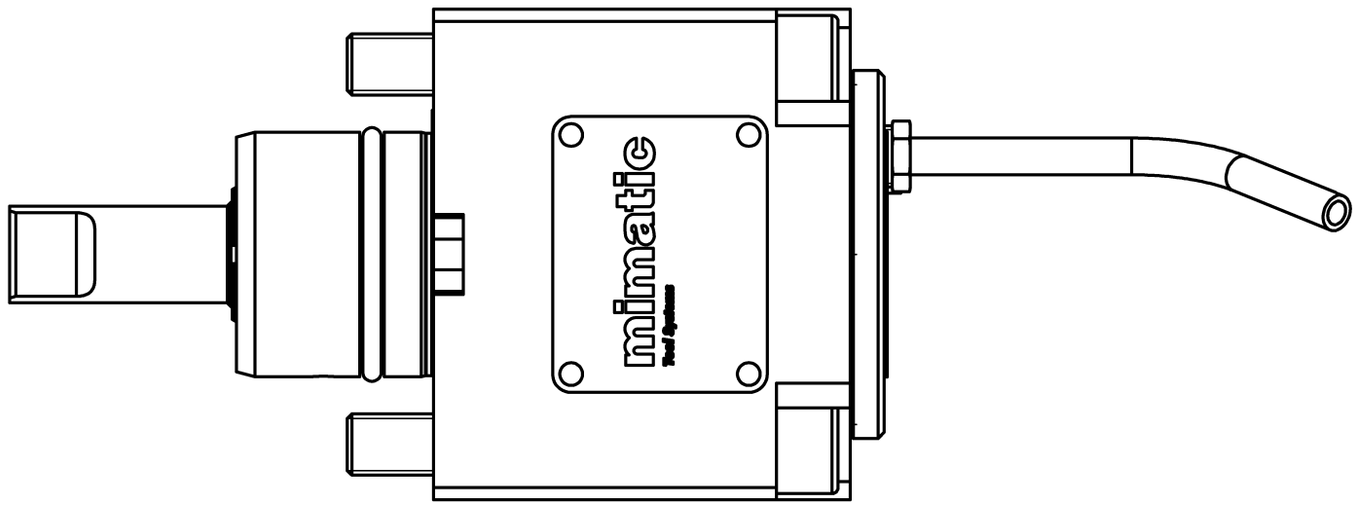

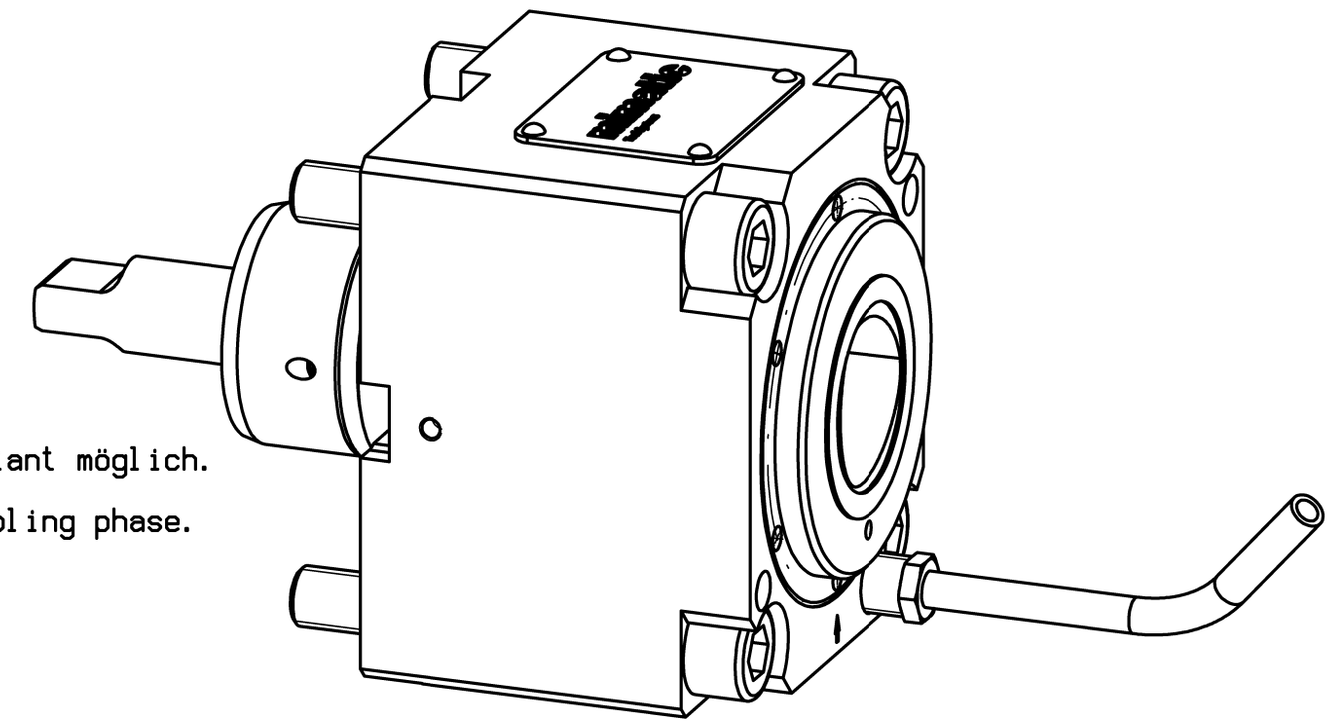

Trockenlauf bei ausreichender Abkühlphase konstant möglich.
Max. Werkzeugtemperatur 90°C
continuous dry run possible with sufficient cooling phase.
Max. tool temperature 90°C.

n1(max) = 12.000 U/min
n2(max) = 12.000 U/min
M (max) = 50 Nm
i(n1/n2) = 1 : 1
p(max) = 70bar
Filterfeinheit: max. 0,05mm
grade of filtration: max. 0,05mm

keine Drehrichtungsumkehr
direction of rotation not reversal

Kühlmittelzufuhr i.K. durch die Spindel
und e.K. über Spritzrohr
internal coolant supply through the spindle
and external coolant supply through pipes

Gewicht ca. 4kg
weigth around 4kg

A199418			ID-Nr.	Allg.Tol. ISO 2768-mK 07.05.2024	ZWN-BL	Maßstab 1:1	
	manuelle Änderung					Werkstoff: Maßblatt	
					Datum / Name		
				Bearb.	26.08.2021	Schmalholz	mimatic® Tool Systems
				Gepr.	07.05.2024	Filipp	mimatic GmbH 87488 Betzigau – Westendstraße 3
				F/M/Q			Tel.: 0831/57444-0 Fax.: -90
				CAD: C:00183369.SZA			
				Zeichnungs-Nr.: 00059481		AGW-MS-A-40-C4B-I-12K	Blatt
02	Capto-Zugriff getaus	07.05.2024	Filip			1:1 L=S1=69 NZ1500	Bl.
01	auf 3D-Ref-Teile geä	15.03.2023	Holzh				
Zust.	Änderung	Datum	Name	Urspr. 00054534		Ers. f.:	Ers. d.: Plotserver

It is strictly prohibited to copy, reproduce or develop these drawings to third persons without having our written permission. A copyright violation involves a claim for damages and is indictable if it is premediative done. - Only for Information. Will not be replaced if changed!