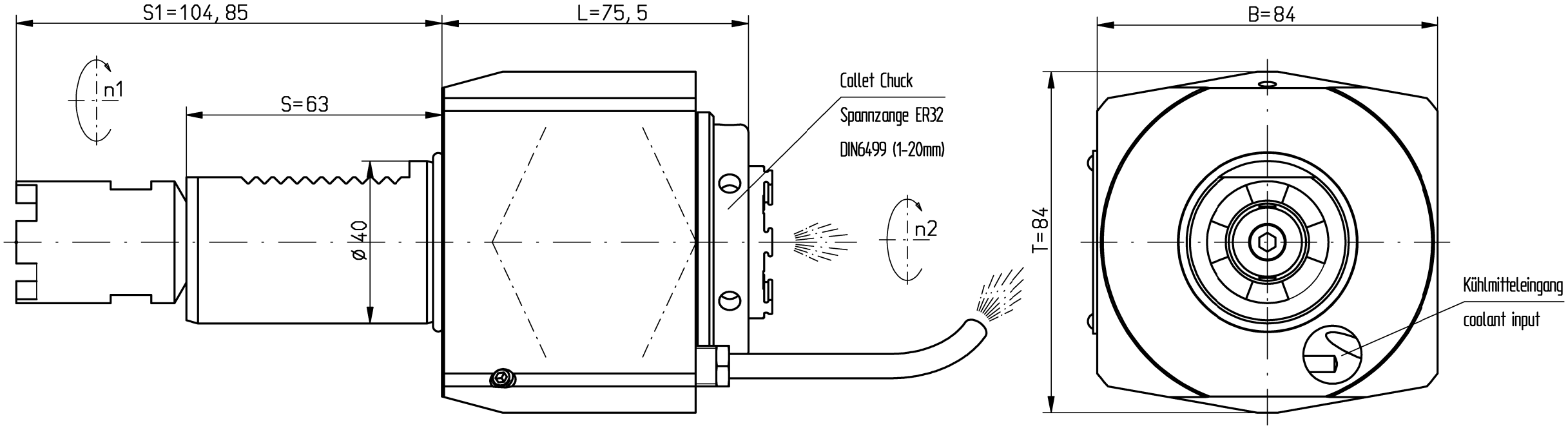

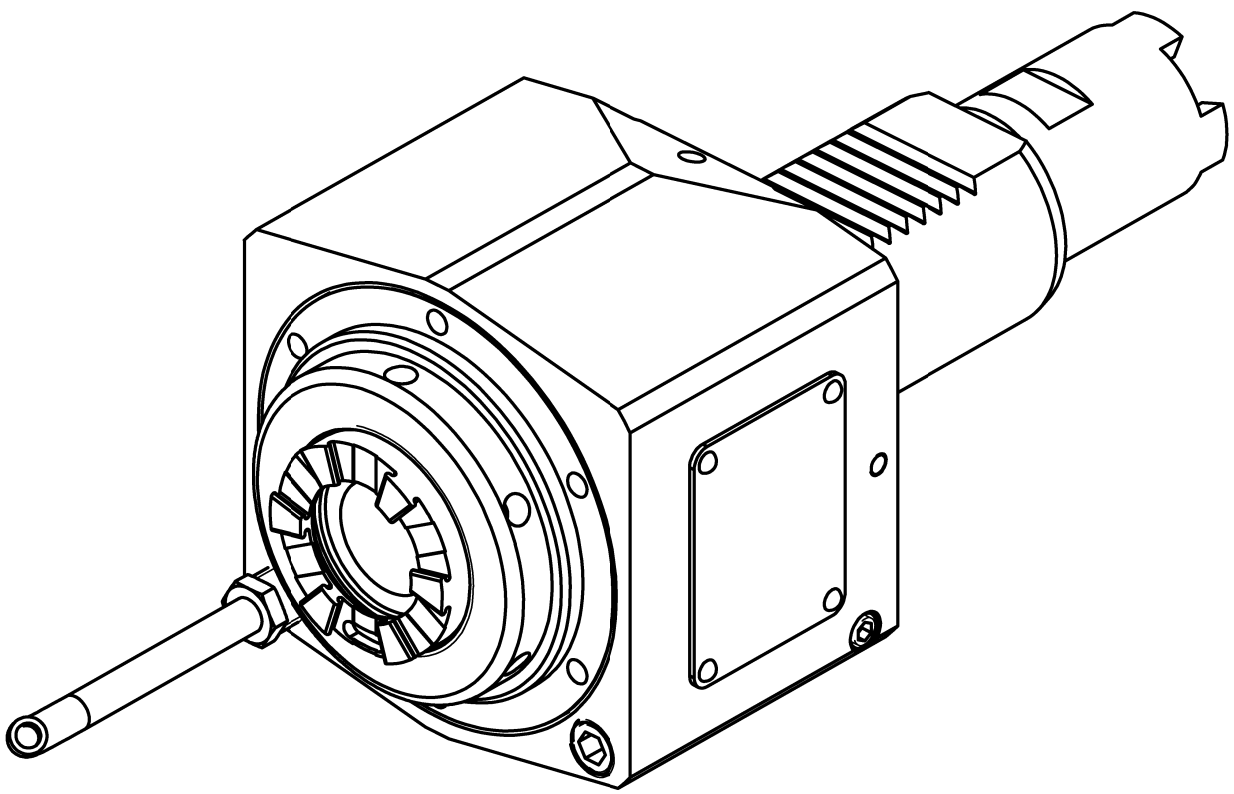

Trockenlauf bei ausreichender Abkühlphase konstant möglich.
keine Druckluft im Kühlmittel-Sytem zulässig
Max. Werkzeugtemperatur 90°C
continuous dry run possible with sufficient cooling phase.
no compressed air allowed in the cooling-system
Max. tool temperature 90°C.

n1(max) = 6500 U/min p(max.) = 70 bar
n2(max) = 6500 U/min Filterfeinheit max. 0,05mm
M (max) = 80 Nm grade of filtration max. 0,05mm
i(n1/n2) = 1 : 1

keine Drehrichtungsumkehr direction of rotation not reversal

Kühlmittel i.K. durch die Spindel und e.K. über Spritzrohr
internal coolant supply through the spindle
and external coolant supply through pipes

Gewicht ca. 3,6kg; weigth around 3,6kg

A124231 ID-Nr.				Allg. Tol.		ZWN-BL.	Maßstab 1:1
A05.0611.4840.505				ISO 2768-m 20.04.2023			Werkstoff: Maßblatt
	manuelle Änderung				Datum	Name	mimatic® Tool Systems
				Bearb.	19.01.2005	Krapp	
				Gepr.	20.04.2023	Ess	
				F/M/Q			mimatic 87488 Betzigau – Westendstraße 3
				CAD: C:00176801.SZA			GmbH Tel.: 0831/57444-0 Fax.: -90
03	Strategie 102	20.04.2023	Ess	Zeichnungs-Nr.:			AGW-HA-A-40-ER32-I
02	Maßblatt überarbeite	07.02.2018	Gessn	00019151			S1=104.85
01	auf neue Bauform geä	23.10.2008	Weixl				Blatt Bl.
Zust.	Änderung	Datum	Name	Urspr. 00013289			Ers. f.: Ers. d.: Plotserver

It is strictly prohibited to copy, reproduce or develop these drawings to third persons without having our written permission. A copyright violation involves a claim for damages and is indictable if it is premediative done. - Only for Information. Will not be replaced if changed!