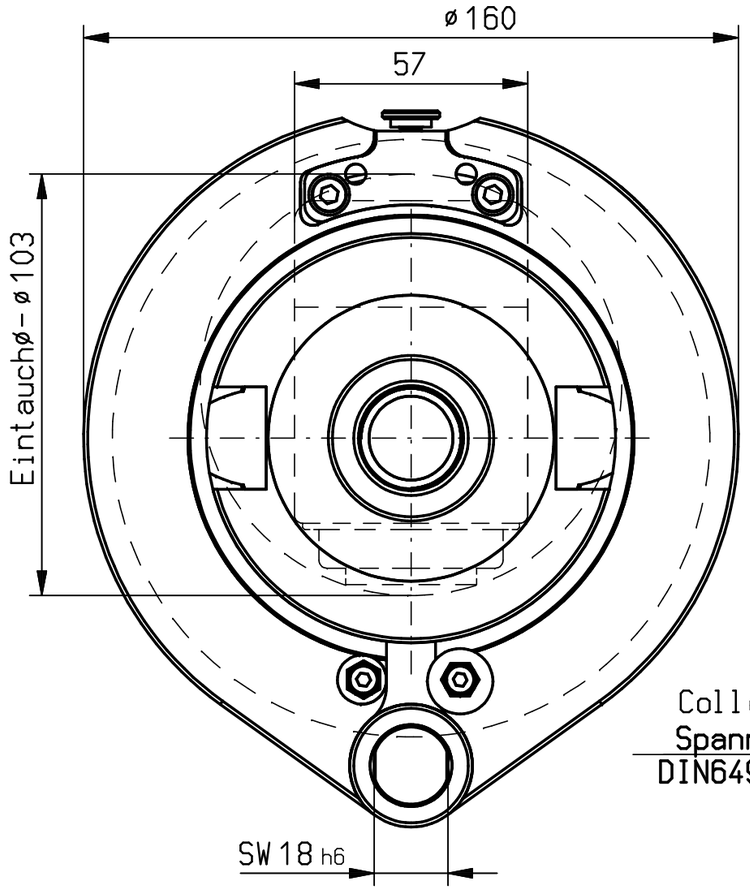

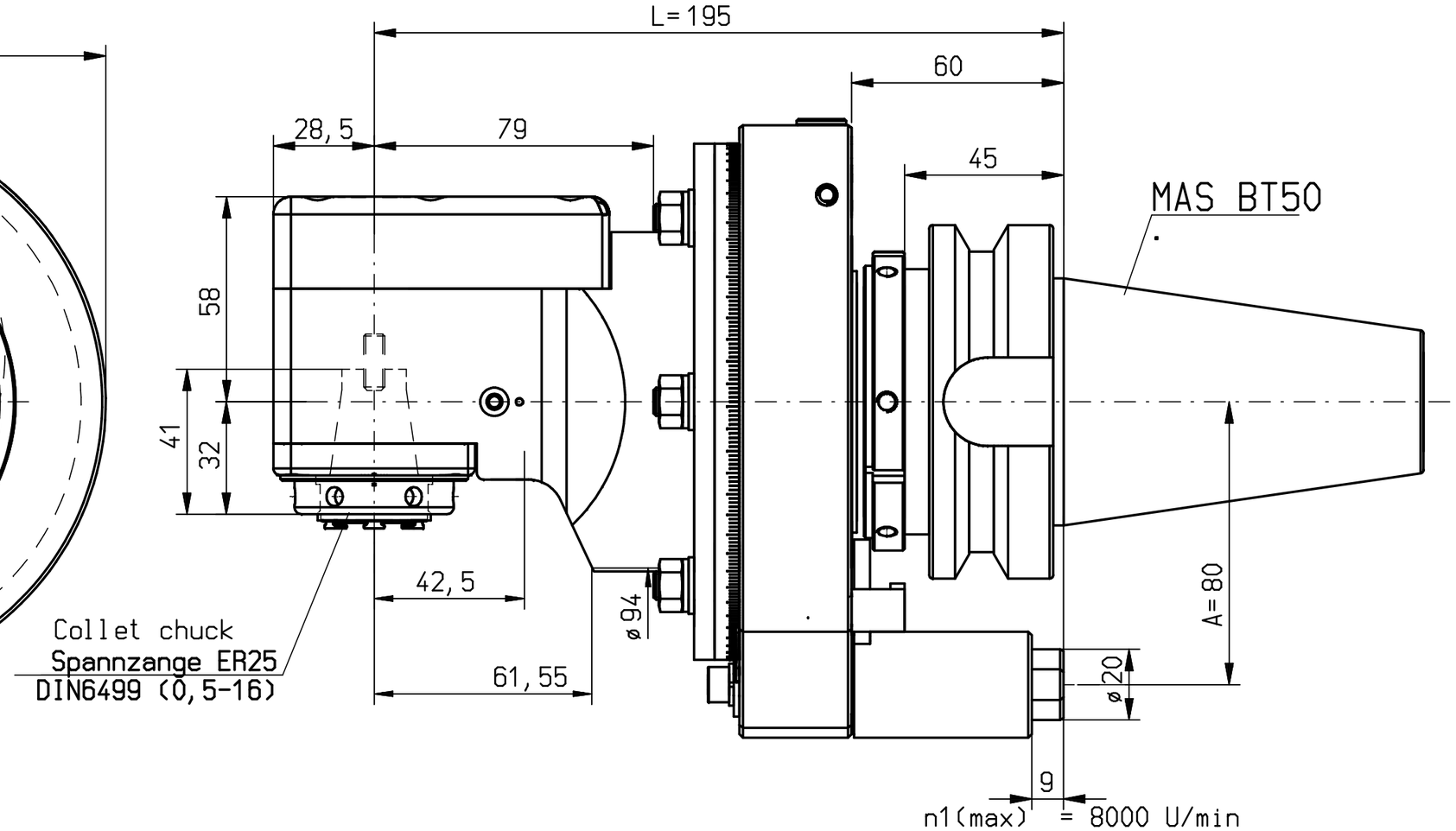

Spindelrichtung

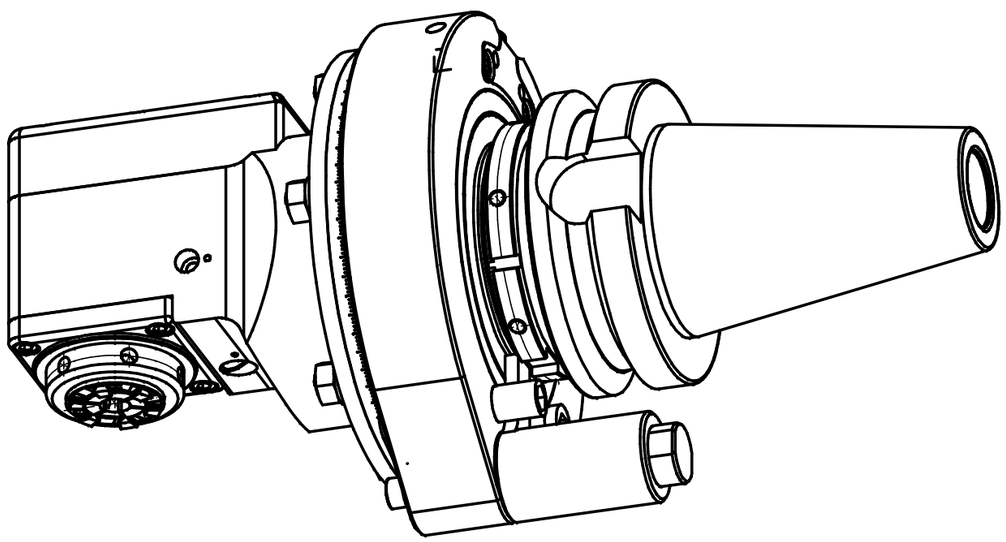

n1(max) = 8000 U/min
n2(max) = 8000 U/min
M (max) = 30 Nm
i(n1/n2) = 1 : 1

kein Kühlmittel
no coolant

Kopf 360° drehbar
head 360° adjustable
keine Drehrichtungsumkehr
direction of rotation not reversal
Gewicht ca. 12,0 kg
weight around 12,0 kg

105417		Allg.Tol.	ZWN-EL
13.12.510.07.001		ISO 2768-m 02.12.2009	
	manuelle Änderung		
		Datum	Name
		Bearb. 30.07.2009	Gessner
		Gepr. 30.07.2009	Gessner
		Norm	
		CAD: C:00061769.SZA	
		Zeichnungs-Nr.: 00021744-L	
Zust.	Änderung / Datum / Name	Urspr. 00021744	

Maßstab 1:1,5

Werkstoff: LYNDEX NIKKEN

mimatic® Tool Systems

ZETTL GmbH 87488 Betzigau – Westendstraße 3
Tel.: 0831/57444-0 Fax.: -90

ZW BT50 ER25 30Nm OK
B50RAM-ER25-195OT

Blatt Bl.

Ers. f.: Ers. d.: Plotserver