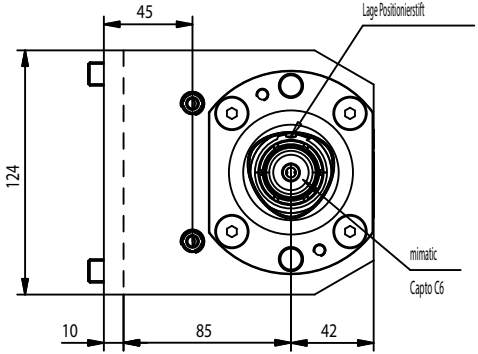

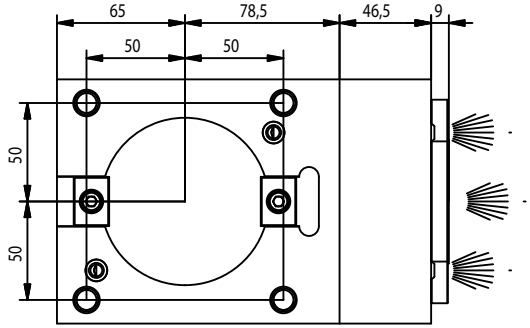

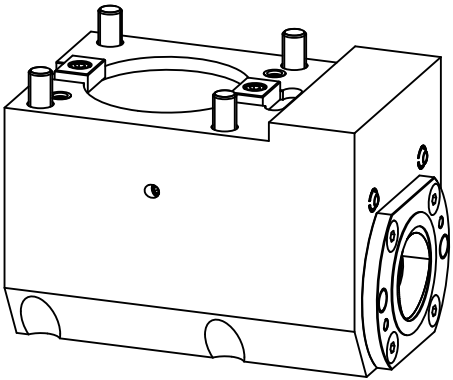

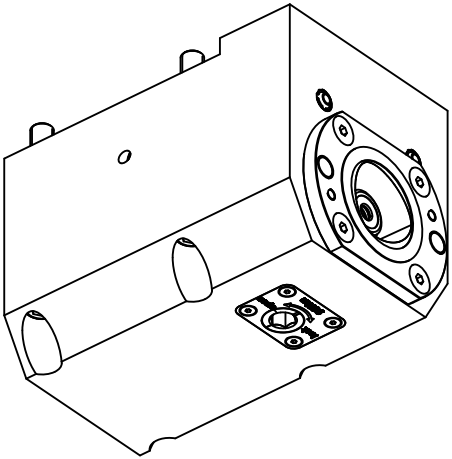

p(max) = 70bar

Kühlmittelzufuhr i.K und
e.K. über Spritzdüsen
internal coolant supply and
external coolant through nozzles

Gewicht ca. 22,5kg
weight around 22,5kg

A198321	ID-Nr.	Allg.Tol.	ZWN-Bl.	Maßstab 1:2			
	manuelle Änderung	ISO 2768-m		Werkstoff: Maßblatt			
				Datum	Name	mimatic Tool Systems	
				Bearb. 18.02.2022	Stalla		
				Gepr. 28.02.2022	Stalla	mimatic GmbH 87488 Betzigau - Westendstraße 3	
				F/M/Q		Tel.:0831/57444-0 Fax.:-90	
				CAD: C:00169643.SZA			
				Zeichnungs-Nr.: 00060273		ST-BMT-KH-85-C6B-I Linkslauf	Blatt Bl.
Zust.	Änderung	Datum	Name	Urspr. 00058299		Ers. f.:	Ers. d.:

It is strictly prohibited to copy, reproduce or develop these drawings to third persons without having our written permission. A copyright viotation involves a claim for demages and is indictable if it is premediative done.
Fa. mimatic GmbH

Diese Zeichnung darf ohne unsere Genehmigung weder kopiert, noch vervielfältigt, noch Dritten zugänglich gemacht werden. Zuwiderhandlungen verpflichten zu Schadenersatz und sind bei Vorsatz strafbar
(Urheberrechtsgesetz vom 09.09.1965)
Fa. mimatic GmbH