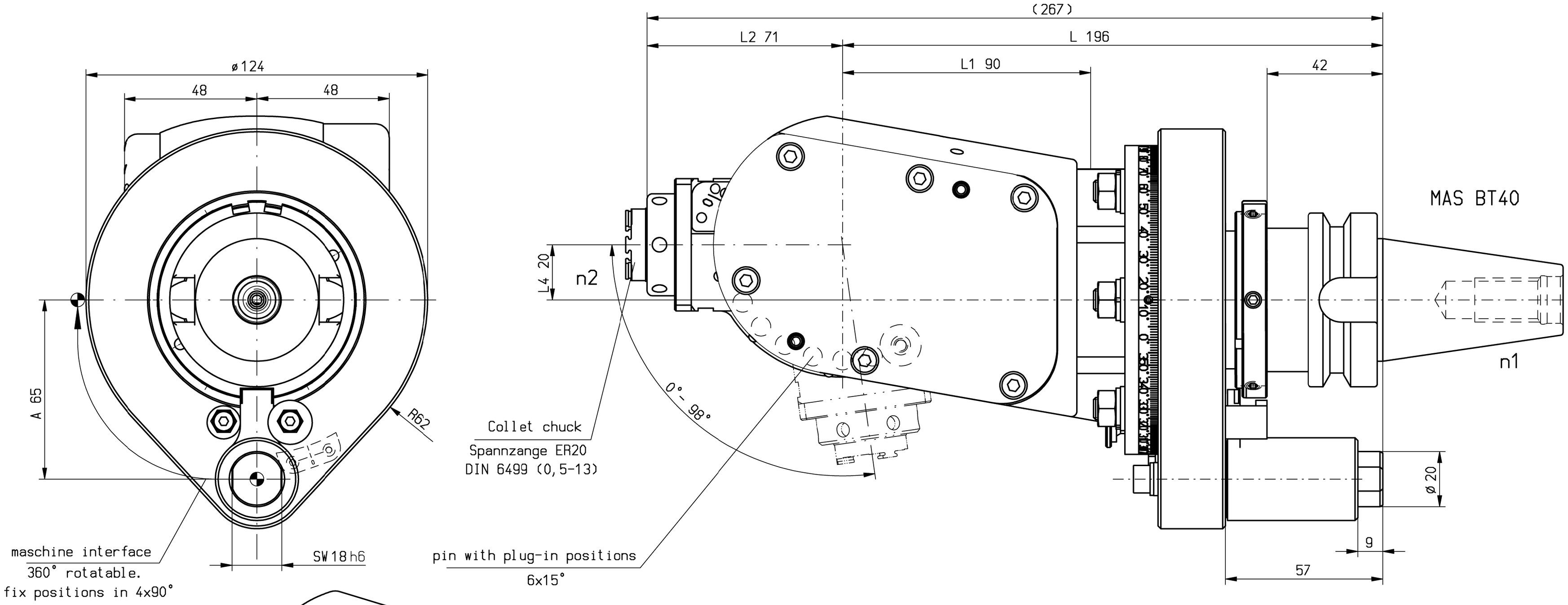

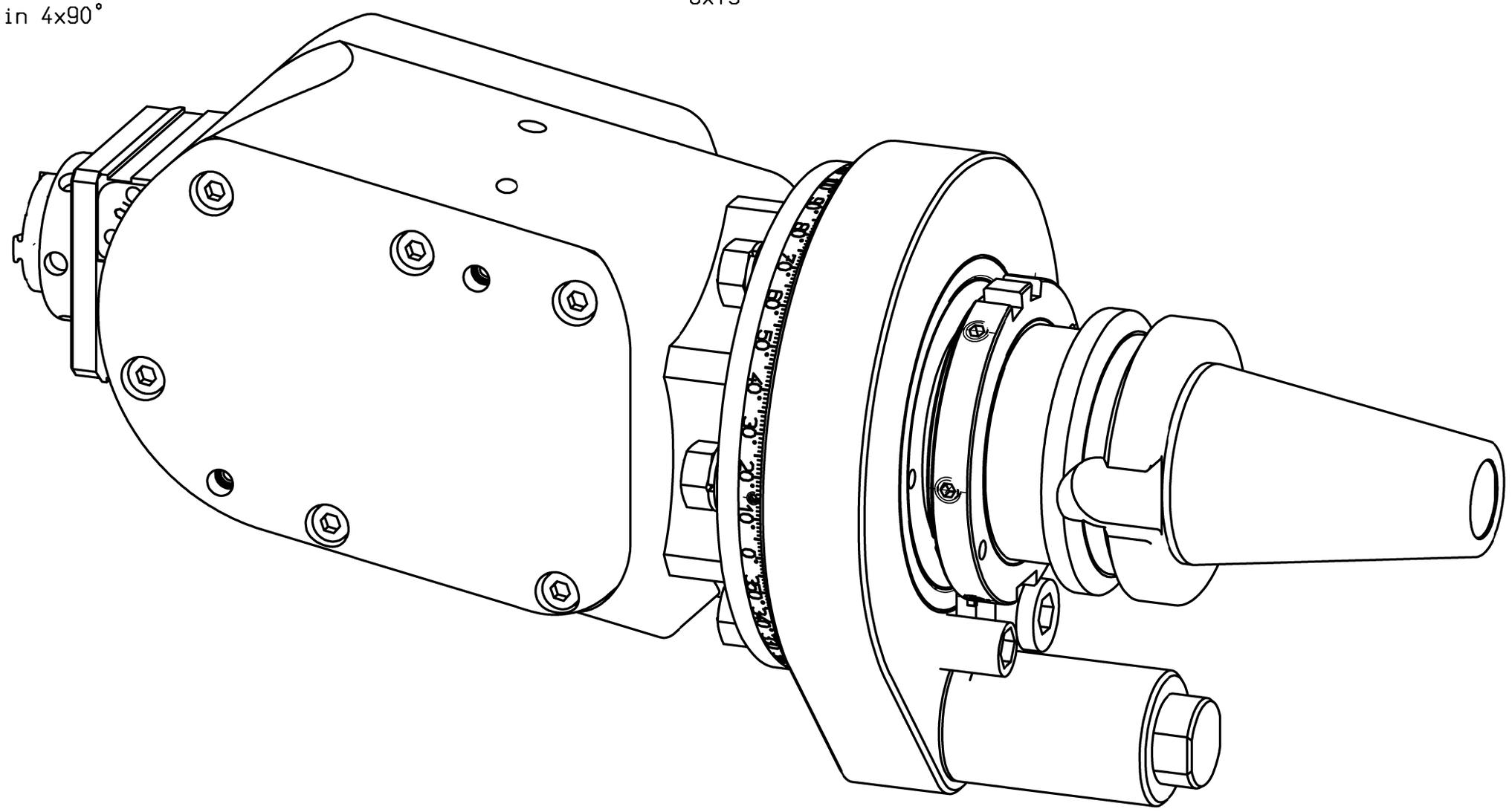

n1(max) = 8 000 U/min
n2(max) = 8 000 U/min
M (max) = 15 Nm
i(n1/n2) = 1 : 1
p(max) = 70bar

keine Drehrichtungsumkehr
direction of rotation not reversal

Kühlmittelzufuhr i.K. durch die Spindel
internal coolant supply through the spindle

Gewicht ca. 8kg
weight around 8kg

Kopf 360° drehbar
head 360° adjustable

A105808			ID-Nr.	Allg.Tol.	ZWN-BL	Maßstab 1:1	
A13.19.312.06.001				ISO 2768-m 29.04.2015		Werkstoff: Maßblatt	
	manuelle Änderung				Datum	Name	
				Bearb.	19.06.2006	Ess	mimatic® Tool Systems
				Gepr.	29.04.2015	Schmalholz	
				Norm			mimatic 87488 Betzigau – Westendstraße 3
				CAD:	C:00114049.SZA		GmbH Tel.: 0831/57444-0 Fax.: -90
03	IK-Übergabe geändert	29.04.2015	Schma	Zeichnungs-Nr.:		WK-WS3-BT40-ER20-I	Blatt
02	Kein Trockenlauf	16.09.2010	Gessn	00023276			
01	Maßblatt akt.	24.03.2009	Gessn				Bl.
Zust.	Änderung	Datum	Name	Urspr. 00033983		Ers. f.:	Ers. d.: Plotserver