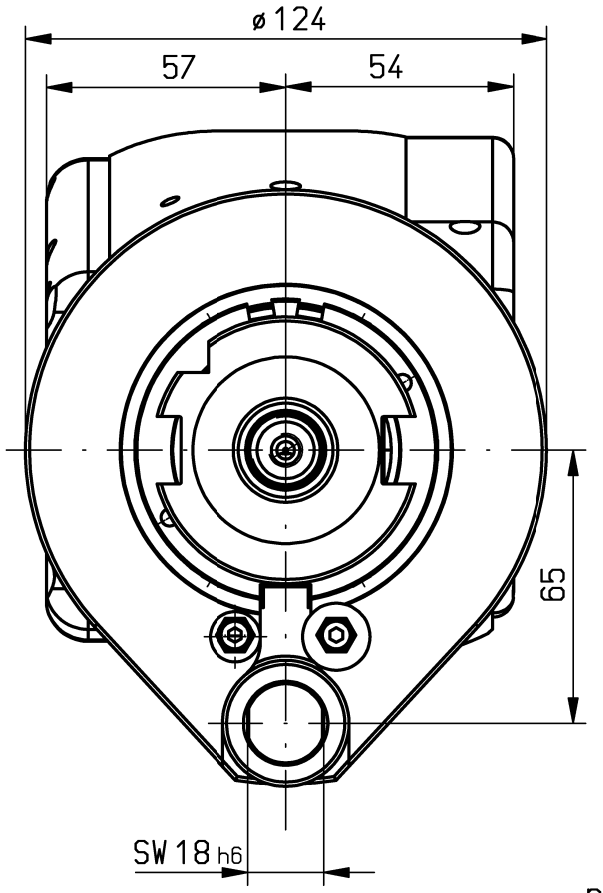

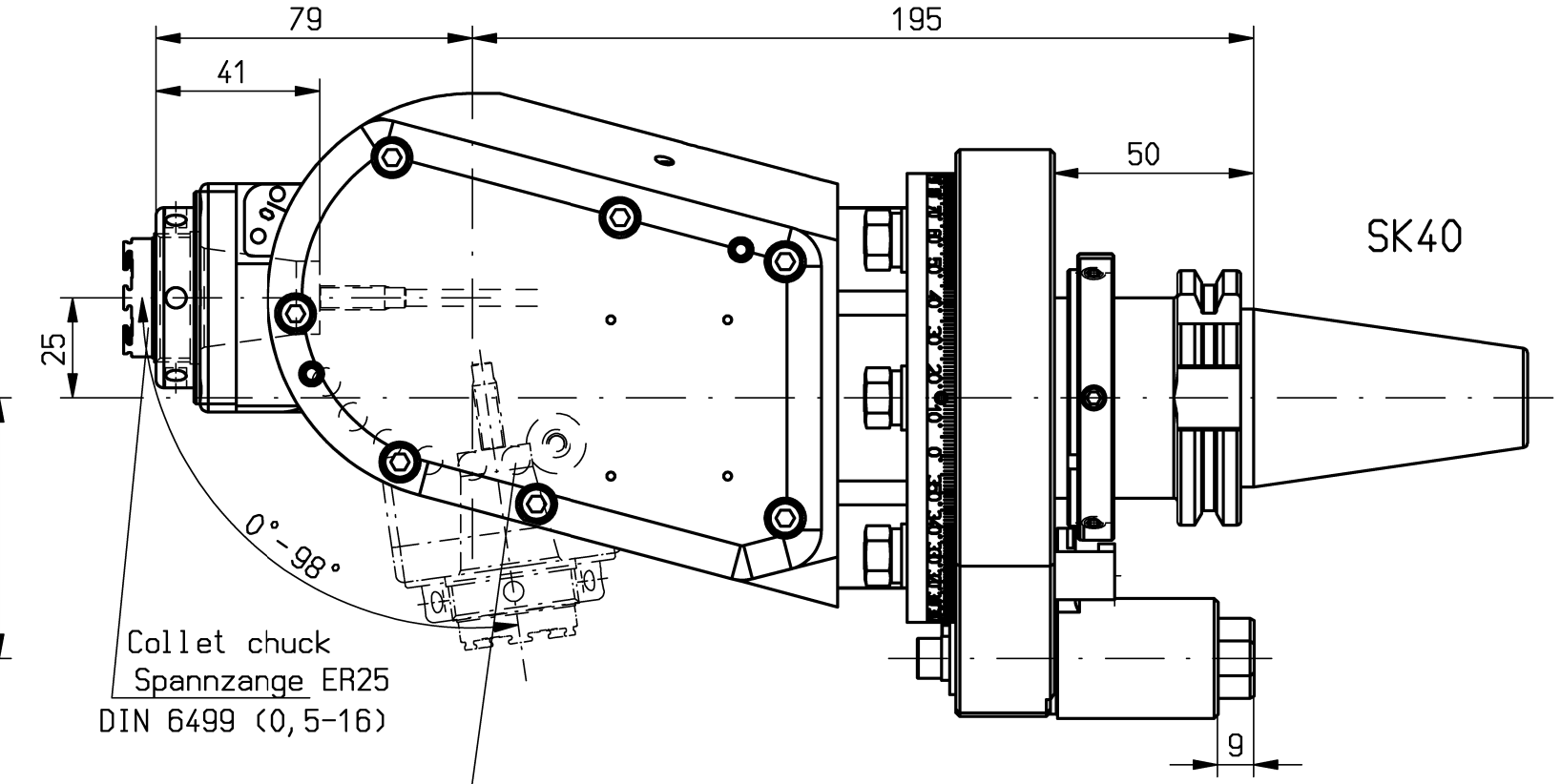

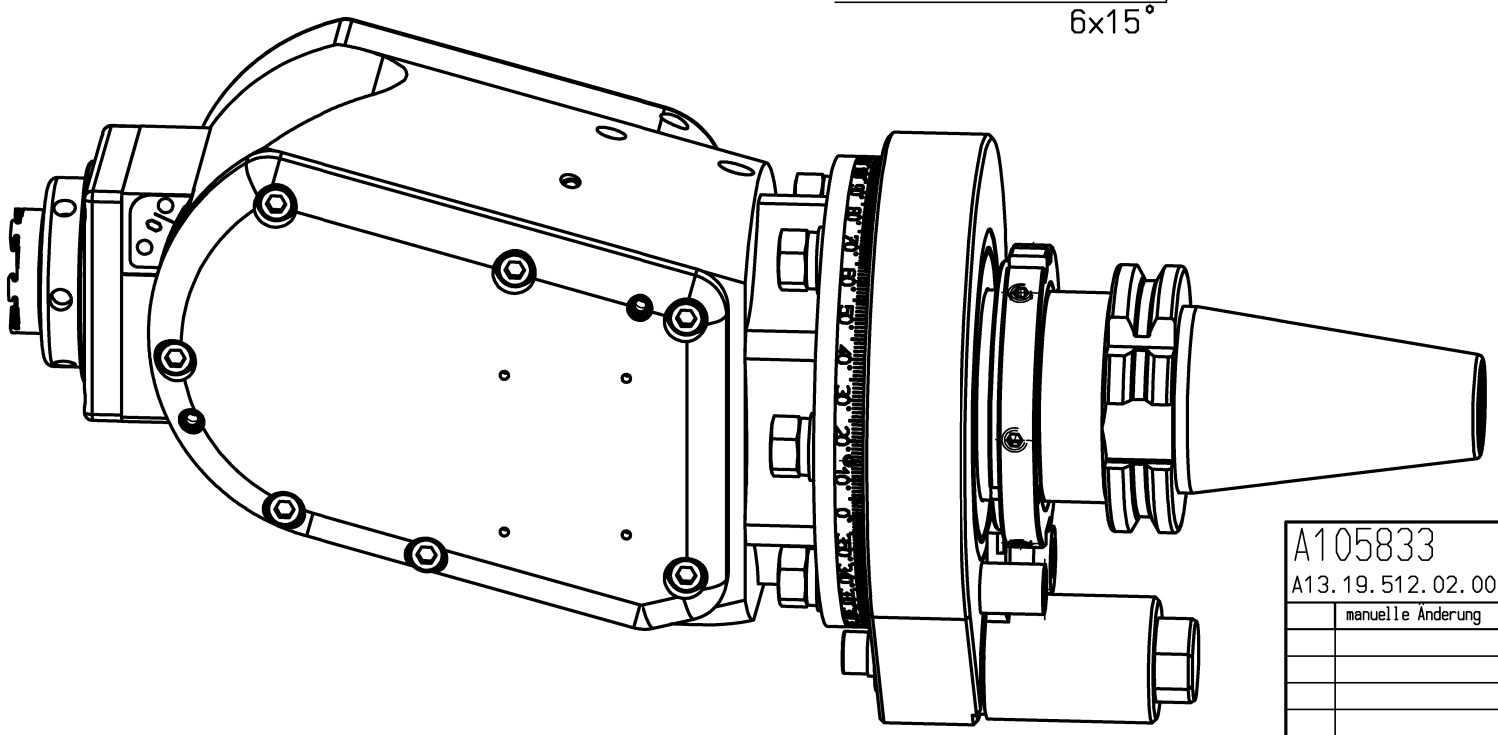

n1(max) = 7000 U/min
n2(max) = 7000 U/min
M (max) = 30 Nm
i(n1/n2) = 1 : 1

p(max) = 70bar

Kühlmittelzufuhr i.K. durch die Spindel
internal coolant supply through the spindle
keine Drehrichtungsumkehr
direction of rotation not reversal
Gewicht ca. 9,6 kg
weight around 9,6 kg
Kopf 360° drehbar
head 360° adjustable

A105833			ID-Nr.	Allg. Tol.	ZWN-BL	Maßstab 1:1.5	
A13.19.512.02.001				ISO 2768-m 19.05.2015		Werkstoff: Maßblatt	
	manuelle Änderung				Datum	Name	mimatic® Tool Systems
				Bearb.	23.03.2006	Holzheu	
				Gepr.	19.05.2015	Schmalholz	mimatic 87488 Betzigau – Westendstraße 3
				Norm			GmbH Tel.: 0831/57444-0 Fax.: -90
				CAD: C:00114598.SZA			
				Zeichnungs-Nr.: 00022582		WK-WS5-SK40-ER25-I	Blatt
02	IK-Übergabe geändert	19.05.2015	Schma				
01	BG akt. (3D)	18.03.2015	Holzh				Bl.
Zust.	Änderung	Datum	Name	Urspr. 00022579		Ers. f.:	Ers. d.: Plotserver