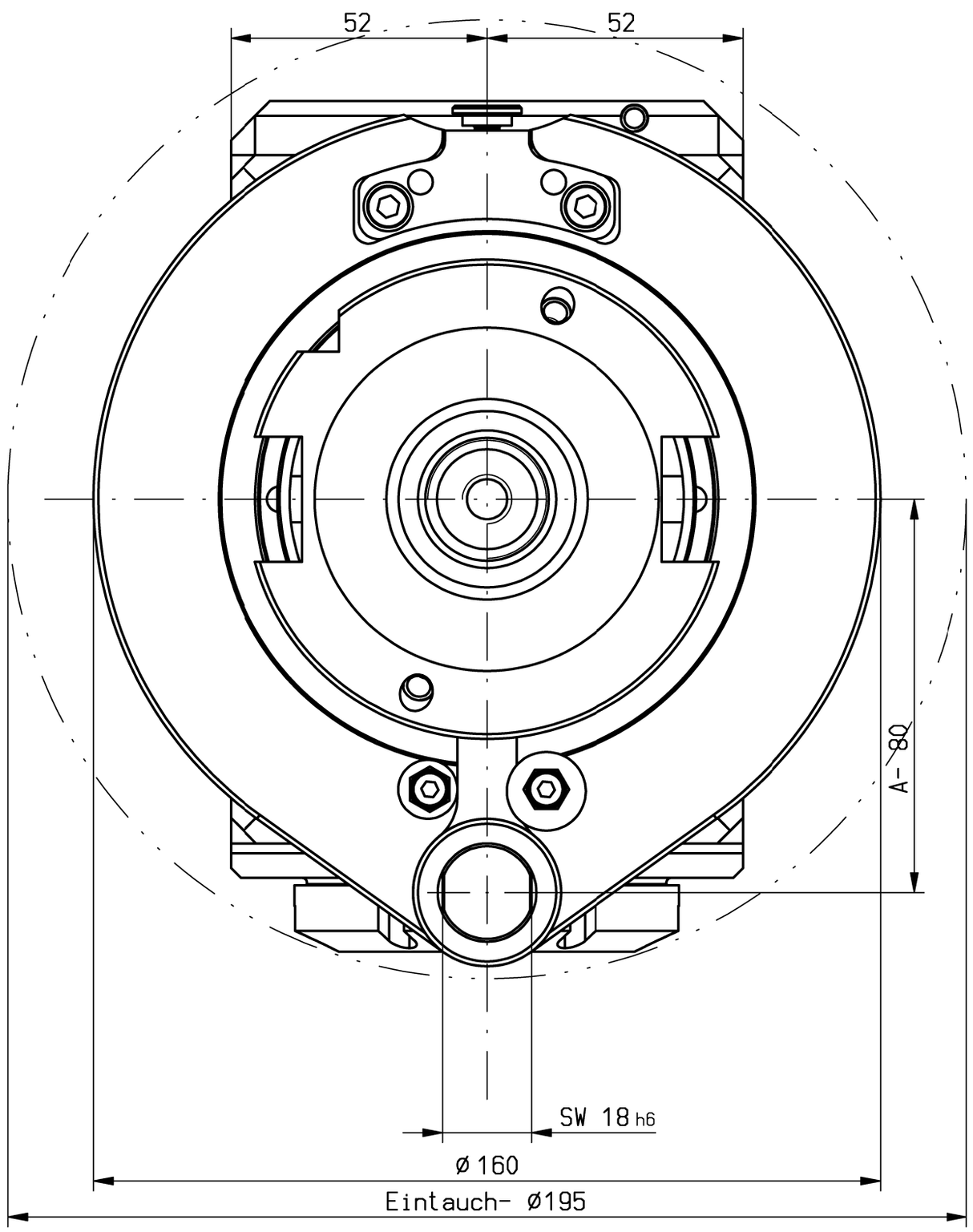

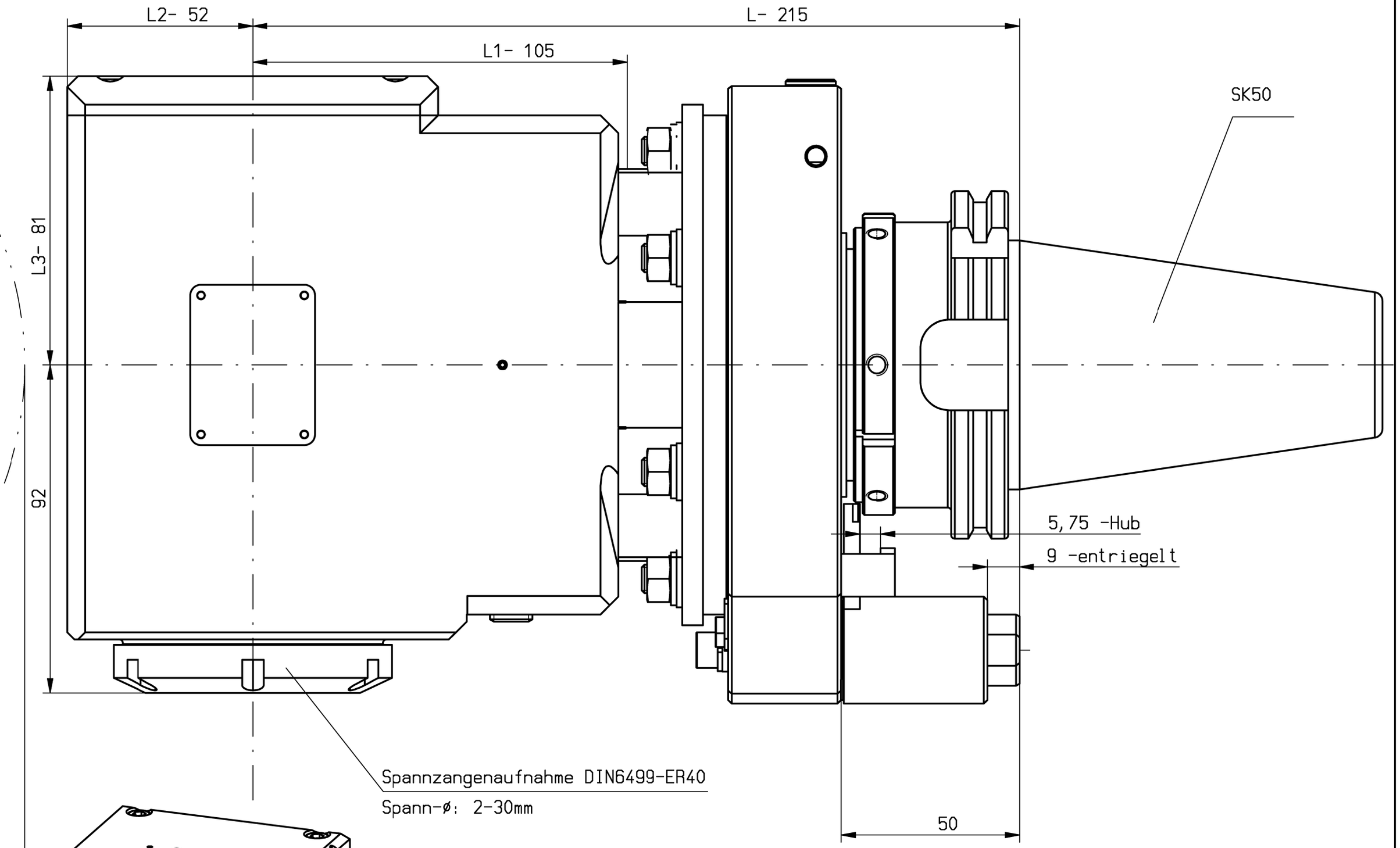

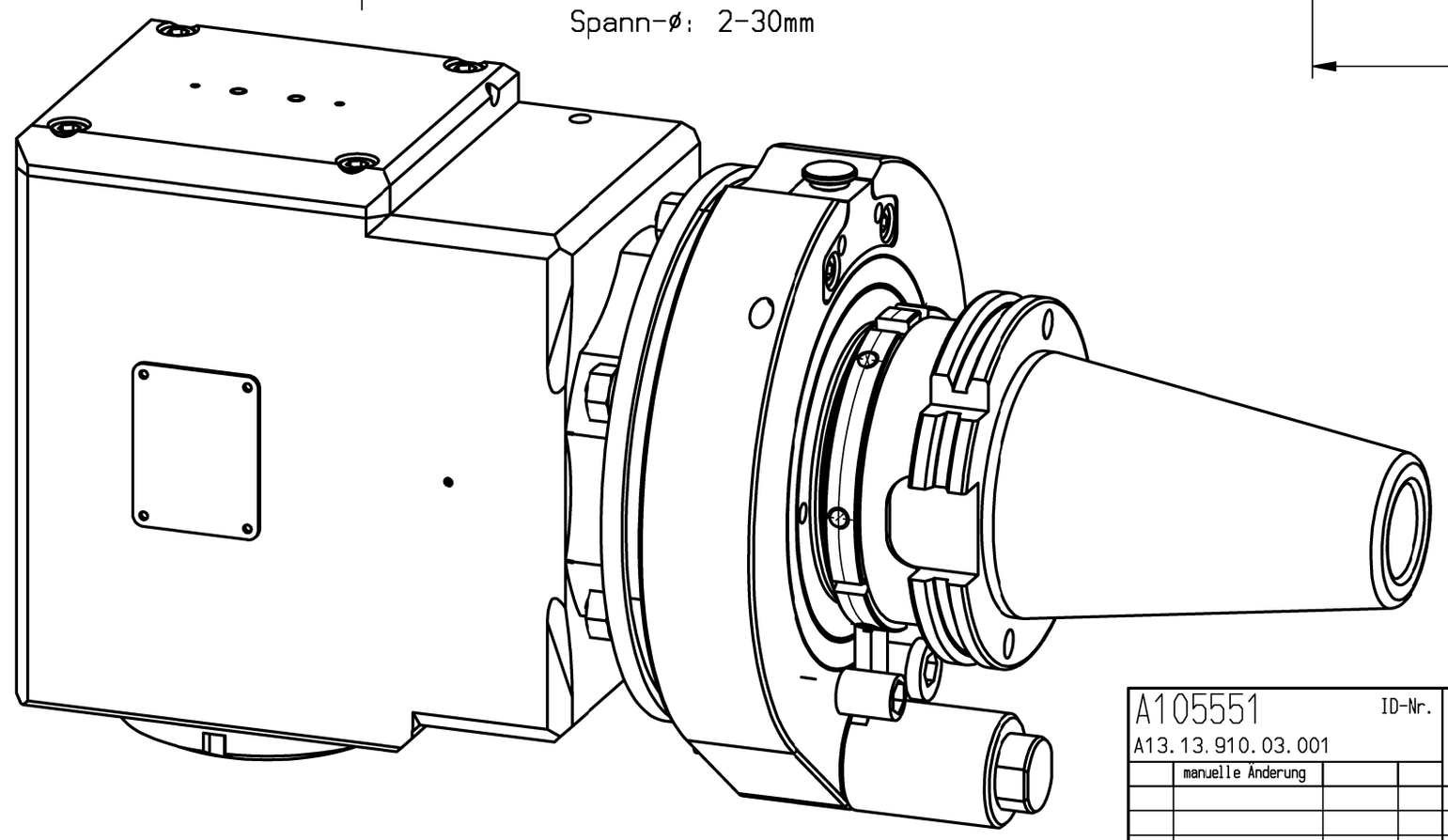

n1(max) = 5000 U/min
n2(max) = 5000 U/min
M (max) = 150 Nm
i(n1/n2) = 1 : 1

Drehrichtungsumkehr
direction of rotation reversal

Gewicht ca. 18kg
weight around 18kg

keine Kühlmittelzufuhr
no coolant

Kopf 360° drehbar
head 360° adjustable

A105551			ID-Nr.	Allg.Tol.		ZWN-BL	Maßstab 1:1
A13.13.910.03.001				ISO 2768-m 28.01.2016			Werkstoff: Maßblatt
	manuelle Änderung				Datum	Name	
				Bearb.	13.03.2006	Holzheu	mimatic® Tool Systems
				Gepr.	28.01.2016	Holzheu	
				F/M/Q			mimatic 87488 Betzigau – Westendstraße 3
				CAD: C:00059619.SZA			GmbH Tel.: 0831/57444-0 Fax.: -90
				Zeichnungs-Nr.: 00022464			WK-SW9-SK50-ER40-0 Blatt
01	Maßblatt akt.	16.03.2009	Gessn				Bl.
Zust.	Änderung	Datum	Name	Urspr. 00022464-Z			Ers. f.: Ers. d.: Plotserver