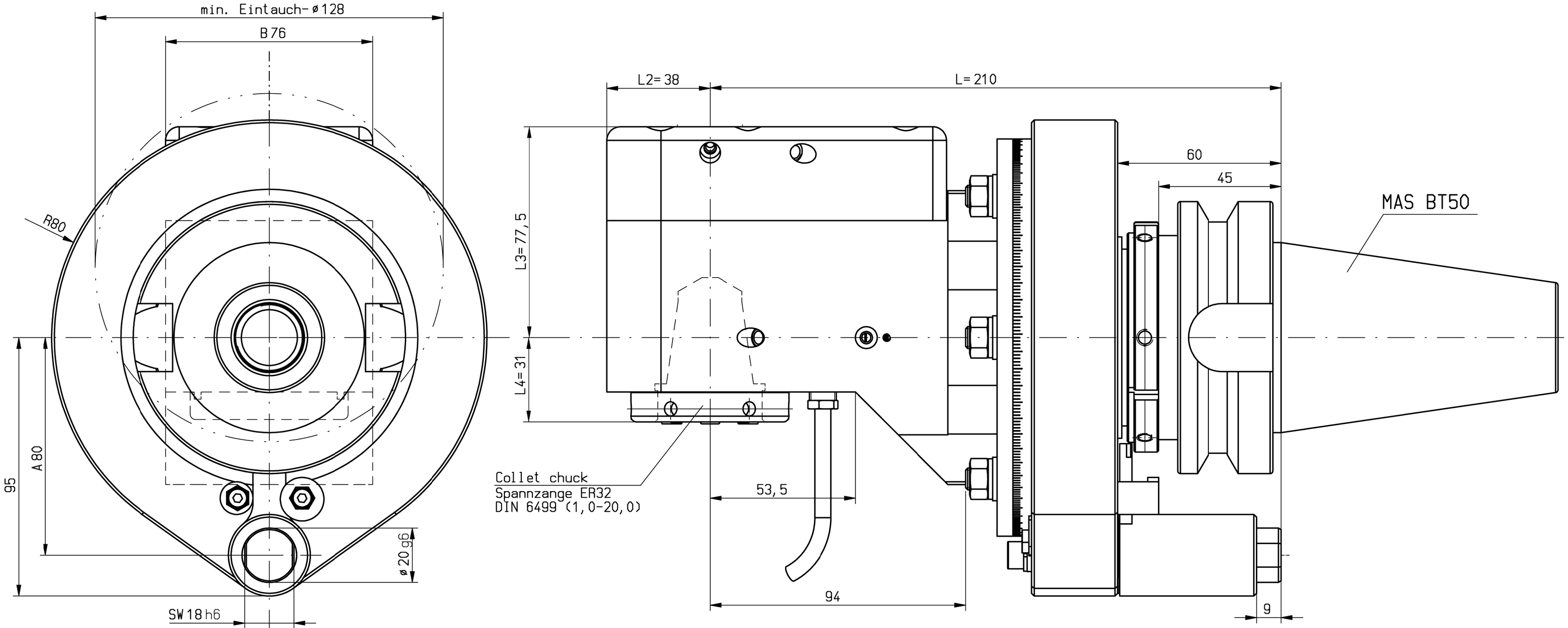

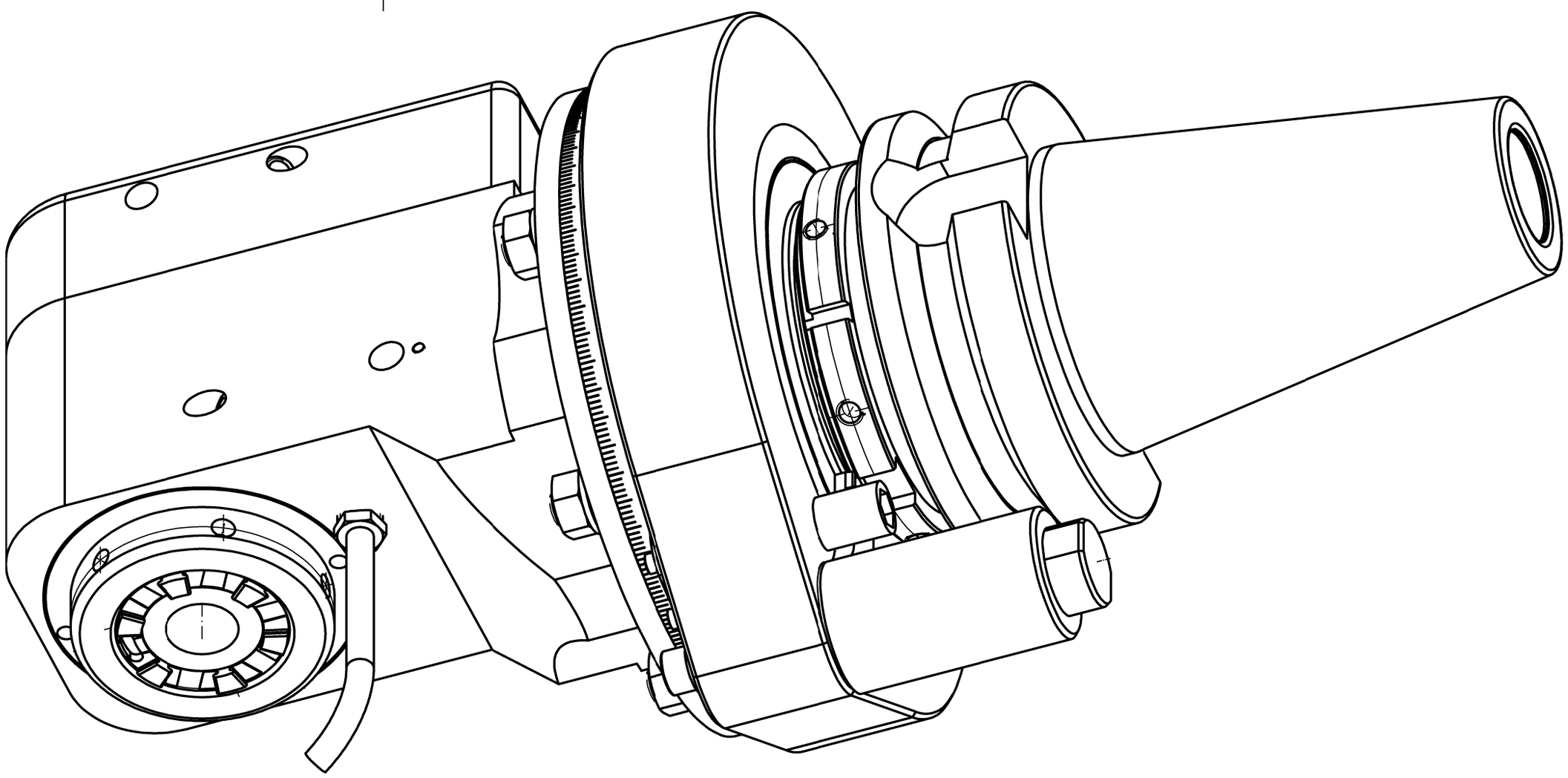

n1(max) = 6000 U/min
n2(max) = 6000 U/min
M (max) = 70 Nm
i(n1/n2) = 1 : 1
p(max) = 70bar

keine Drehrichtungsumkehr
direction of rotation not reversal

Kühlmittelzufuhr e.K. über Spritzrohr
external coolant supply through pipes

Gewicht ca. 14kg
weight around 14kg

Kopf 360° drehbar
head 360° adjustable

A162944			ID-Nr.	Allg.Tol. ISO 2768-m 07.03.2017	ZWN-BL	Maßstab 1:1	
	manuelle Änderung					Werkstoff: Maßblatt	
					Datum / Name	mimatic® Tool Systems	
				Bearb.	07.03.2017 Krapp	mimatic 87488 Betzigau – Westendstraße 3	
				Gepr.	07.03.2017 Kropp	GmbH Tel.: 0831/57444-0 Fax.: -90	
				F/M/Q			
				CAD: C:00133202.SZA			
				Zeichnungs-Nr.: 00051646		WK-ZW7-BT50-ER32-E 1:1 L210	Blatt Bl.
Zust.	Änderung	Datum	Name	Urspr. 00021822		Ers. f.:	Ers. d.: plotserver