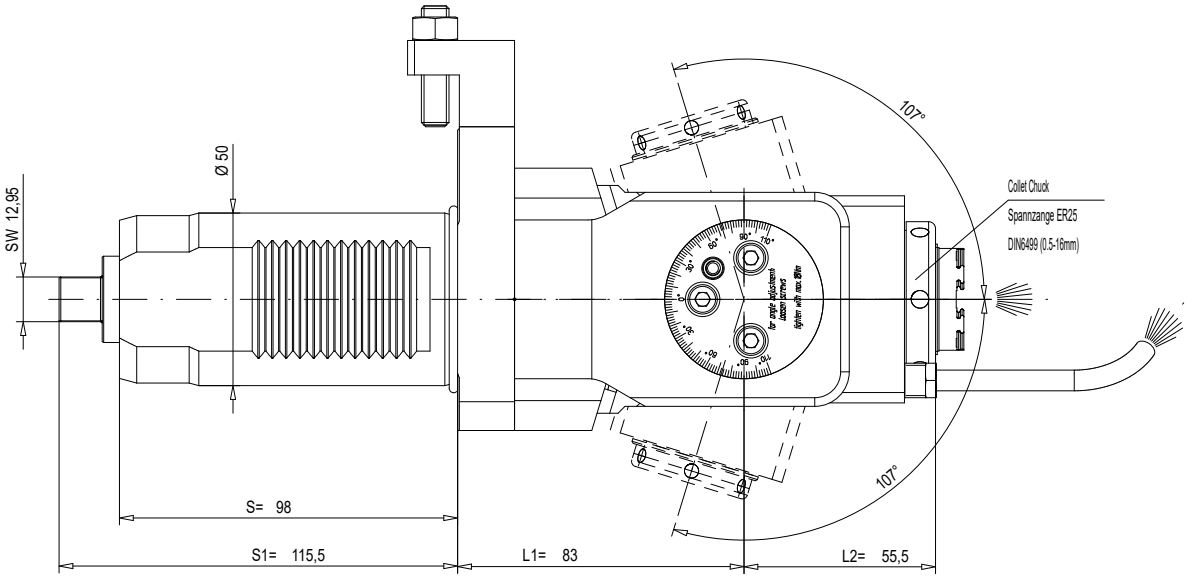

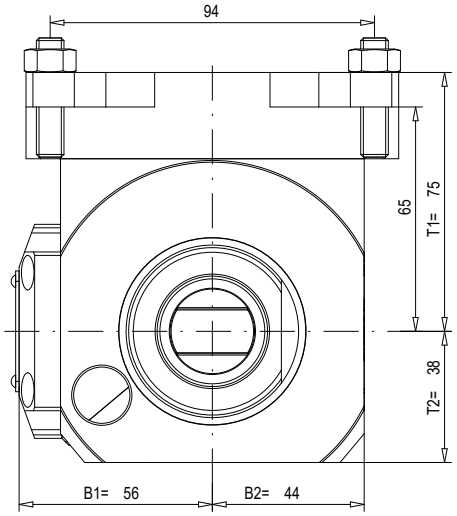

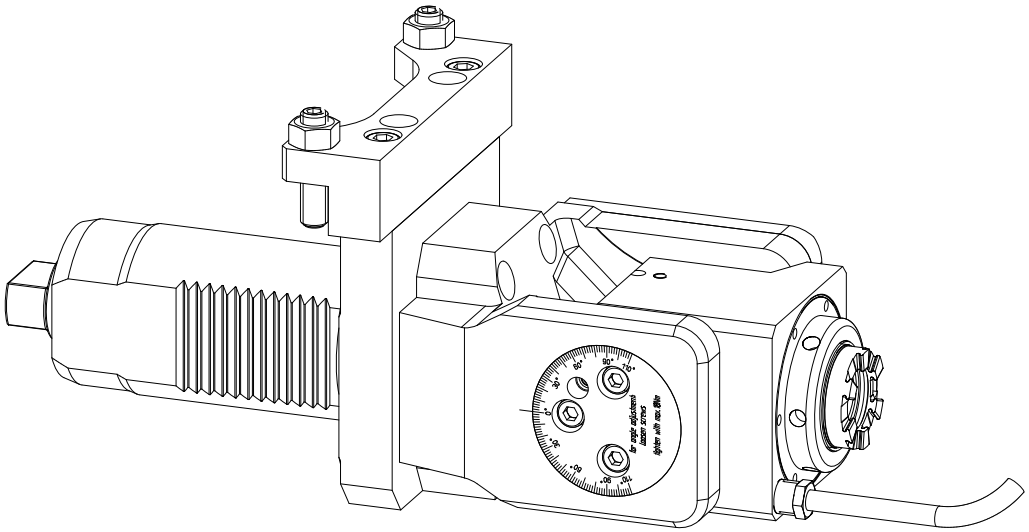

Trockenlauf bei ausreichender Abkühlphase konstant möglich.
keine Druckluft im Kühlmittel-System zulässig
Max. Werkzeugtemperatur 90°C
continuous dry run possible with sufficient cooling phase.
no compressed air allowed in the cooling-system
Max. tool temperature 90°C.

n1(max) = 6500 U/min
n2(max) = 6500 U/min
M (max) = 24 Nm
i(n1/n2) = 1 : 1
p(max) = 70bar
Filterfeinheit: max. 0,05mm
grade of filtration: max. 0,05mm

keine Drehrichtungsumkehr
direction of rotation not reversal

Kühlmittelzufuhr i.K. durch die Spindel
und e.K. über Spritzrohr
internal coolant supply through the spindle
and external coolant supply through pipes

Gewicht ca. 7kg
weigth around 7kg

A190738	ID-Nr.	Allg.Tol. ISO 2768-m	ZWN-Bl.	Maßstab 1:1	
				Werkstoff: Maßblatt	
manuelle Änderung				Datum / Name	mimatic Tool Systems
				Bearb. 03.04.2017 Gessner	mimatic GmbH 87488 Betzigau - Westendstraße 3
				Gepr. 12.09.2020 Beckwoldt	Tel.:0831/57444-0 Fax.:-90
				F/M/Q	
				CAD: C:00159909.SZA	
				Zeichnungs-Nr.: 00051895	AGW-EM-O2-50-ER25-I
02	Text auf akt. Standa	12.08.2020	Breck		i=1:1 24Nm
01	Text akt.	13.06.2019	Holzh		Blatt / Bl.
Zust.	Änderung	Datum	Name	Urspr. 00051834	Ers. f.: / Ers. d.:

It is strictly prohibited to copy, reproduce or develop these drawings to third persons without having our written permission. A copyright viotation involves a claim for demages and is indictable if it is premediative done.
Fa. mimatic GmbH

Diese Zeichnung darf ohne unsere Genehmigung weder kopiert, noch vervielfältigt, noch Dritten zugänglich gemacht werden. Zuwiderhandlungen verpflichten zu Schadenersatz und sind bei Vorsatz strafbar
(Urheberrechtsgesetz vom 09.09.1965)
Fa. mimatic GmbH