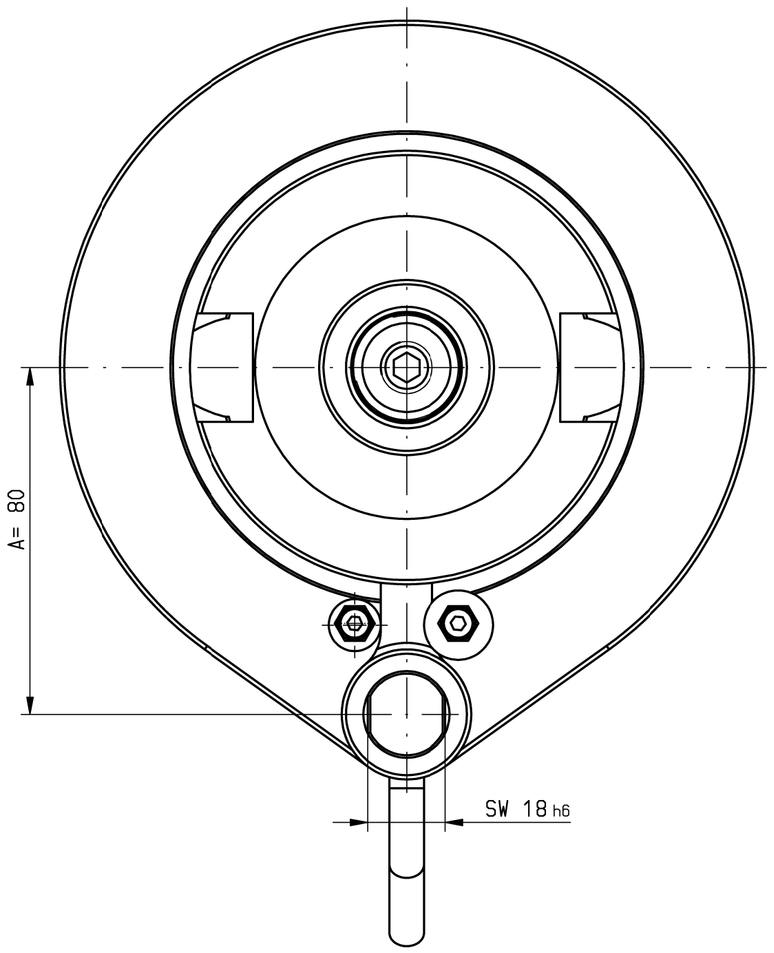

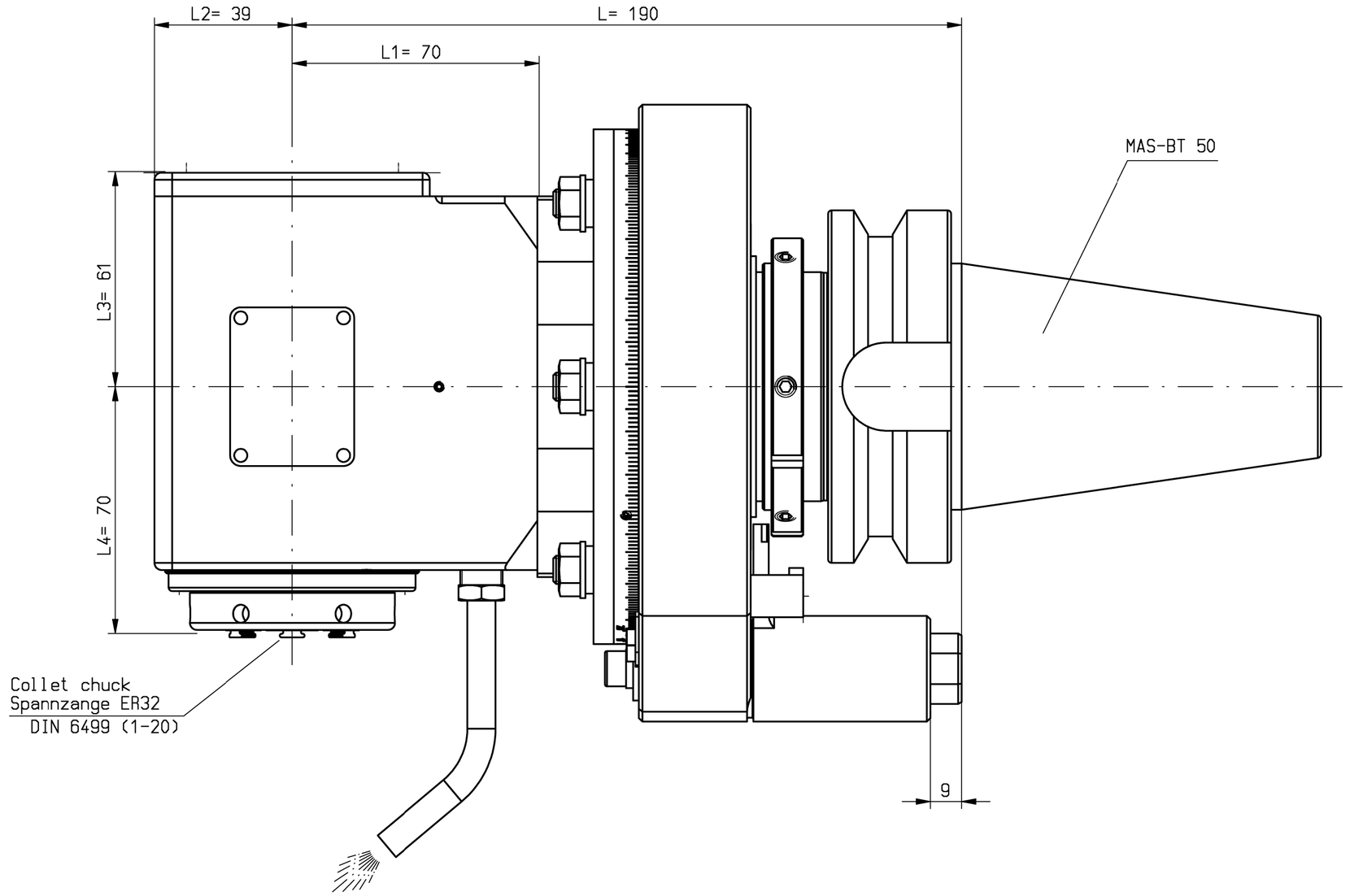

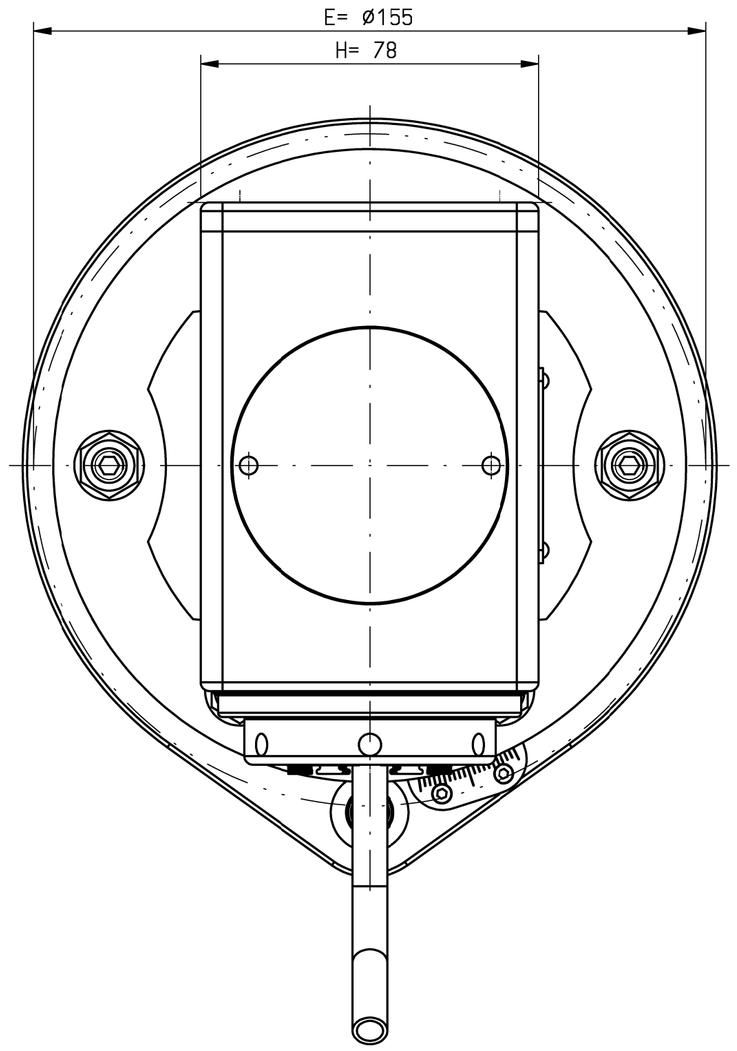

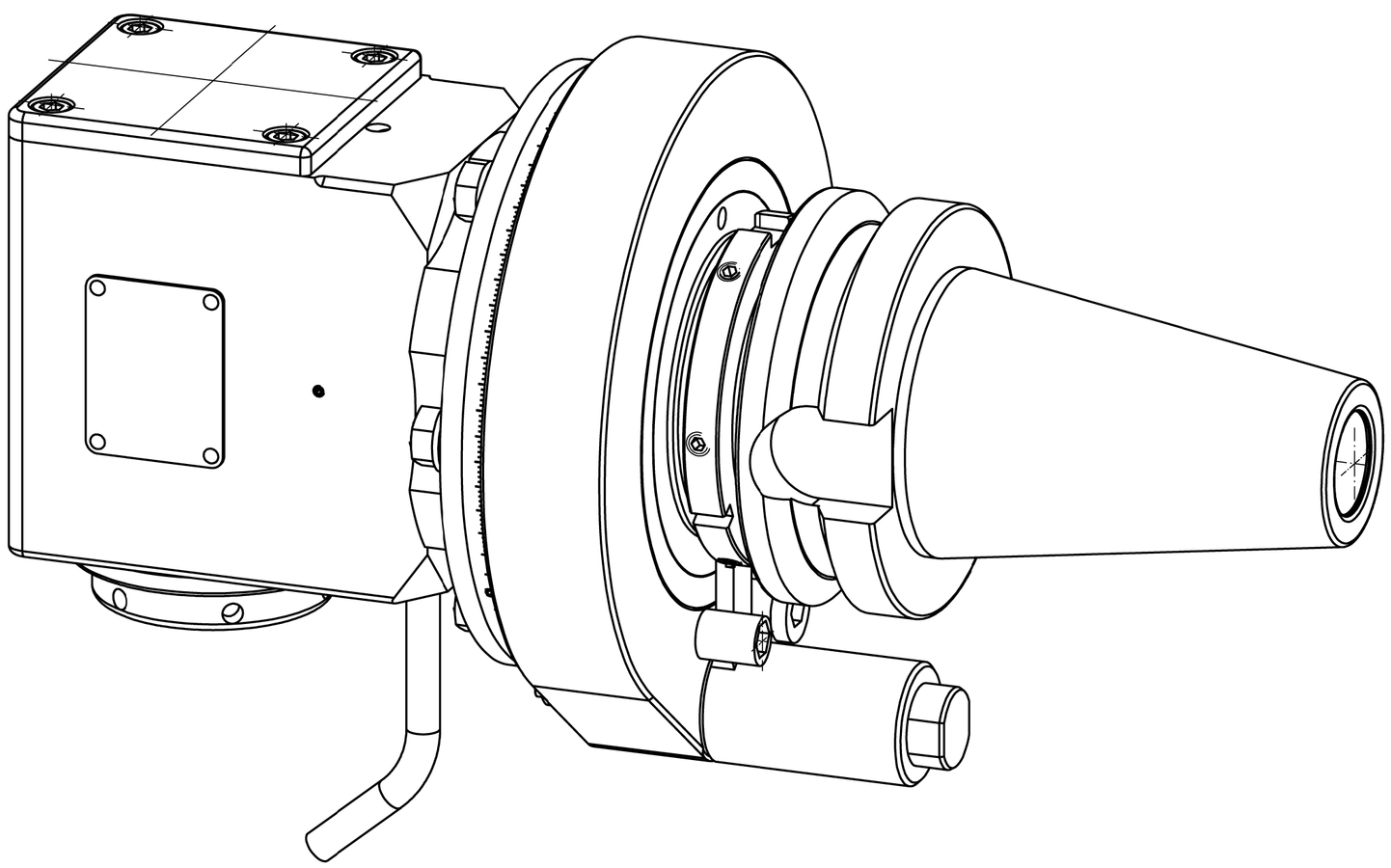

ACHTUNG: Kein Trockenlauf
not run dry

n1(max) = 6500 U/min
n2(max) = 6500 U/min
M (max) = 70 Nm
i(n1/n2) = 1 : 1
p(max) = 70bar

Drehrichtungsumkehr
direction of rotation reversal

Kühlmittelzufuhr e.K. über Spritzrohr
external coolant supply through pipes

Kopf 360° drehbar
head 360° adjustable

Gewicht ca. 12,5kg
weight around 12,5kg

A105538			ID-Nr.	Allg.Tol. ISO 2768-m 29.11.2017	ZWN-Bl.	Maßstab 1:1	
	manuelle Änderung					Werkstoff: Maßblatt	
					Datum	Name	
				Bearb.	20.11.2014	Holzheu	
				Gegr.	29.11.2017	Holzheu	
				F/M/Q			
				CAD: C:\00140306.SZA		mimatic tool systems GmbH — mimatic 87488 Betzigau – Westendstraße 3 Tel.:0831/57444-0 Fax.:-90	
				Zeichnungs-Nr.: 00046659		WK-SW7-BT50-ER32-E	Blatt
01	BG aktualisiert	29.11.2017	Holzh			1:1 L190 L1=70 L2=39 A80	Bl.
Zust.	Änderung	Datum	Name	Urspr. 00041260		Ers. f.:	Ers. d.: Plotserver