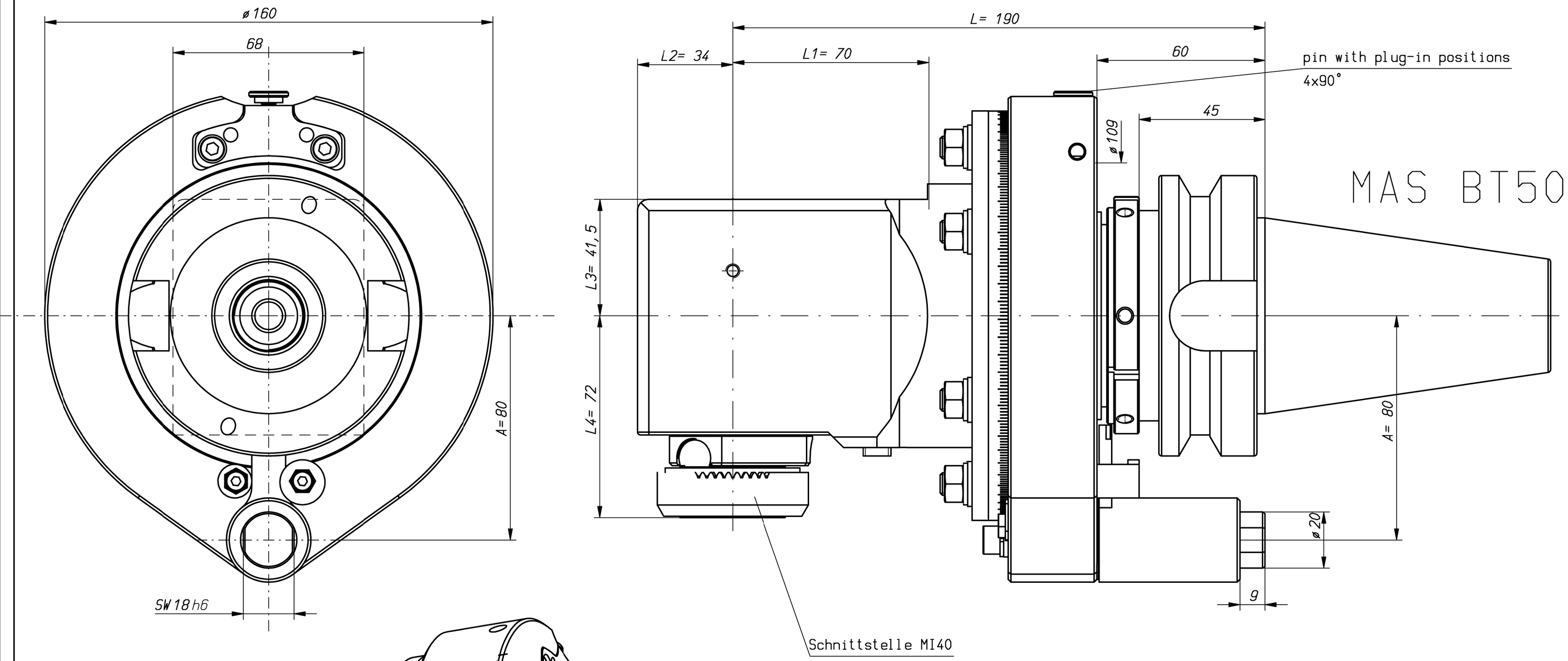

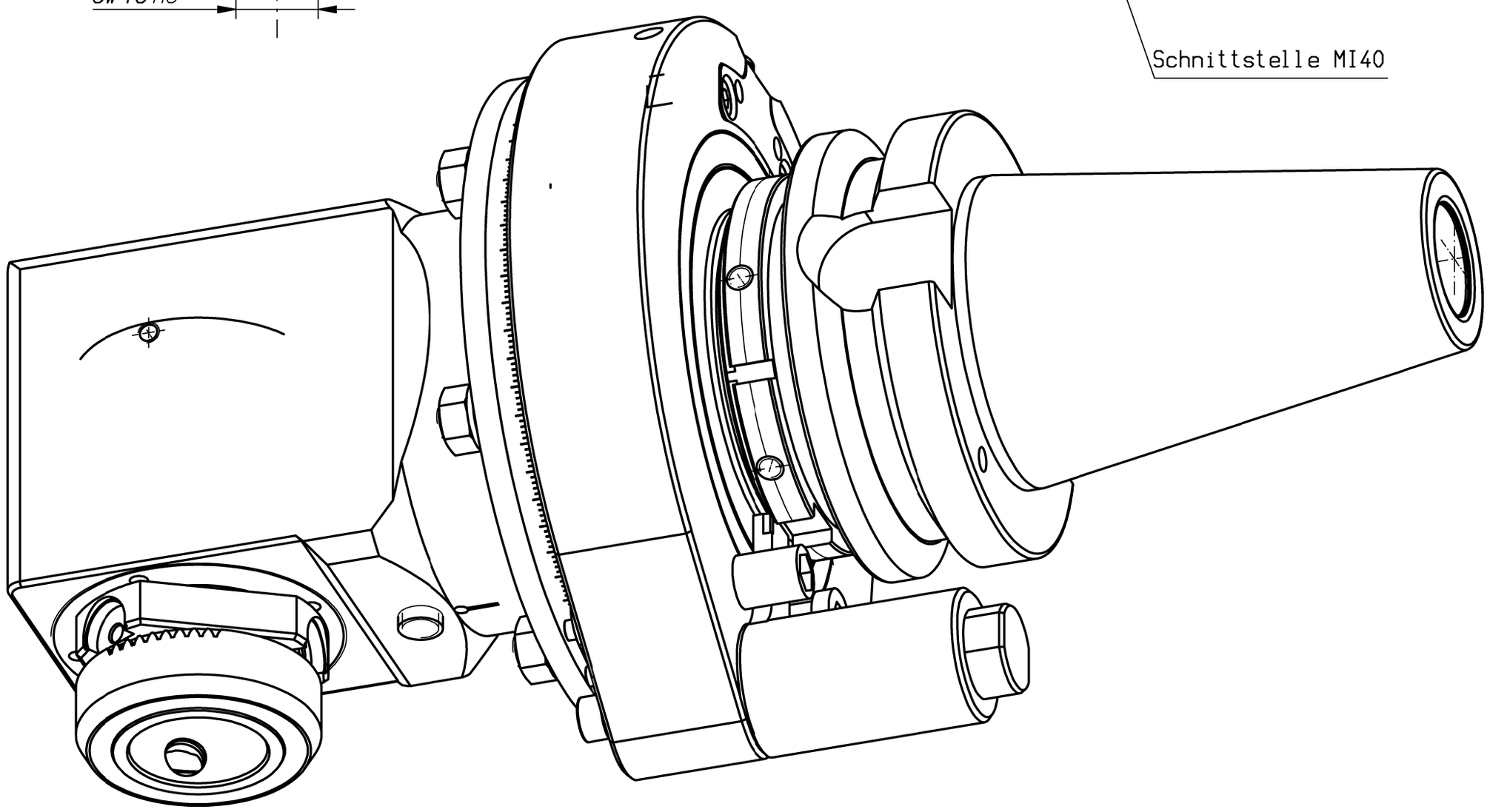

n1(max) = 8000 U/min
n2(max) = 8000 U/min
M (max) = 30 Nm
i(n1/n2) = 1 : 1

kein Kühlmittel
no coolant

Kopf 360° drehbar
head 360° adjustable
Drehrichtungsumkehr
direction of rotation reversal

Gewicht ca. 12 kg

weight around 12 kg

A173014			ID-Nr.	Allg.Tol. ISO 2768-m 14.08.2013	ZWN-BL	Maßstab 1:1	
	manuelle Änderung					Werkstoff: Maßblatt	
					Datum	Name	mimatic® Tool Systems
				Bearb.	10.06.2010	Dietrich	
				Gepr.	14.08.2013	Simon	
				Norm			mimatic GmbH 87488 Betzigau – Westendstraße 3 Tel.: 0831/57444-0 Fax.: -90
				CAD: C:00068439.SZA			
				Zeichnungs-Nr.: 00037239		WK-SW5-BT50-MI40-L190-0	Blatt Bl.
Zust.	Änderung	Datum	Name	Urspr. 00037239-Z		Ers. f.:	Ers. d.: Plotserver