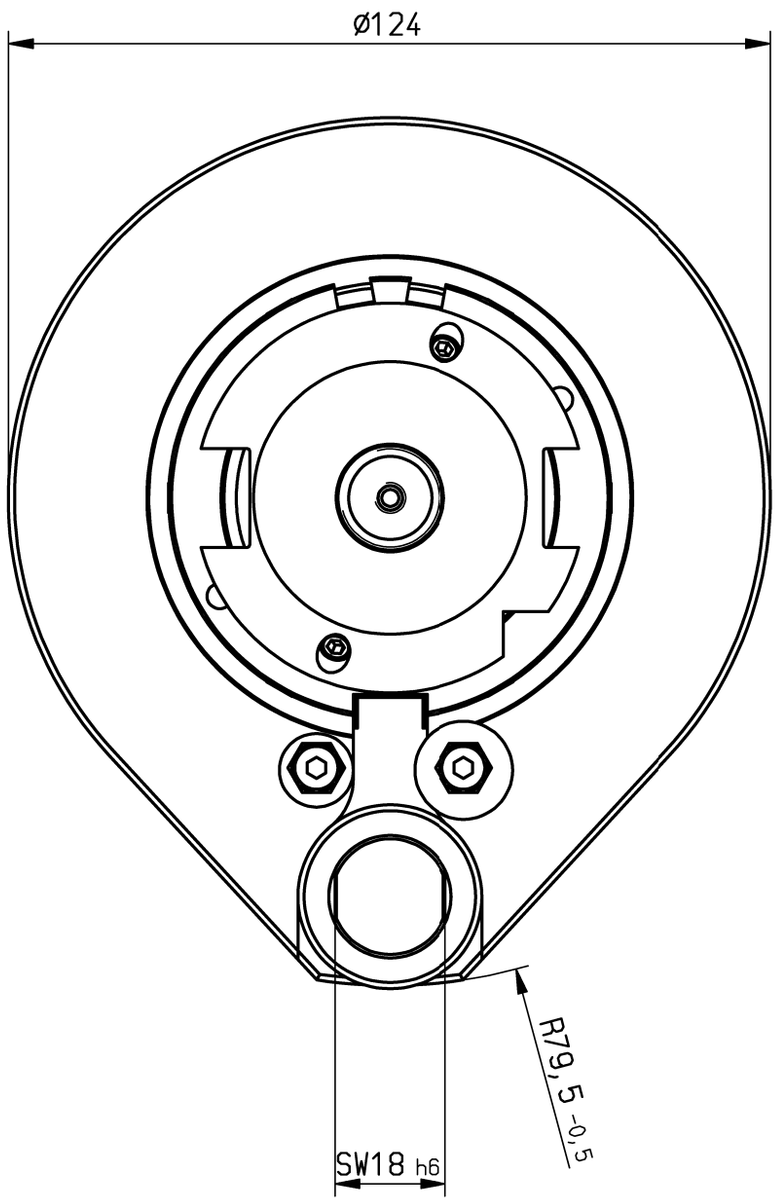

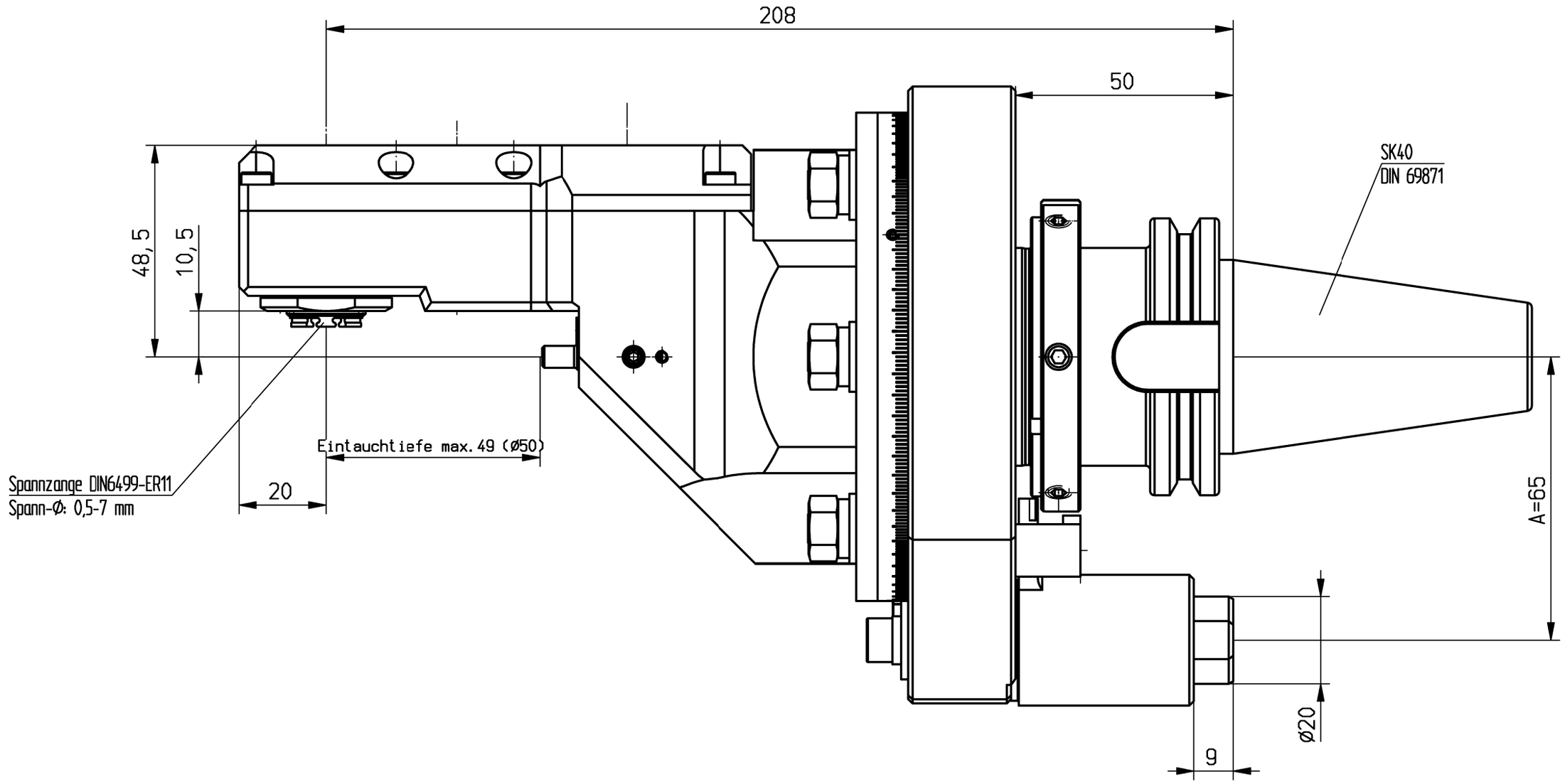

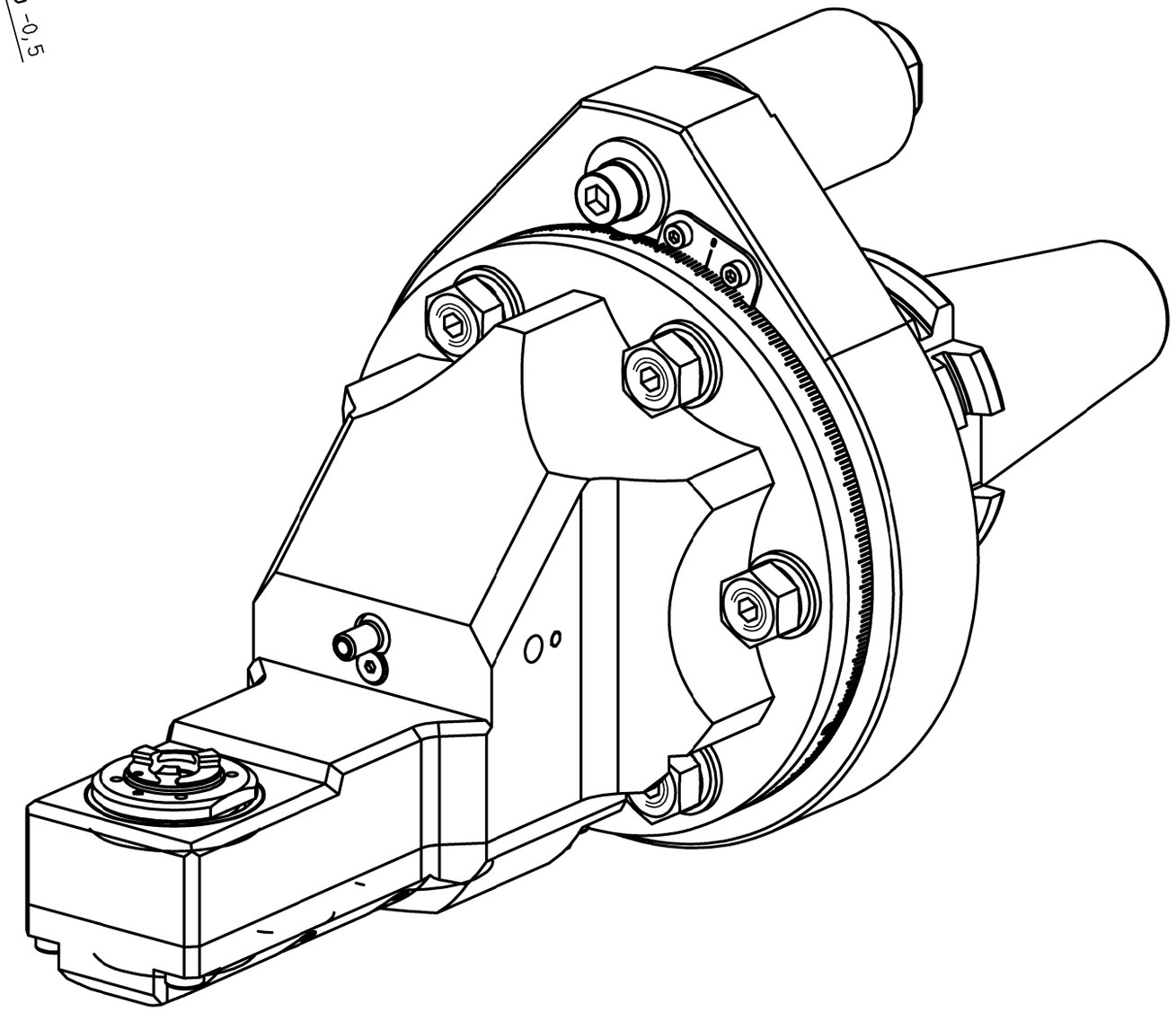

n1(max) = 7200 U/min
n2(max) = 12000 U/min
n2(max) = 15000 U/min ED-10%
M (max) = 6 Nm
i(n1/n2) = 1 : 1,67

Drehrichtungsumkehr
direction of rotation reversal

Gewicht ca. 7kg
weight around 7kg

externe Kühlmittelzufuhr über Spritzrohr
external coolant supply through pipes

Kopf 360° drehbar
head 360° adjustable

A182699			ID-Nr.	Allg.Tol. ISO 2768-m	ZWN-BL	Maßstab 1:1	
	manuelle Änderung			25.03.2014		Werkstoff: Maßblatt	
					Datum	Name	mimatic® Tool Systems
				Bearb.	13.02.2014	Aniser	mimatic 87488 Betzigau – Westendstraße 3
				Gepr.	25.03.2014	Aniser	GmbH Tel.: 0831/57444-0 Fax.: -90
				Norm			
				CAD: C:00101225.SZA			
				Zeichnungs-Nr.: 00044907		WK-ZWS0-SK40-ER11-E	Blatt
						1:1.67 L208 L1=49 L2=20	Bl.
Zust.	Änderung	Datum	Name	Urspr. 00044907-Z		Ers. f.:	Ers. d.: Plotserver