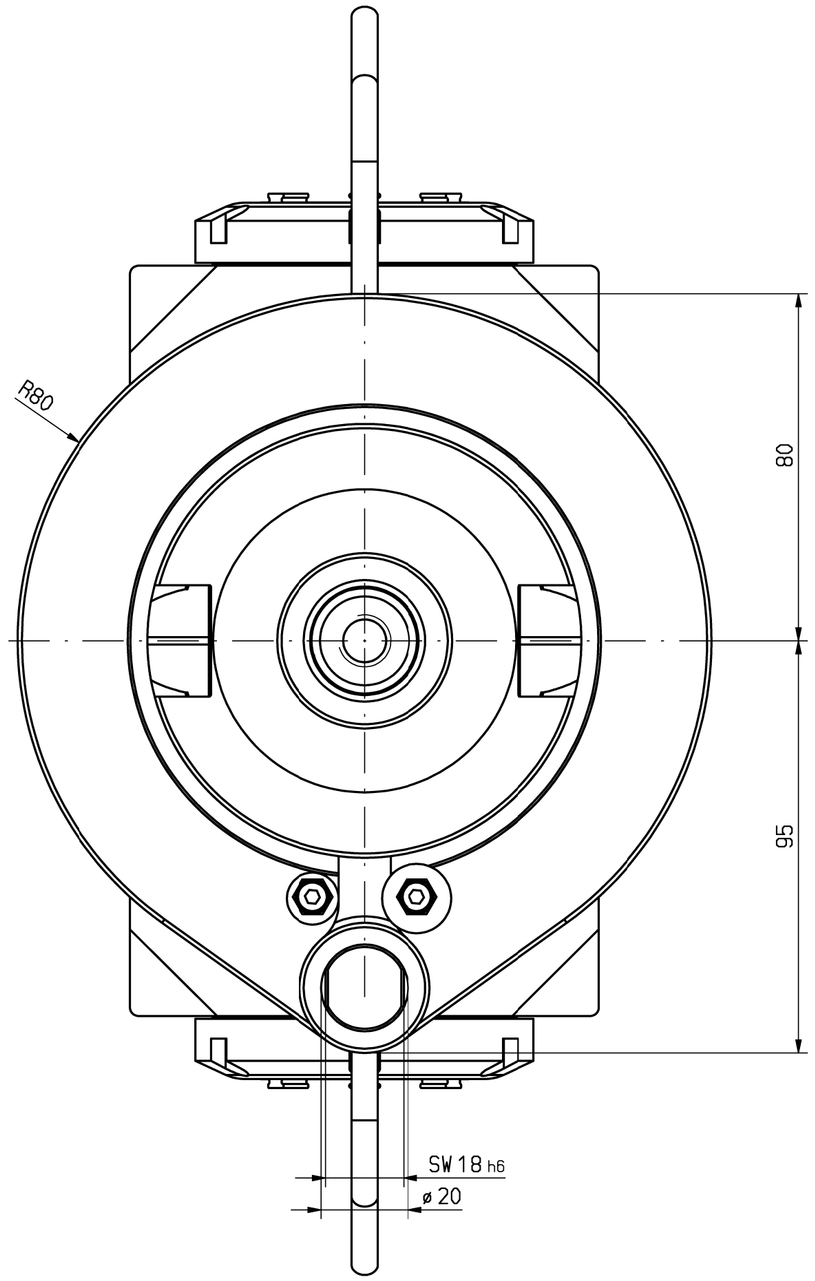

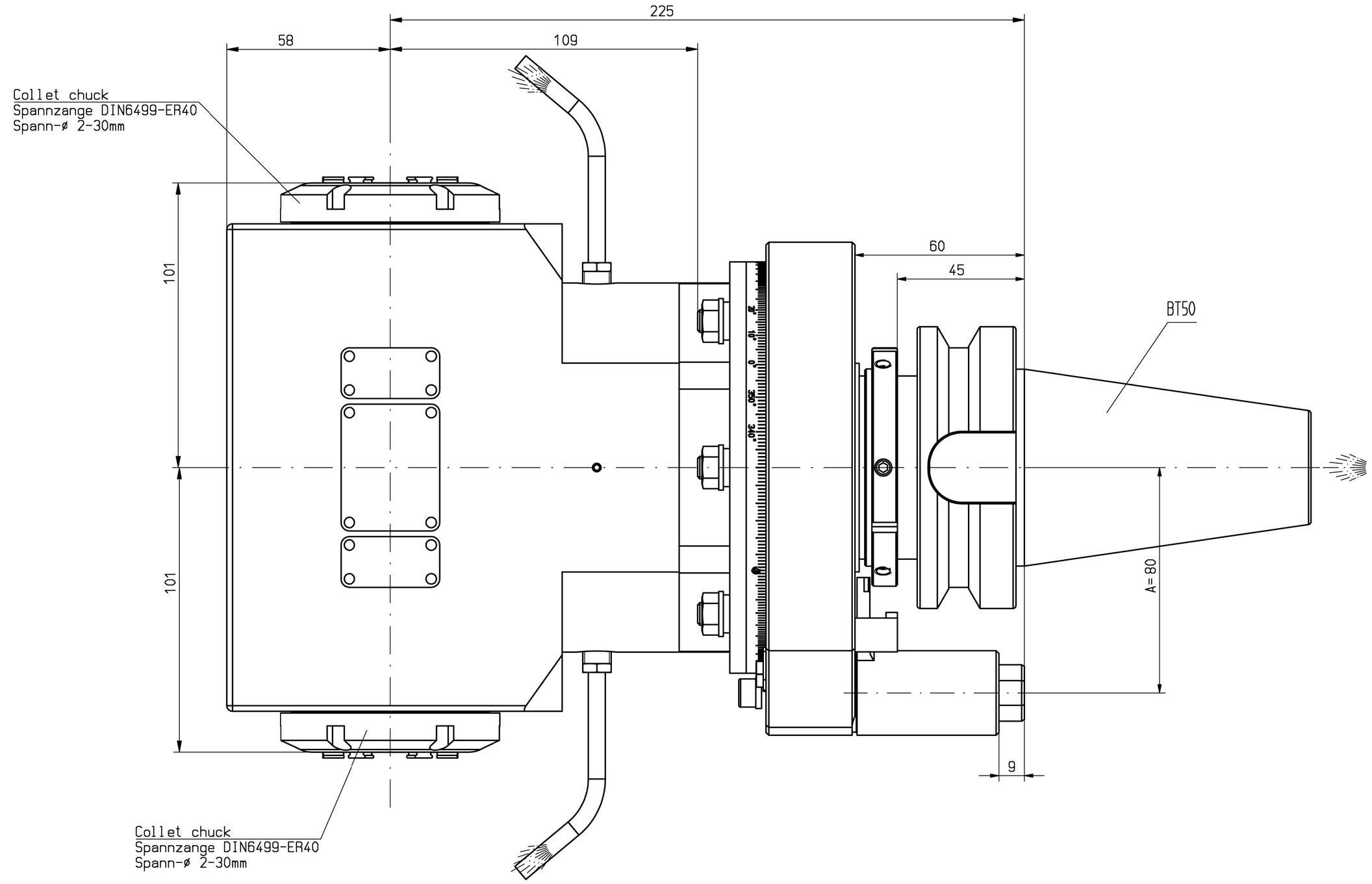

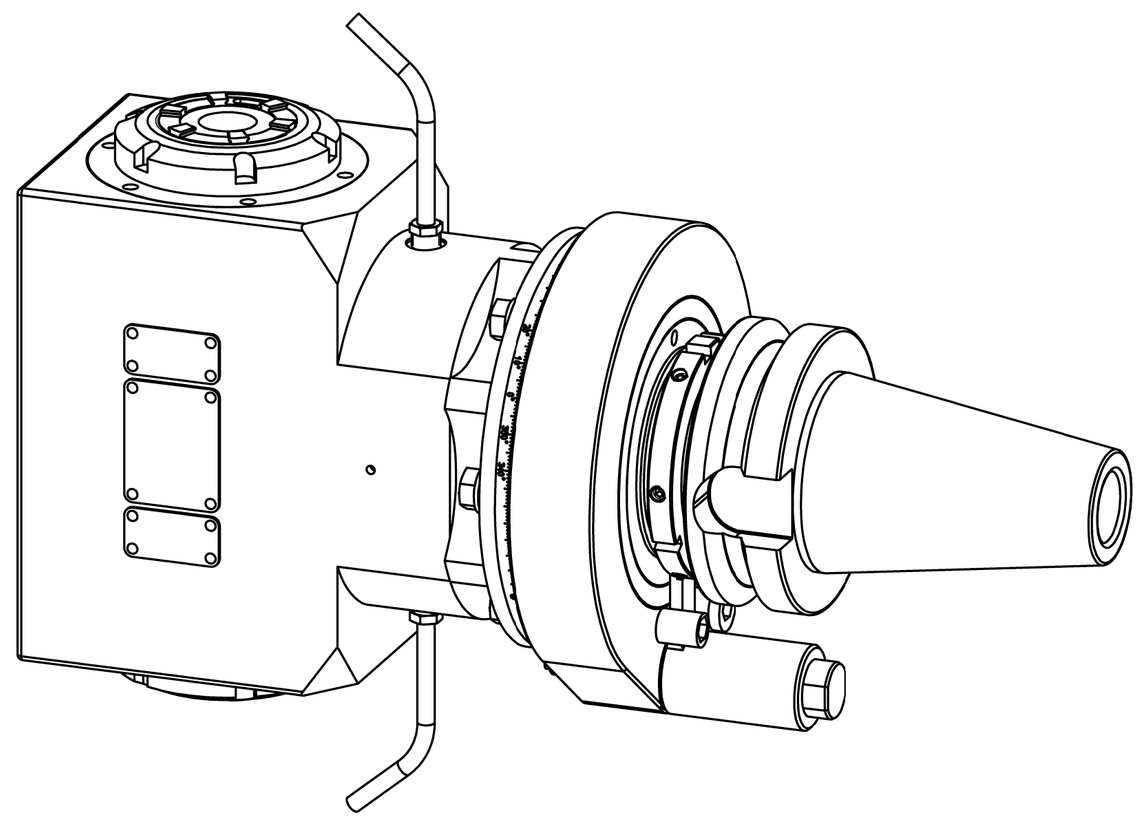

n1(max) = 4000 U/min
n2(max) = 4000 U/min
M (max) = 150 Nm
i(n1/n2) = 1 : 1

Spindeln mit gegensinnigem Drehsinn
working arbor with different rotation

Gewicht ca. 19kg
weight around 19kg

Kühlmittelzufuhr extern über Spritzrohr
external coolant supply through pipe

Kopf 360° drehbar
head 360° adjustable

A162836			ID-Nr.	Allg. Tol. ISO 2768-m 01.07.2016	ZWN-BL	Maßstab 1:1	
	manuelle Änderung					Werkstoff: Maßblatt	
					Datum	Name	mimatic® Tool Systems
				Bearb.	01.07.2016	Krapp	
				Gepr.	01.07.2016	Krapp	
				F/M/Q			mimatic 87488 Betzigau – Westendstraße 3
				CAD: C:00126120.SZA			GmbH Tel.: 0831/57444-0 Fax.: -90
				Zeichnungs-Nr.: 00049925		WK-DW9-BT50-ER40-E	Blatt Bl.
Zust.	Änderung	Datum	Name	Urspr. 00048307		Ers. f.:	Ers. d.: Plotserver