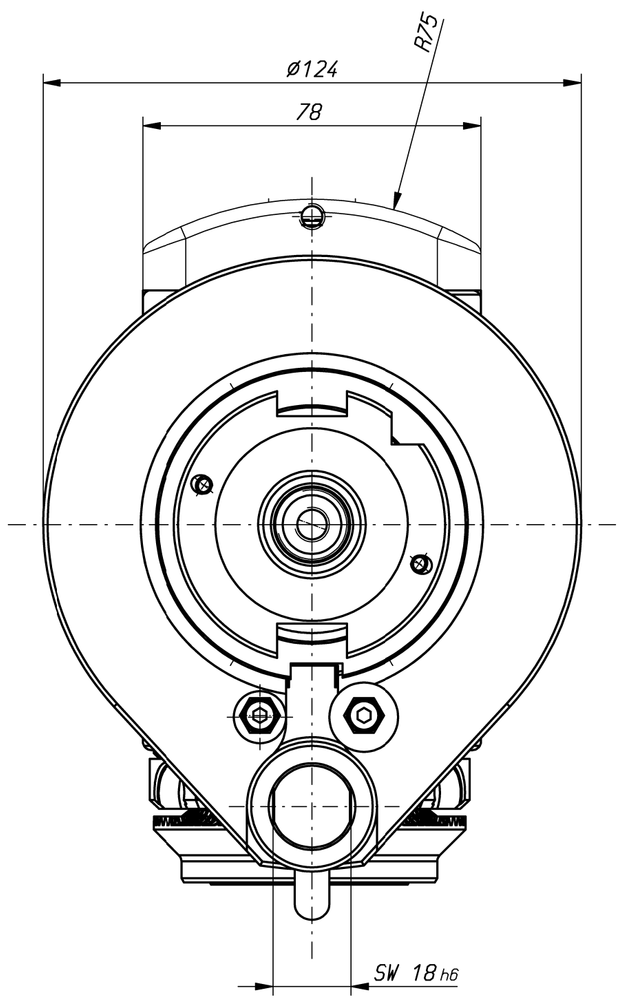

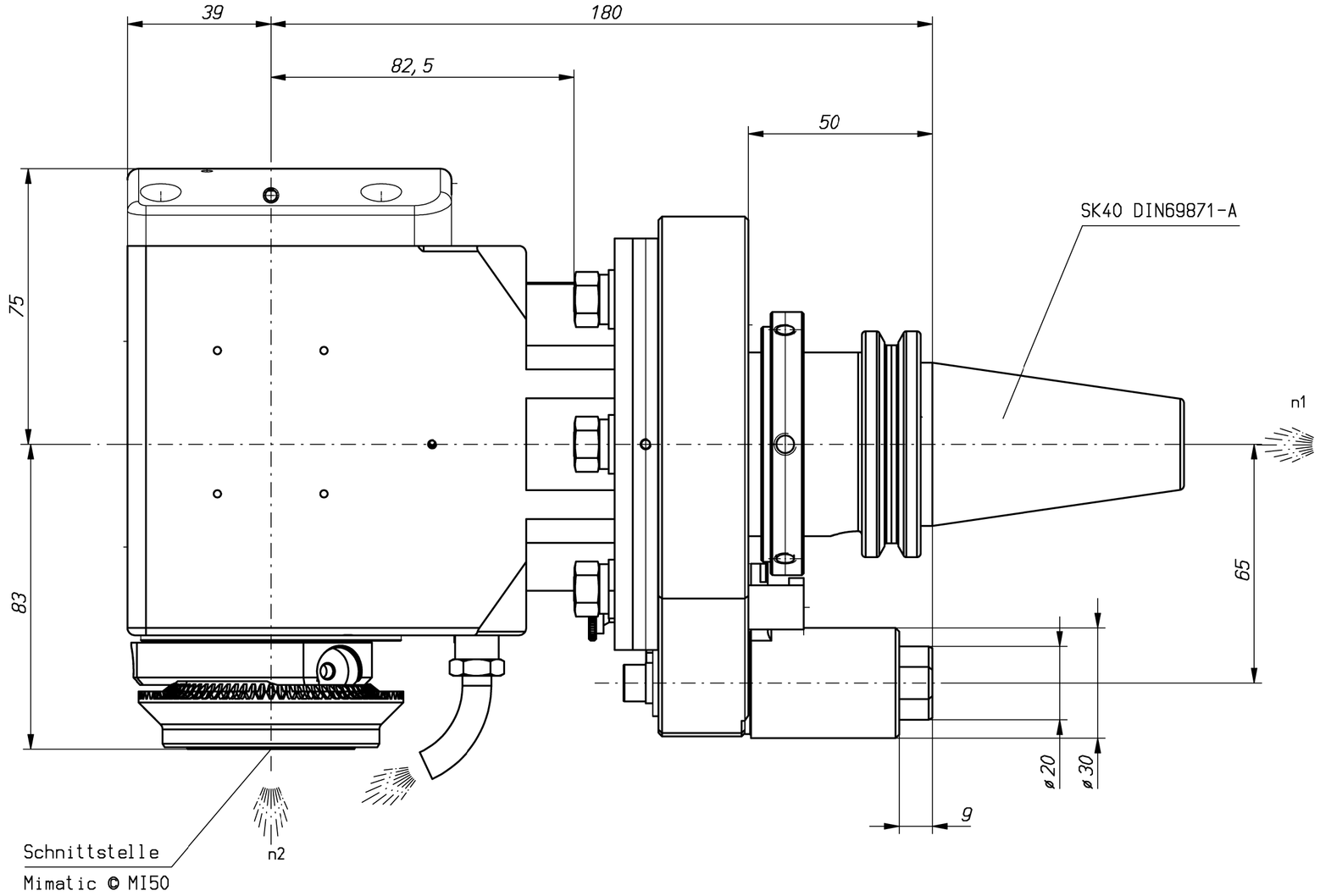

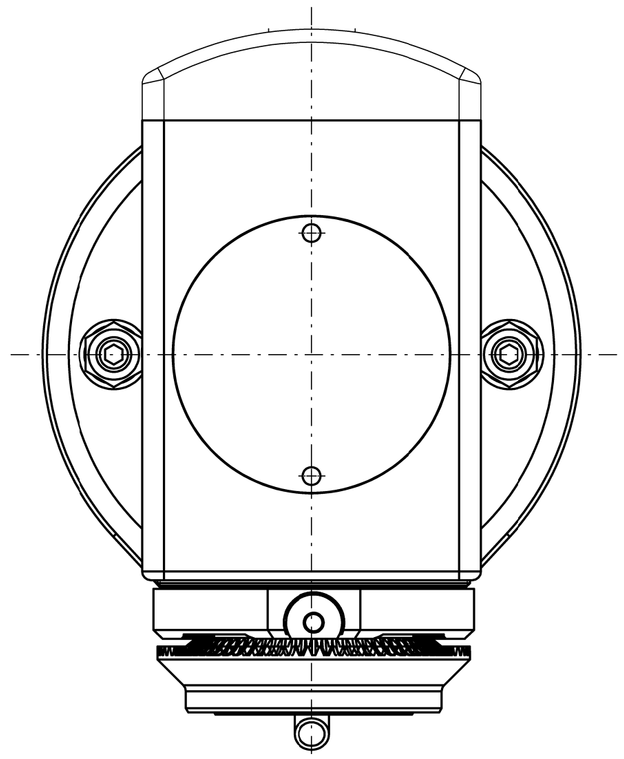

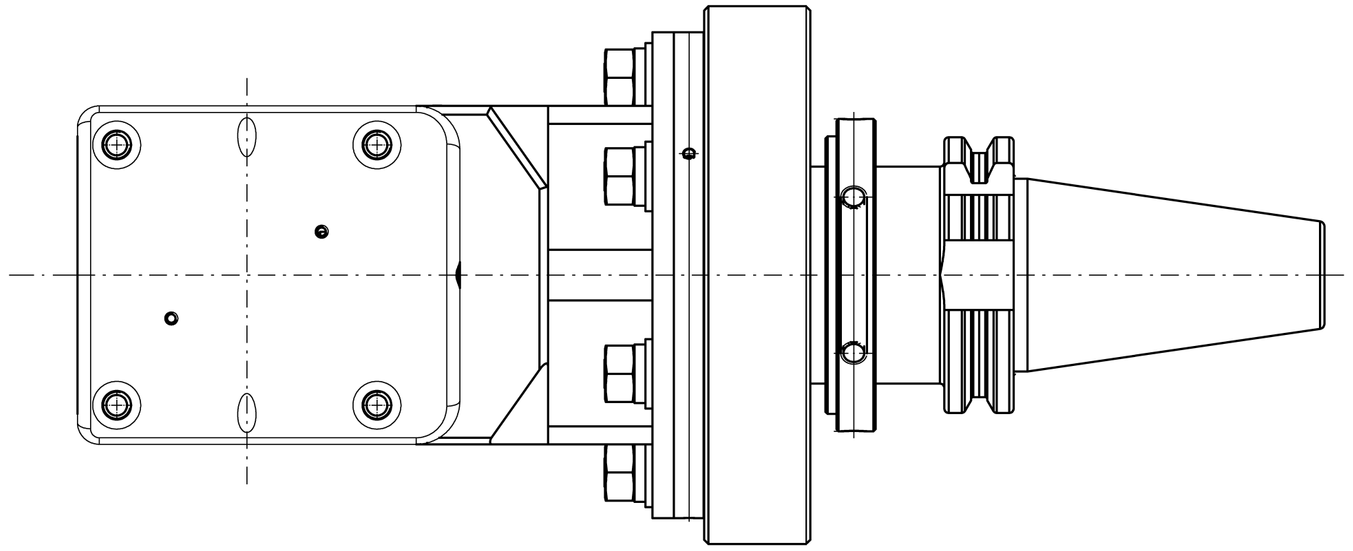

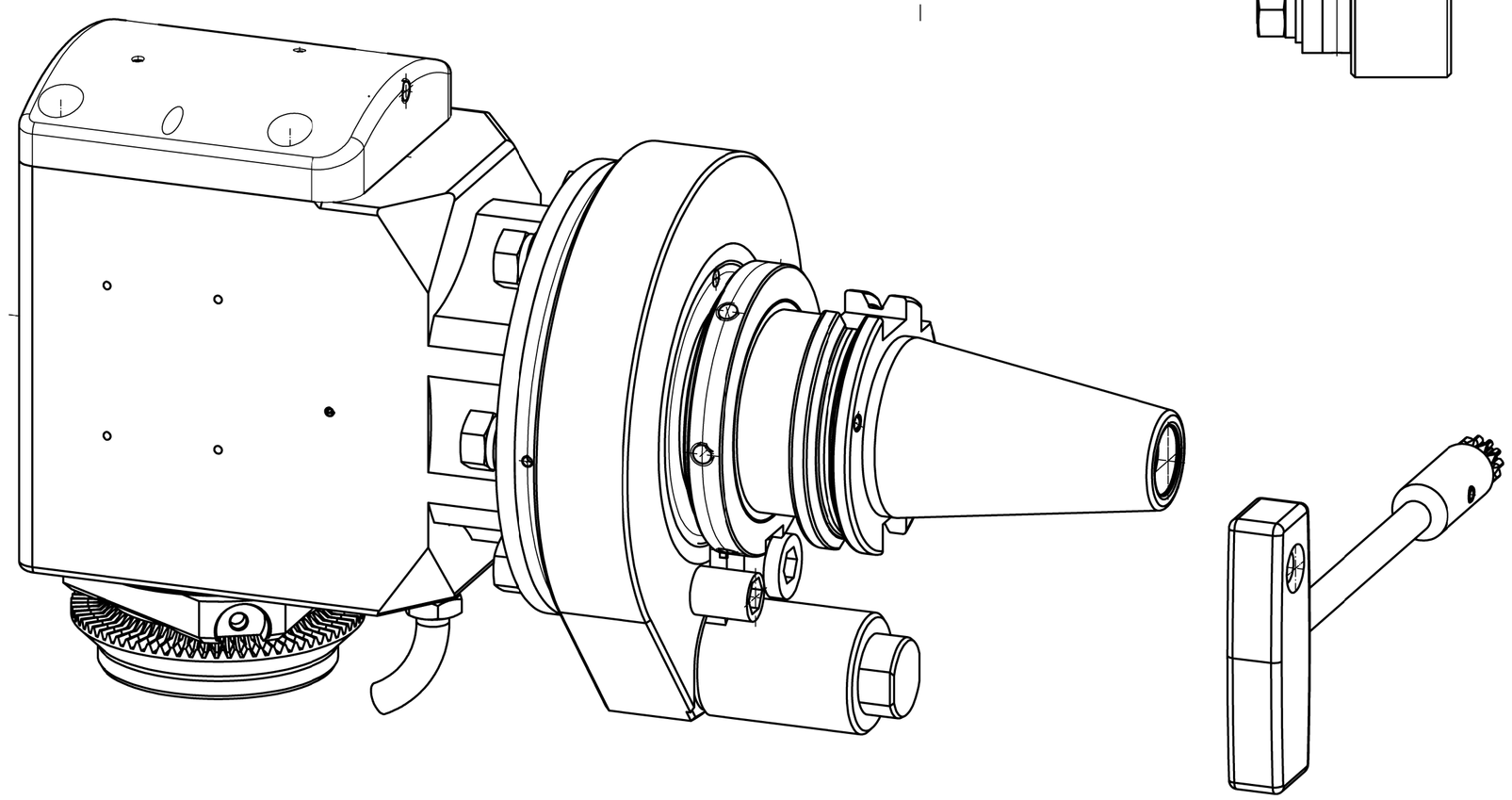

n1(max) = 6500 U/min
n2(max) = 6500 U/min
M (max) = 70 Nm
i(n1/n2) = 1 : 1
p(max) = 70bar

Drehrichtungsumkehr
direction of rotation reversal

Kühlmittelzufuhr i.K. durch die Spindel
und e.K. über Spritzrohr

internal coolant supply through the spindle
and external coolant supply through pipes

Gewicht ca. 8kg
weight around 8kg

Kopf 360° drehbar
head 360° adjustable

!!!KEIN TROCKENLAUF!!!

Passmaß		ob. Abmaß	unt. Abmaß
18	h6	0	-0,011

A162791	ID-Nr.	Allg.Tol. ISO 2768-m 22.01.2014	ZWN-BL	Maßstab 1:1	252644
manuelle Änderung				Werkstoff: Maßblatt	
			Datum / Name	mimatic Tool Systems	
			Bearb. 29.01.2014 Simon		
			Gepr. 10.01.2014 Simon		
			Norm	mimatic GmbH 87488 Betzigau – Westendstraße 3	
			CAD: C:00099886.SZA	Tel.: 0831/57444-0 Fax.: -90	
			Zeichnungs-Nr.: 00044668	BG-SW7-SK40-MI50-I	Blatt
				1:1, L=180, L1=80, L2=39	Bl.
Zust.	Änderung	Datum	Name	Urspr. 00044668-Z	Ers. f.: / Ers. d.: Plotserver