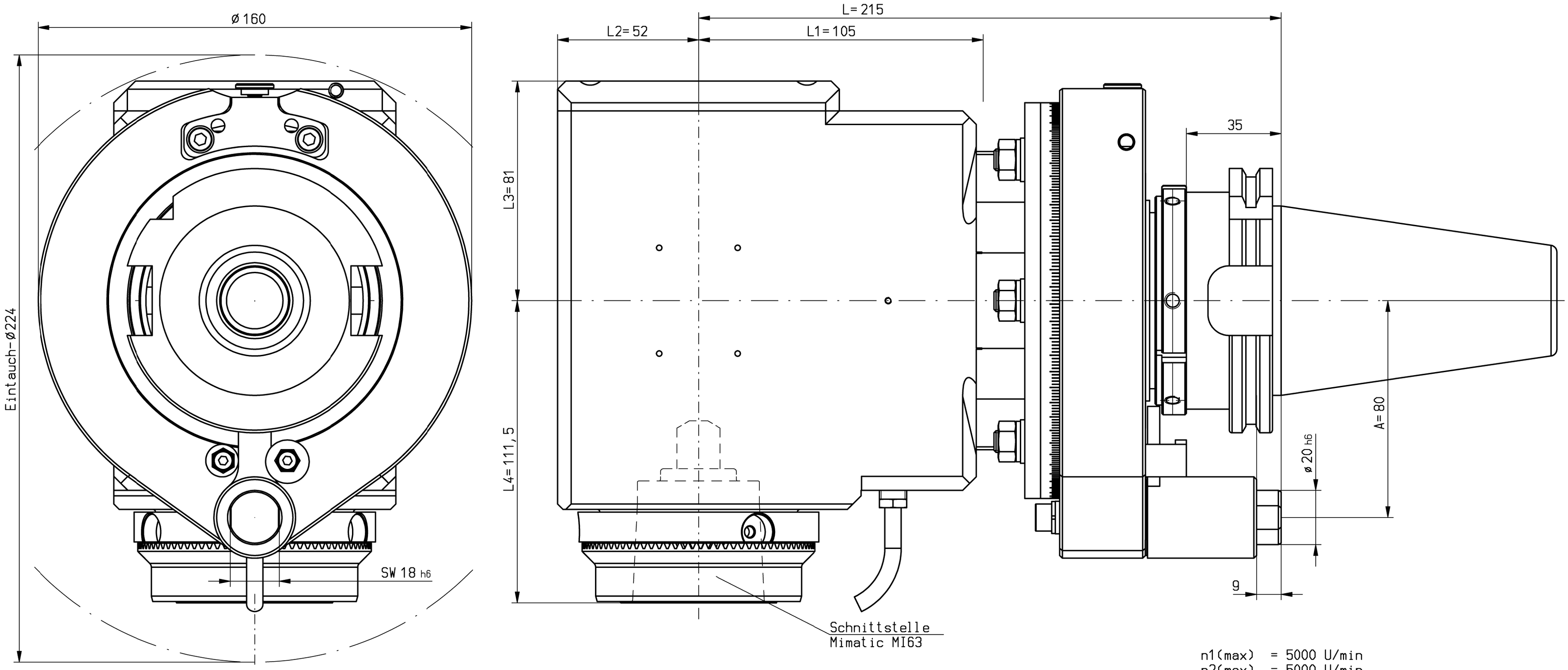

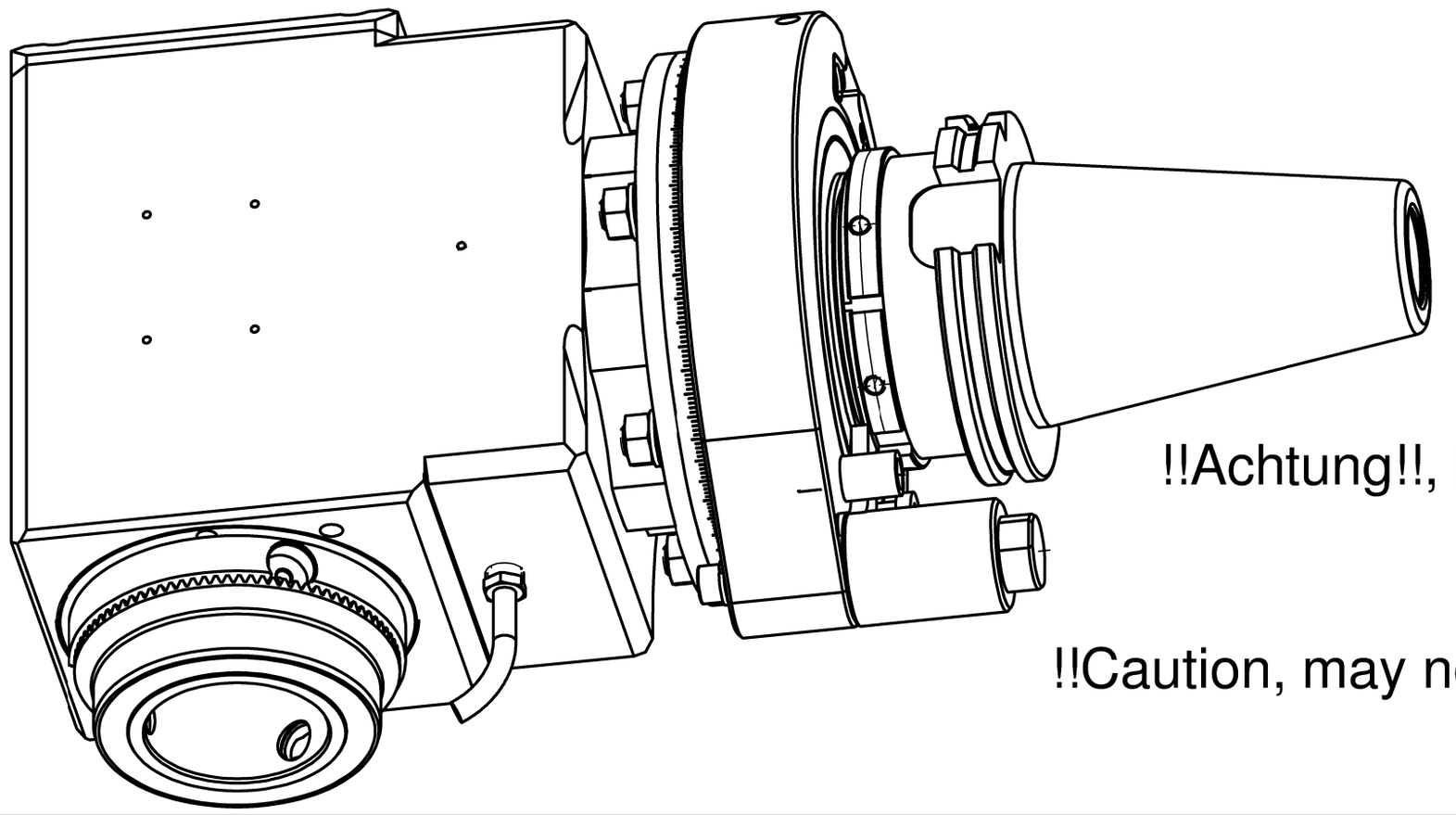

n1(max) = 5000 U/min
n2(max) = 5000 U/min
M (max) = 150 Nm
i(n1/n2) = 1 : 1

Kopf 360° drehbar
head 360° adjustable

Kühlmittel extern über Spritzrohr

external coolant supply through pipes

Drehrichtungsumkehr
direction of rotation reversal

Gewicht ca. 16,5 kg
weight around 16,5 kg

!!Achtung!!, kein Betrieb ohne Kühlmittel

!!kein Trockenlauf!!

!!Caution, may not be operated without cooling!!
!!no dry run!!

A162784			ID-Nr.	Allg.Tol. ISO 2768-m 15.03.2017	ZWN-BL	Maßstab 1:1	
	manuelle Änderung					Werkstoff: Maßblatt	
					Datum	Name	mimatic® Tool Systems
				Bearb.	15.03.2017	Ess	
				Gepr.	15.03.2017	Ess	mimatic 87488 Betzigau – Westendstraße 3
				F/M/Q			GmbH Tel.: 0831/57444-0 Fax.: -90
				CAD: C:00133480.SZA			
				Zeichnungs-Nr.: 00051730		WK-SW9-SK50-MI63-E	Blatt
02	no dry run	15.03.2017	Ess				Bl.
01	id number	15.03.2017	Ess				
Zust.	Änderung	Datum	Name	Urspr. 00029003/		Ers. f.:	Ers. d.: plotserver