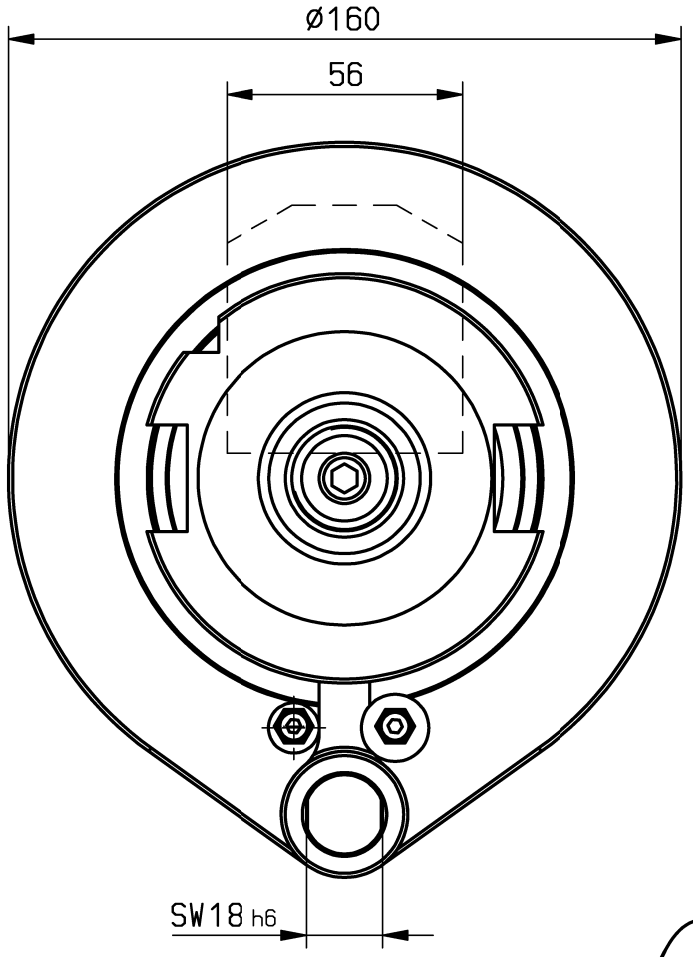

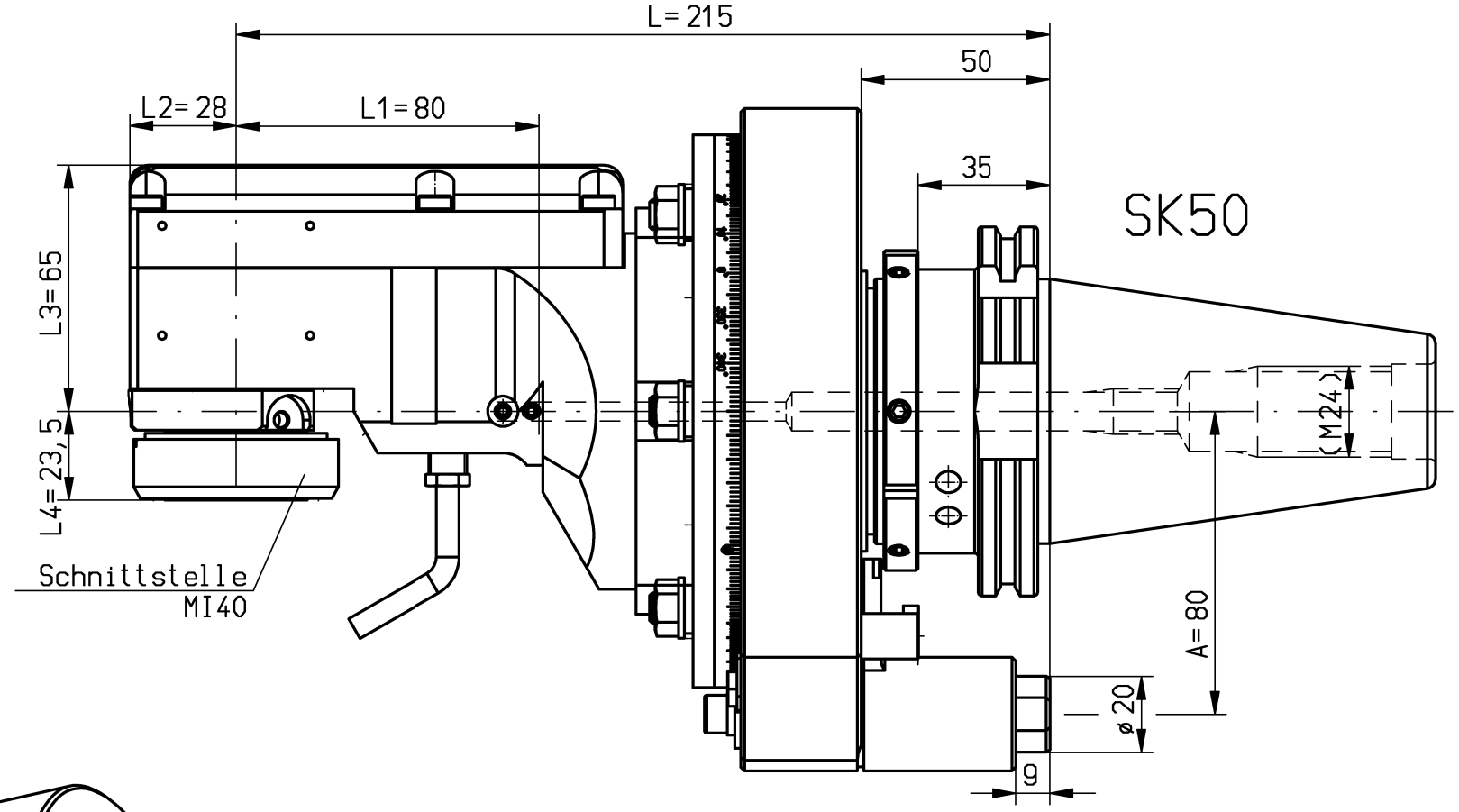

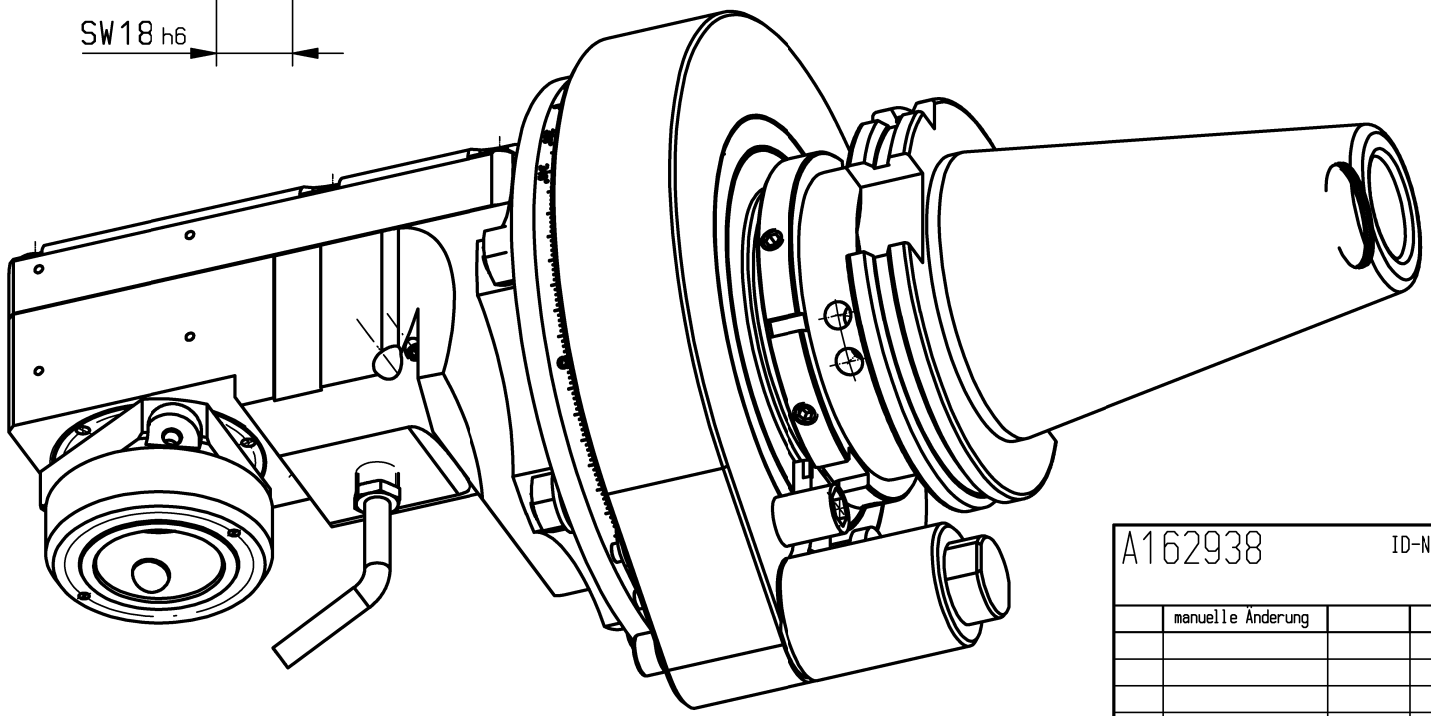

n1(max) = 8000 U/min
n2(max) = 8000 U/min
M (max) = 30 Nm
i(n1/n2) = 1 : 1

Kühlmittelzufuhr extern über Spritzrohr
external coolant supply through pipe

Kopf 360° drehbar
head 360° adjustable

Drehrichtungsumkehr
direction of rotation reversal

Gewicht ca. 12,0 kg
weight around 12,0 kg

A162938			ID-Nr.	Allg. Tol. ISO 2768-m 30.06.2015	ZWN-BL	Maßstab 1:1.5	
	manuelle Änderung					Werkstoff: Maßblatt	
					Datum / Name	mimatic® Tool Systems	
				Bearb.	13.05.2015 / Kropp		
				Gepr.	30.06.2015 / Holzheu		
				Norm		mimatic 87488 Betzigau – Westendstraße 3	
				CAD: C:00115686.SZA		GmbH Tel.: 0831/57444-0 Fax.: -90	
				Zeichnungs-Nr.: 00047695		WK-ZWS5-SK50-MI40-E	Blatt
01	BG-ZWS5 akt.	30.06.2015	Holzh			1:1 L215 L1=80	Bl.
Zust.	Änderung	Datum	Name	Urspr. 00047090		Ers. f.:	Ers. d.: Plotserver