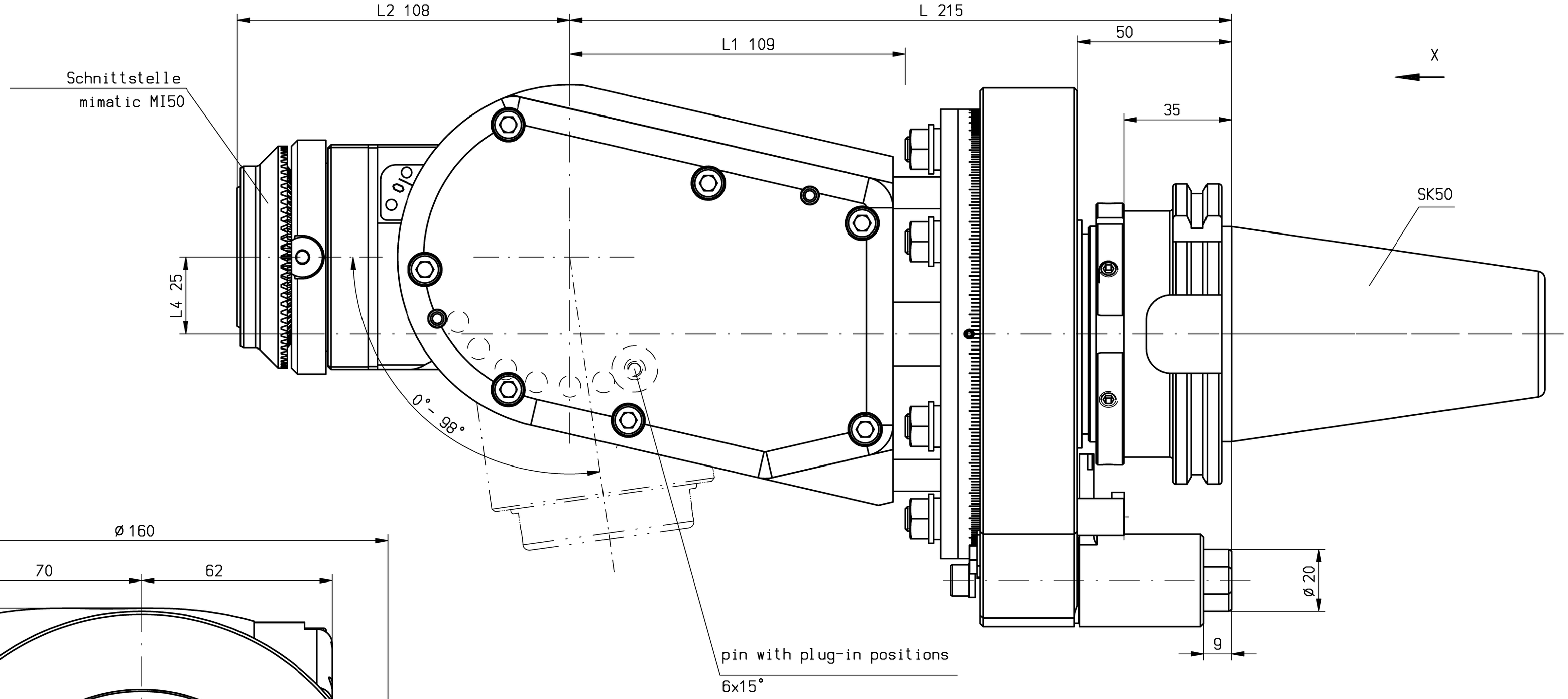

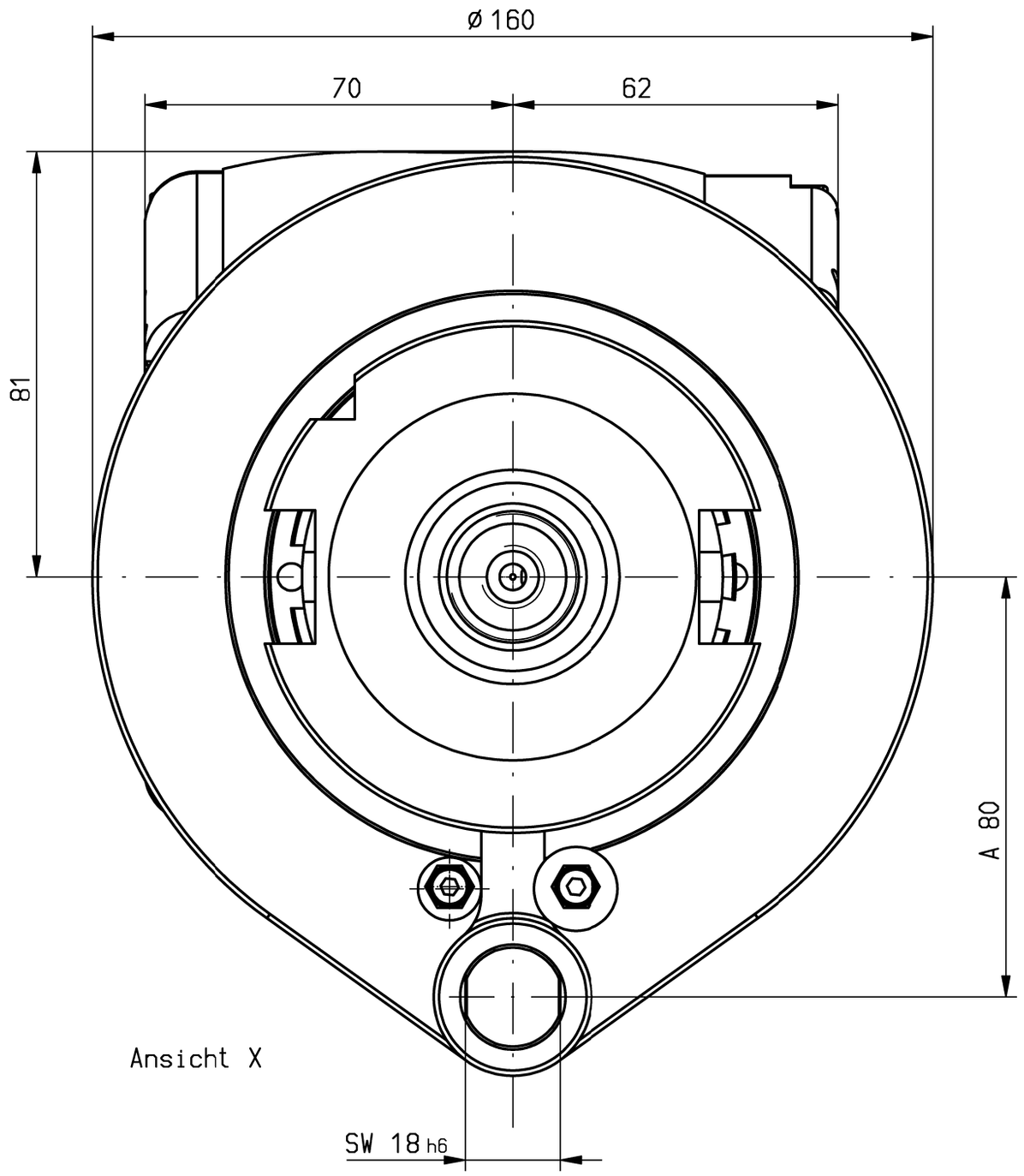

Ansicht X

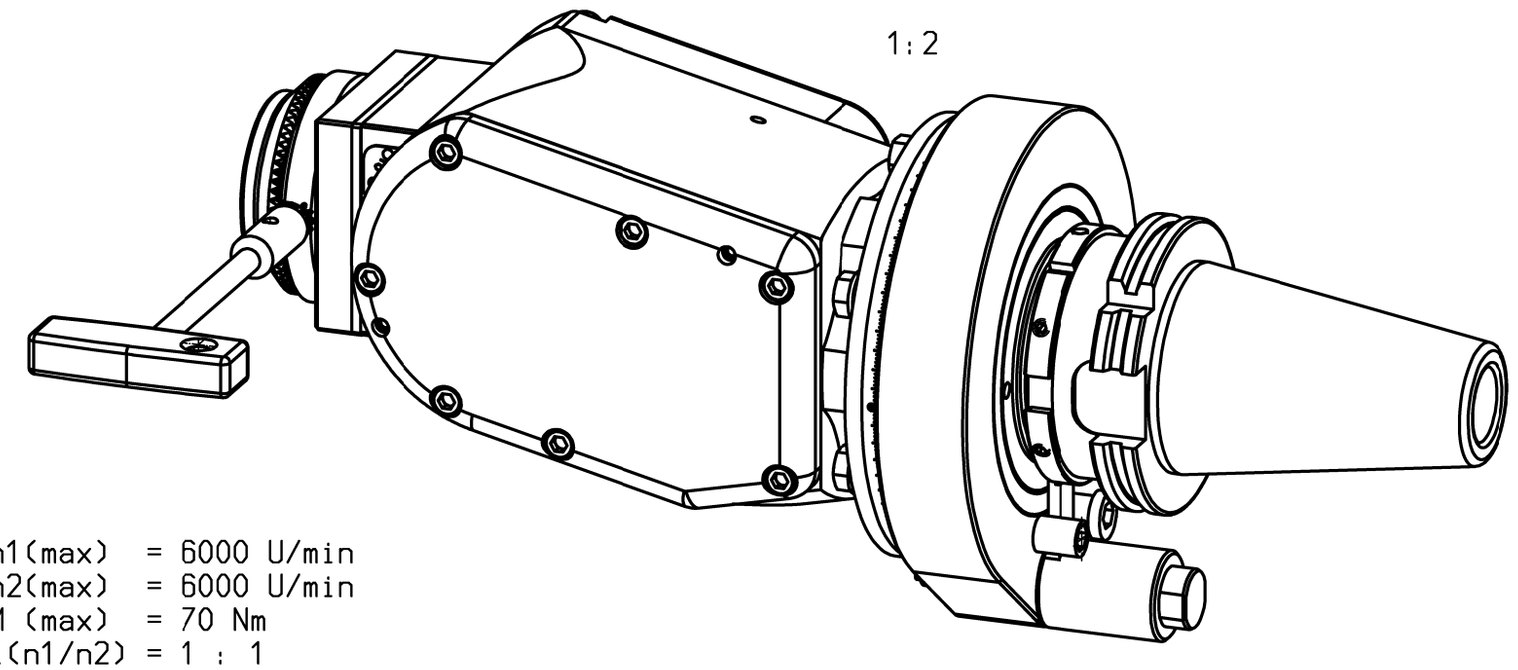

n1(max) = 6000 U/min
n2(max) = 6000 U/min
M (max) = 70 Nm
i(n1/n2) = 1 : 1

p(max) = 70bar

Kühlmittelzufuhr i.K. durch die Spindel
internal coolant supply through the spindle
keine Drehrichtungsumkehr
direction of rotation not reversal
Gewicht ca. 18,0 kg
weight around 18,0 kg
Kopf 360° drehbar
head 360° adjustable

A166981	ID-Nr.			Allg.Tol. ISO 2768-m 28.08.2017	ZWN-BL	Maßstab 1:1	
	manuelle Änderung					Werkstoff: Maßblatt	
					Datum / Name		
				Bearb. 30.03.2009	Gessner	mimatic® Tool Systems	
				Gepr. 08.06.2015	Schmalholz		
				F/M/Q		mimatic GmbH 87488 Betzigau – Westendstraße 3	
				CAD: C:00115052.SZA		Tel.: 0831/57444-0 Fax.: -90	
				Zeichnungs-Nr.: 00034065		WK-WS7-SK50-MI50-I L=215 A=80 i=1:1	Blatt Bl.
02	IK-Überg.+Index. akt	08.06.2015	Schma				
01	Umbau auf MI-Einhand	26.02.2010	Dorn				
Zust.	Änderung	Datum	Name	Urspr. 00034065-Z		Ers. f.:	Ers. d.: Plotserver