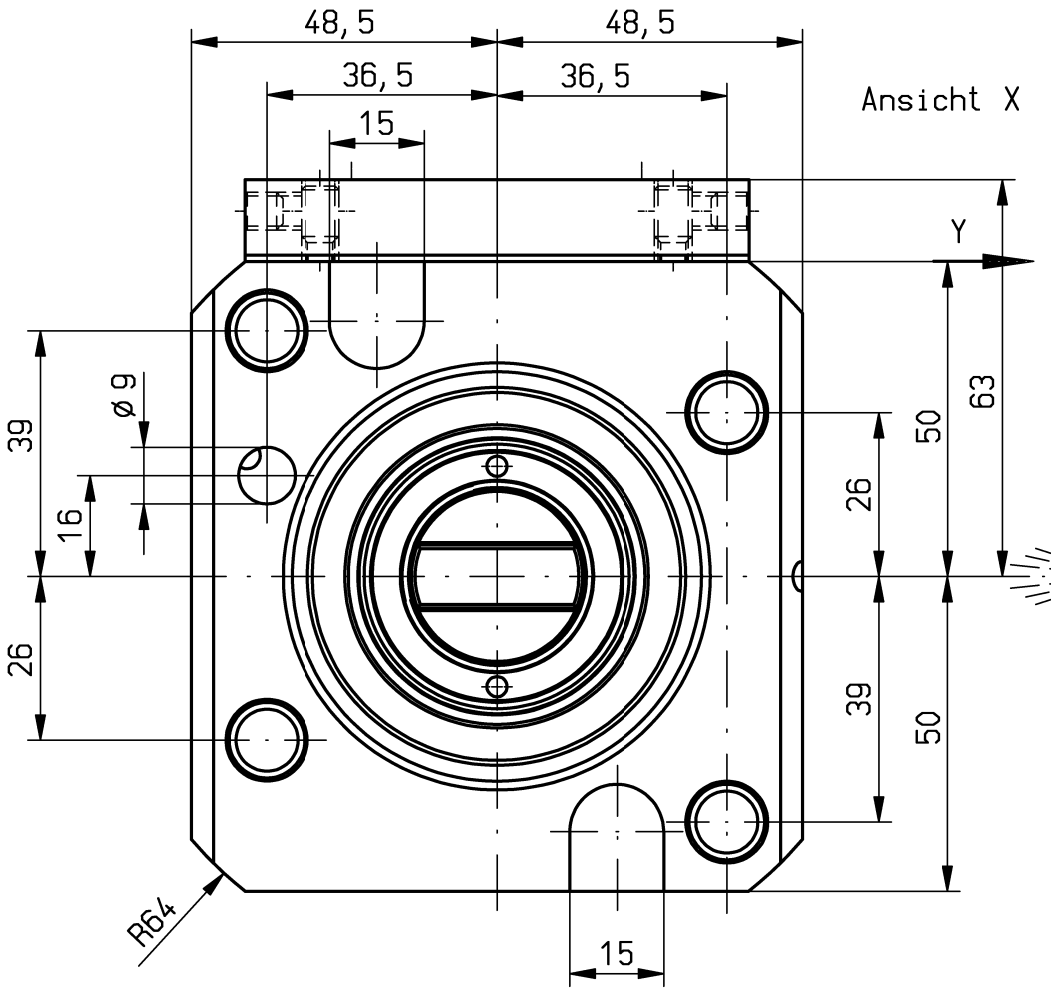

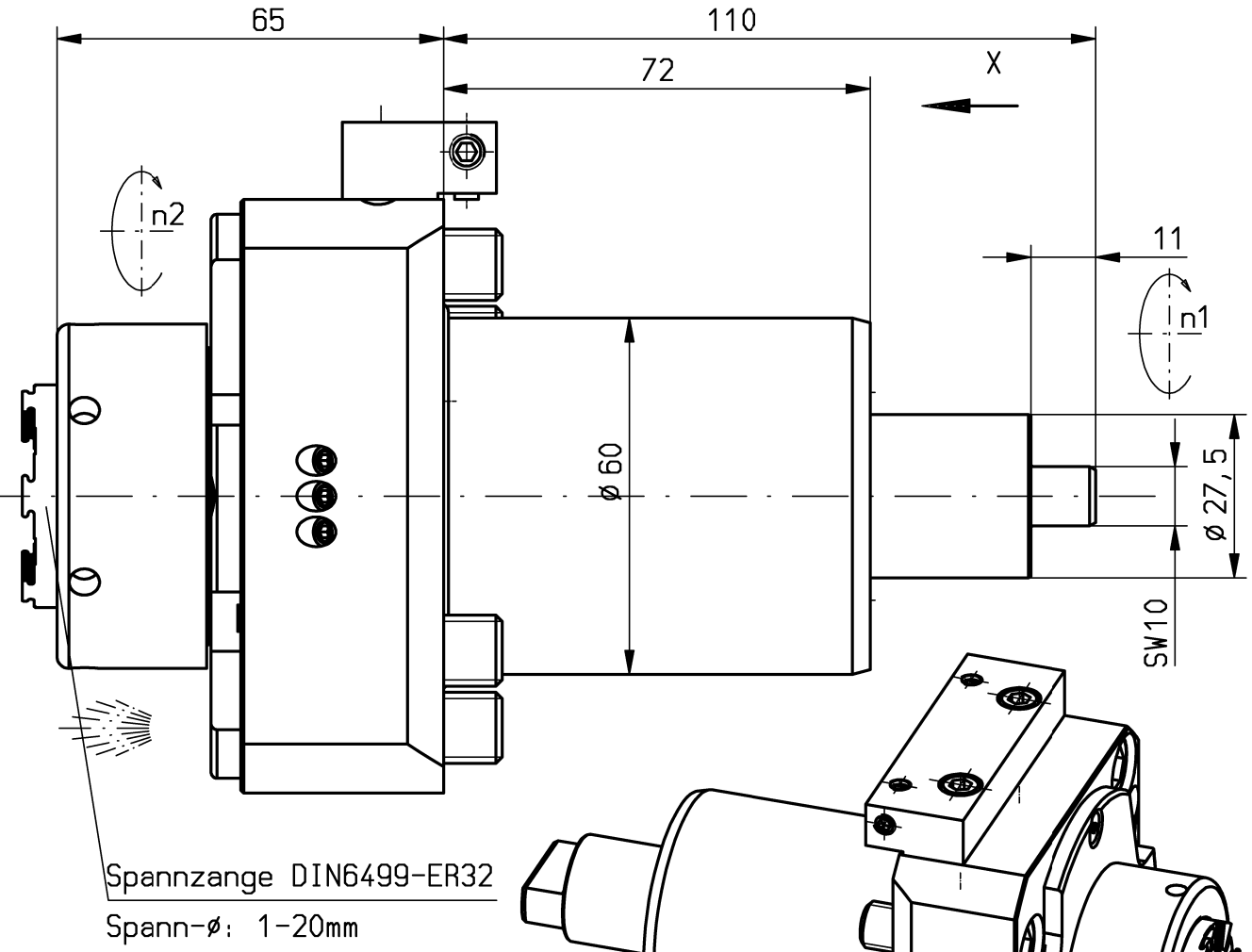

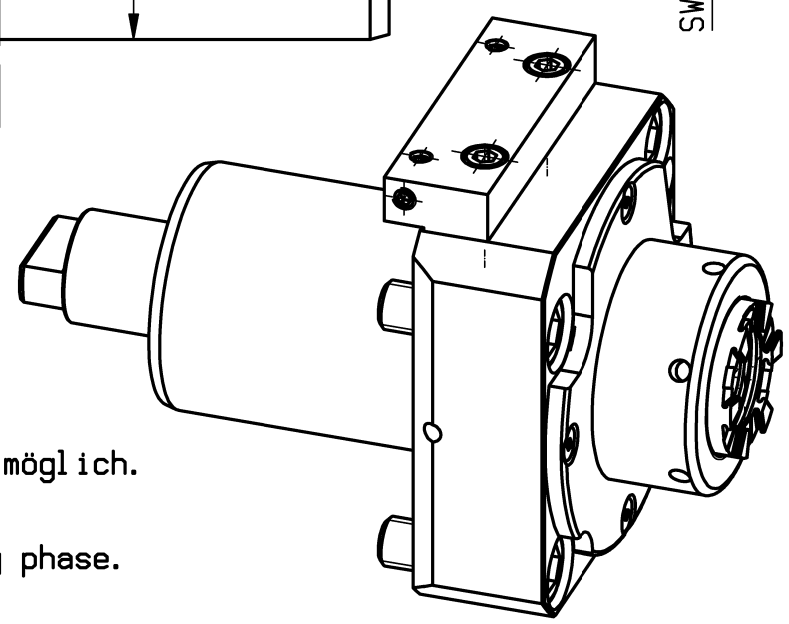

n1(max) = 6500 U/min
n2(max) = 6500 U/min
M (max) = 80 Nm
i(n1/n2) = 1 : 1
p(max) = 70bar
Filterfeinheit: max. 0,05mm
grade of filtration: max. 0,05mm

Trockenlauf bei ausreichender Abkühlphase konstant möglich.
keine Druckluft im Kühlmittel-Sytem zulässig
Max. Werkzeugtemperatur 90°C
continuous dry run possible with sufficient cooling phase.
no compressed air allowed in the cooling-system
Max. tool temperature 90°C.

keine Drehrichtungsumkehr
direction of rotation not reversal

Kühlmittelzufuhr i.K. durch die Spindel
und e.K. über Spritzrohr
internal coolant supply through the spindle
and external coolant supply through pipes

Gewicht ca. 4kg
weight around 4kg

A197852 ID-Nr.				Allg. Tol. ISO 2768-m 30.03.2023	ZWN-Bl.	Maßstab 1:1
	manuelle Änderung					Werkstoff: Maßblatt
					Datum / Name	mimatic® Tool Systems
				Bearb. 29.03.2023	Kropp	mimatic 87488 Betzigau – Westendstraße 3
				Gepr. 30.03.2023	Kropp	GmbH Tel.: 0831/57444-0 Fax.: -90
				F/M/Q		
				CAD: C:00176470.SZA		
				Zeichnungs-Nr.: 00061830		AGW-OK-A-60-ER32-I
						1:1 S1=110 LT3000
Zust.	Änderung	Datum	Name	Urspr. 00030496		Ers. f.: / Ers. d.: Plotserver

Blatt Bl.